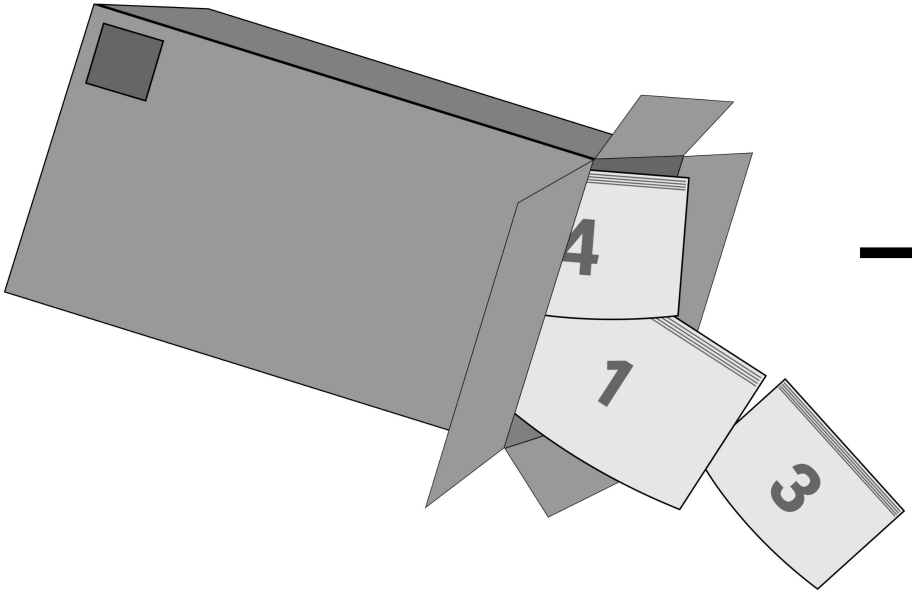
4
7
3

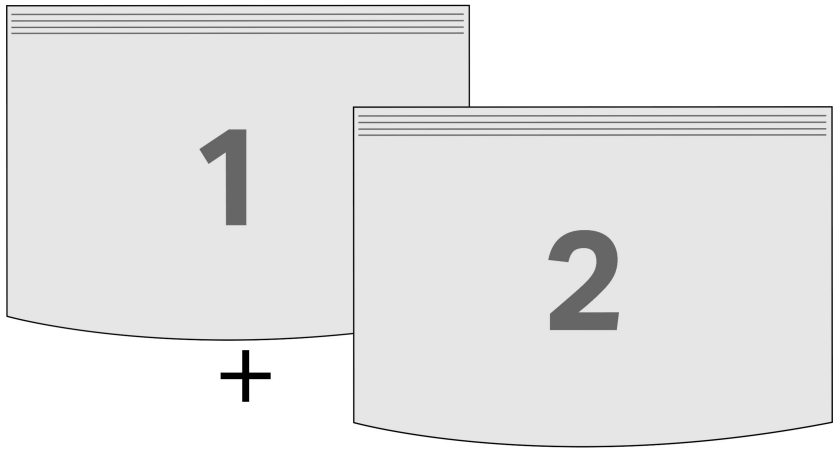
1
2
+

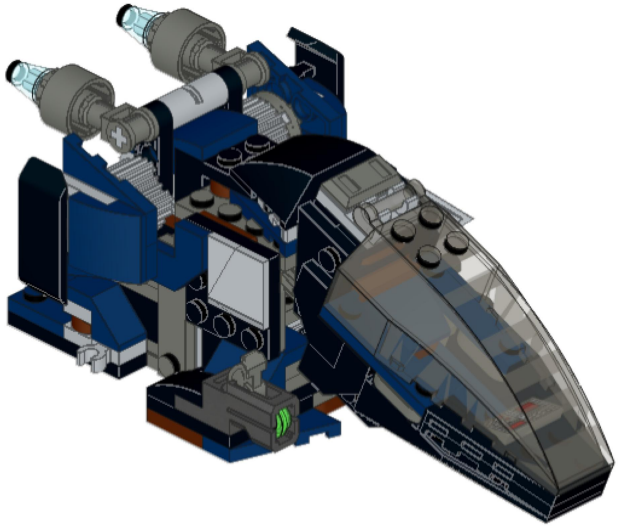

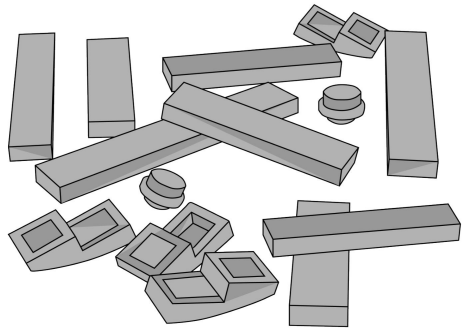



1

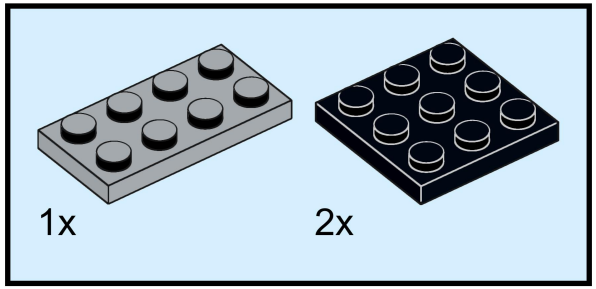

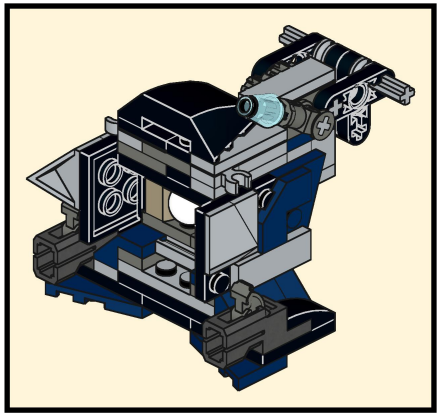

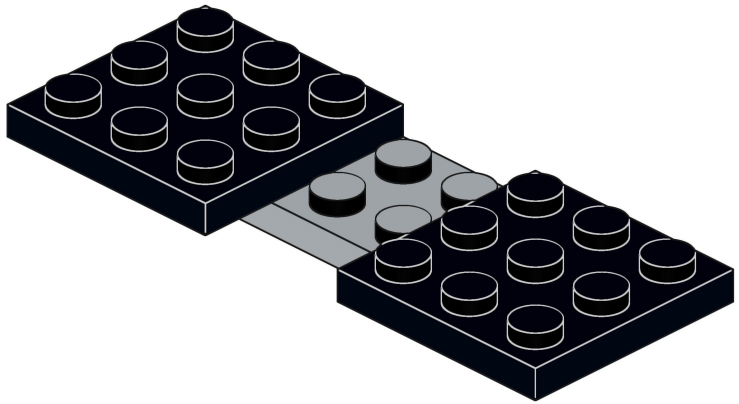

2

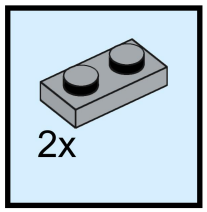

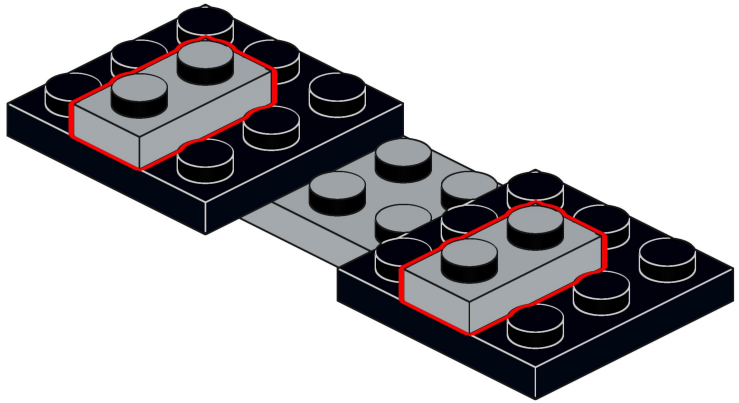

3

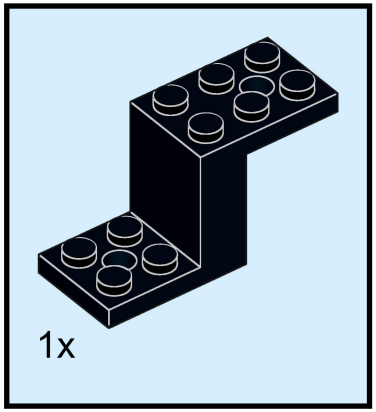

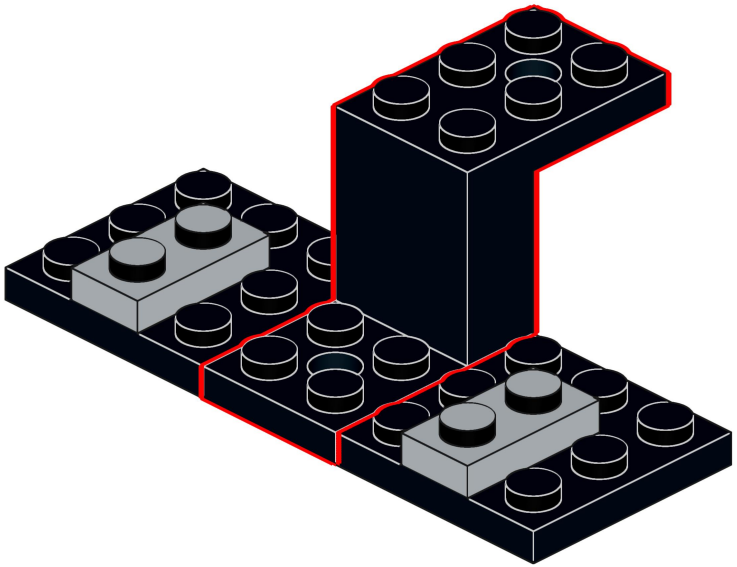

4

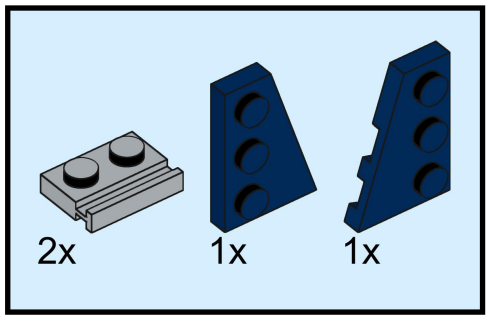

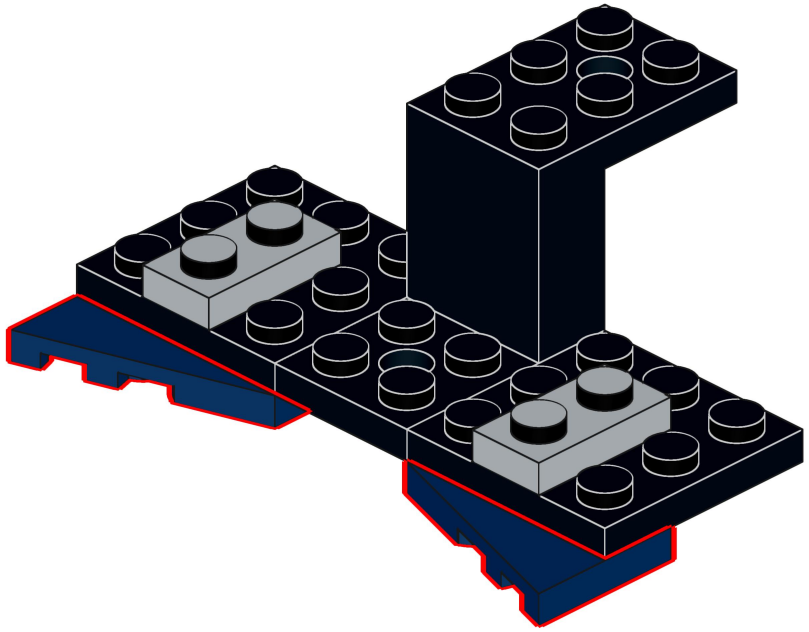

5

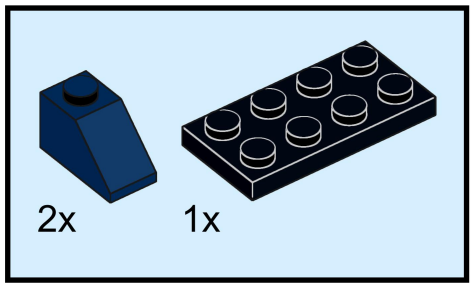

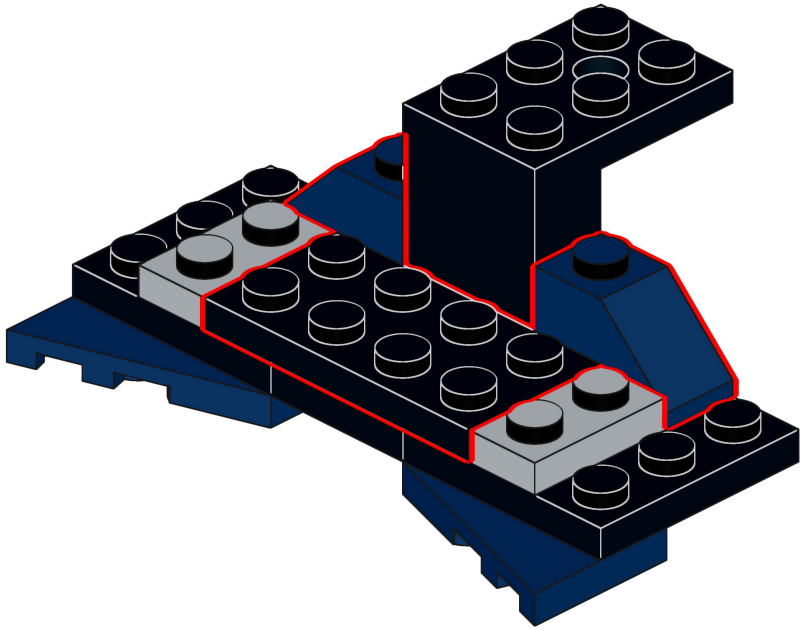

6

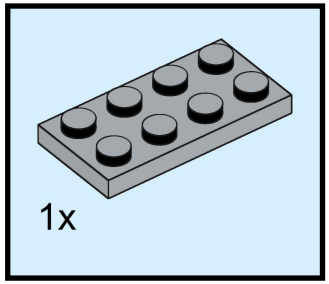

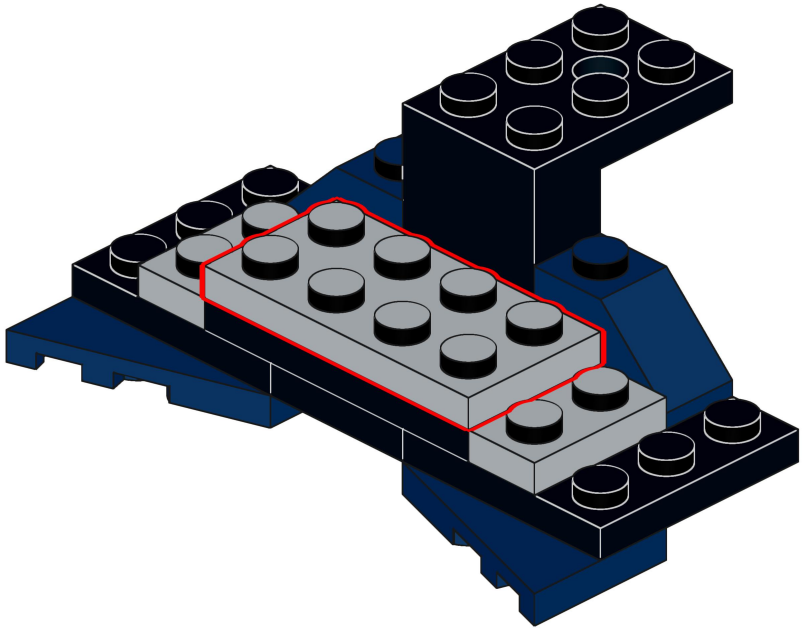

7

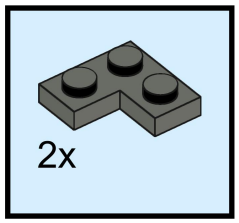

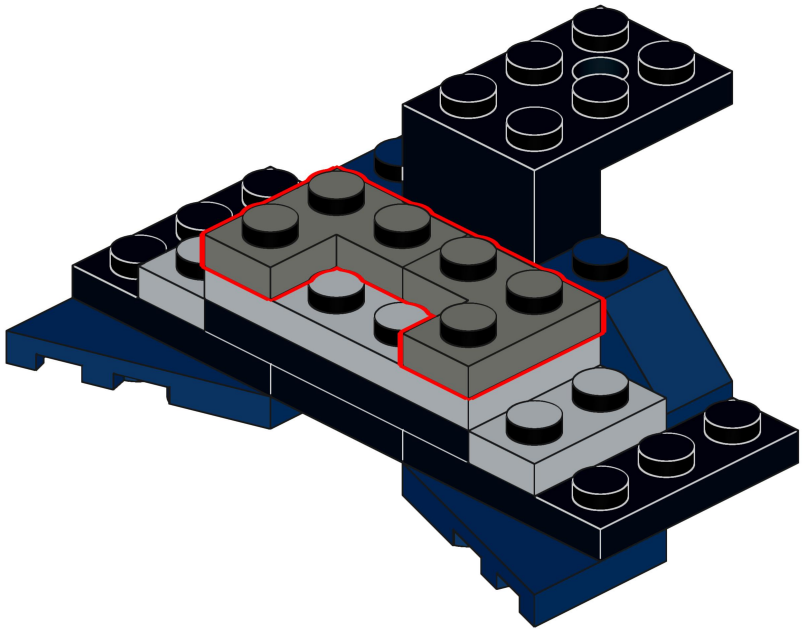

8

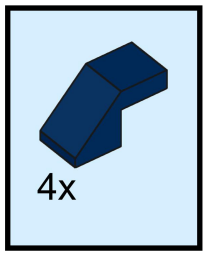

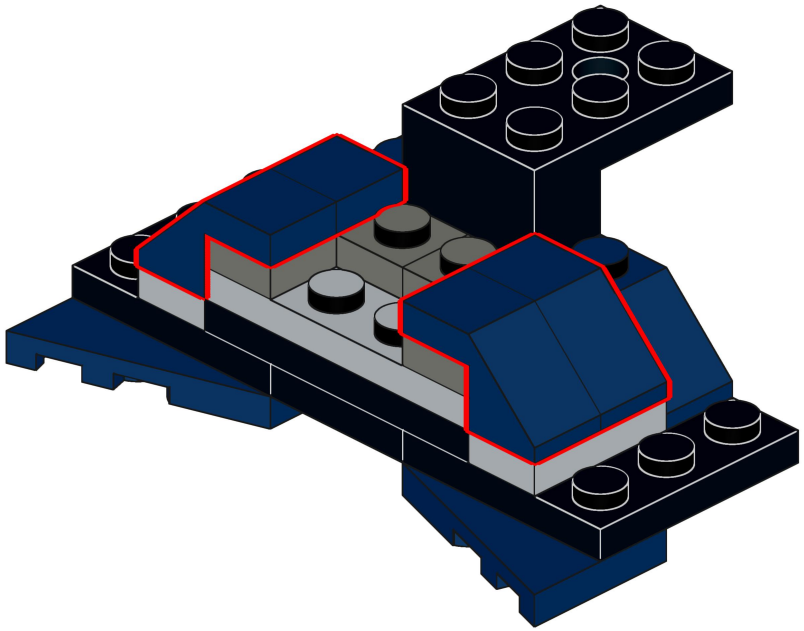

9

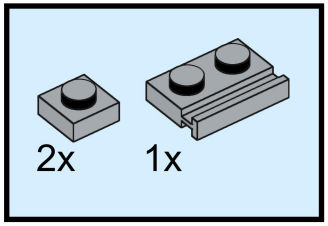

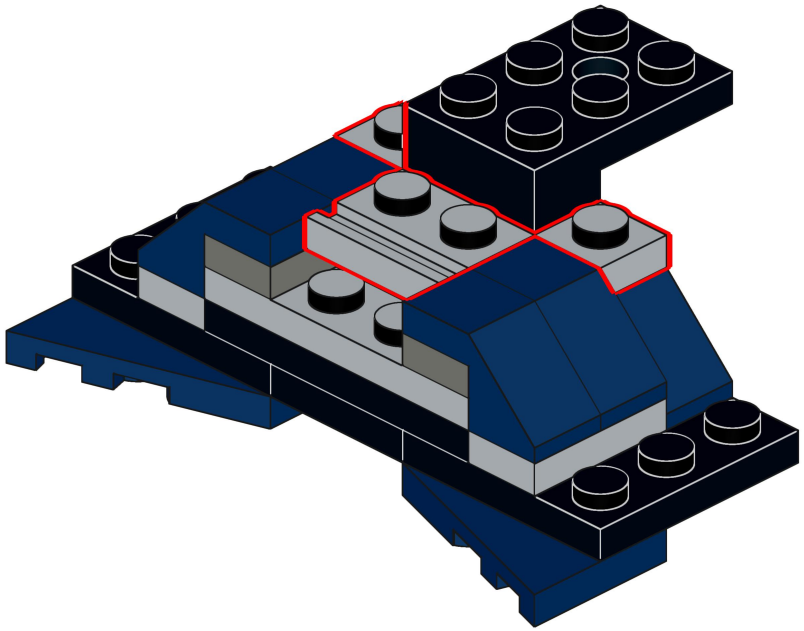

10

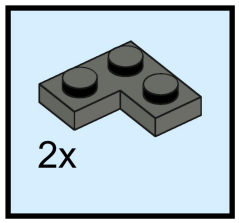

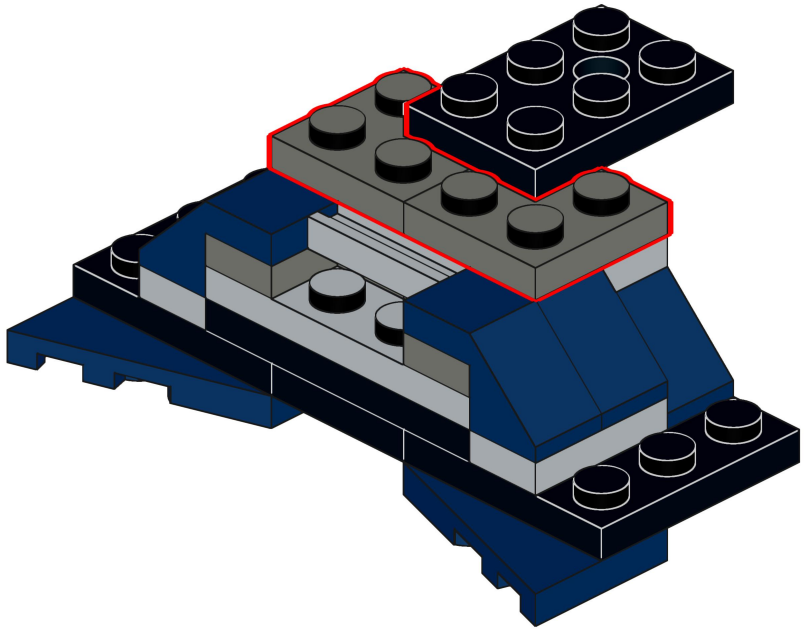

11

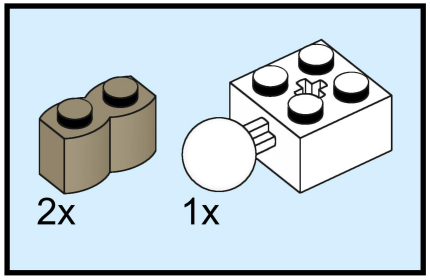

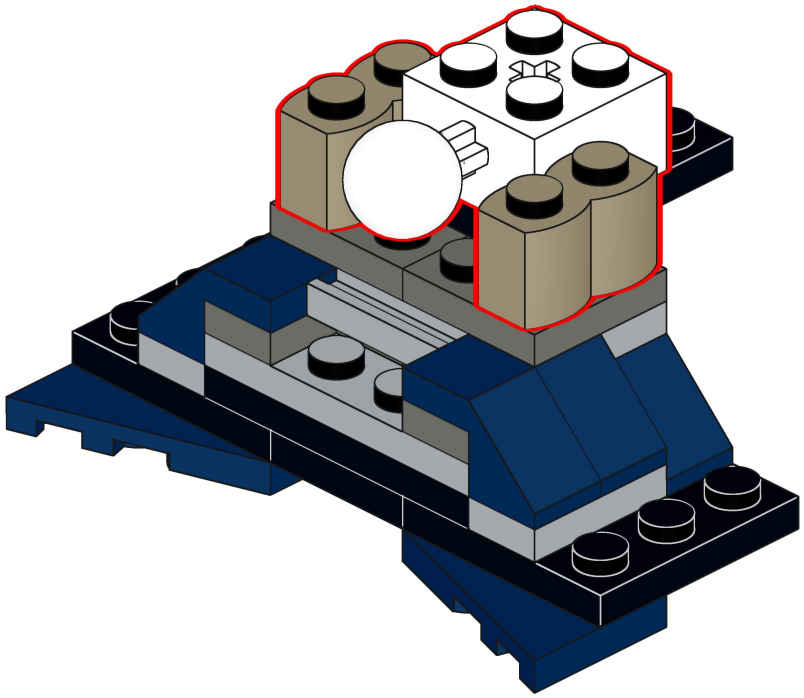

12

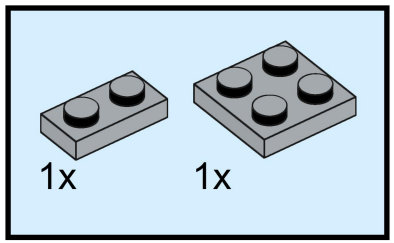



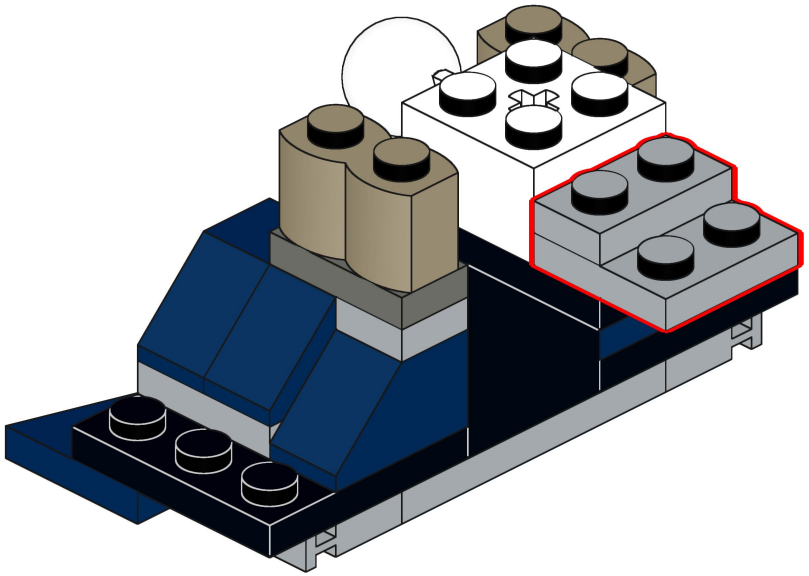

13

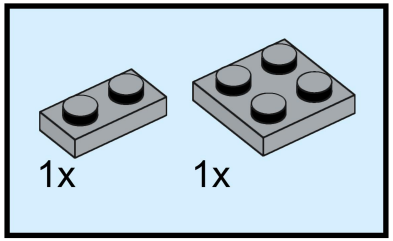

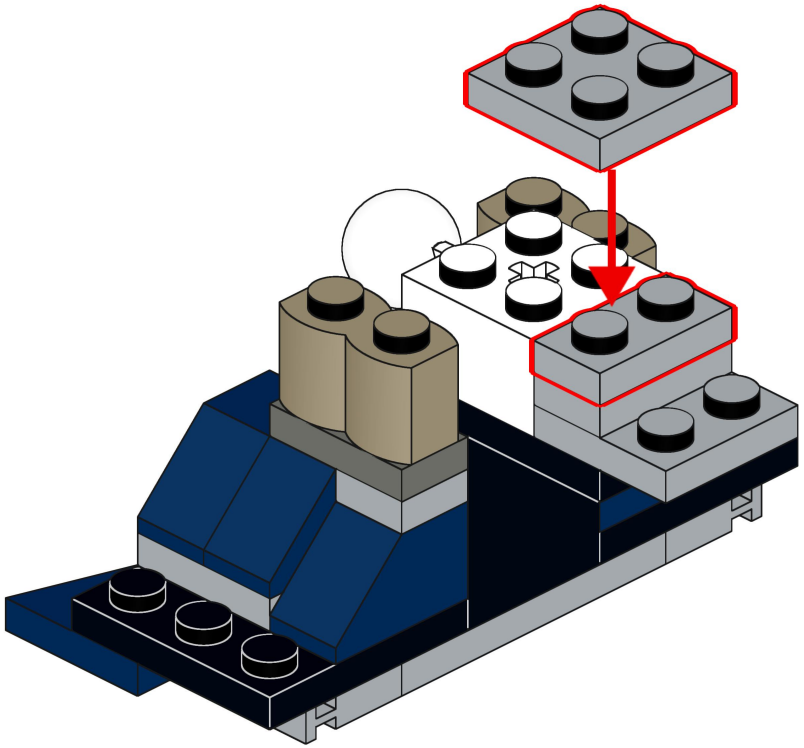

14

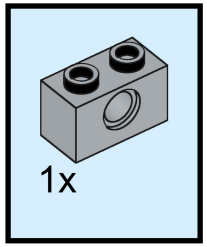

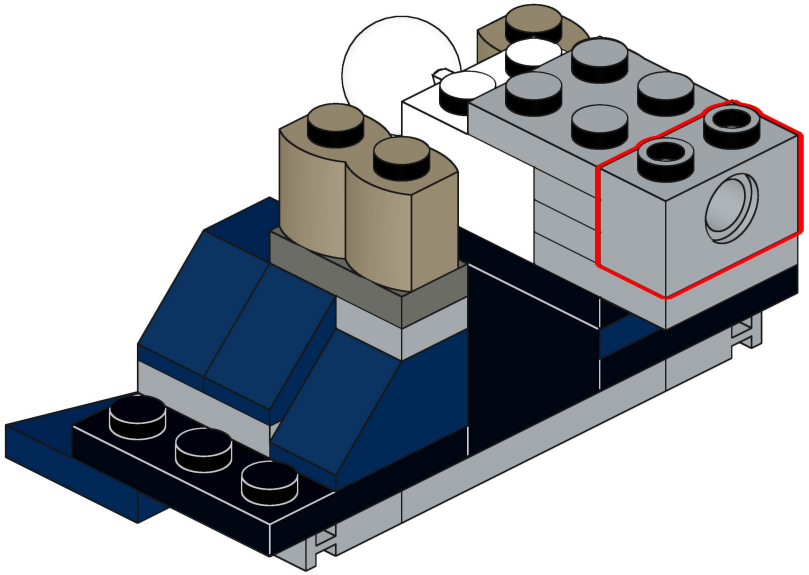

15

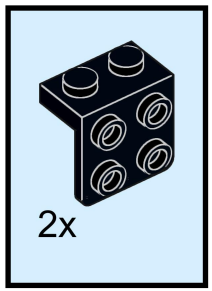

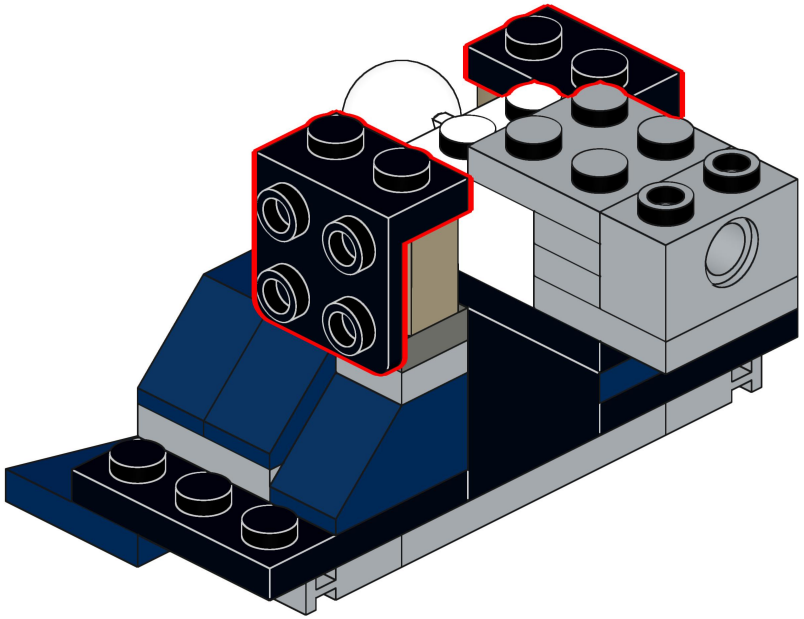

16

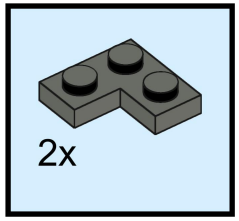

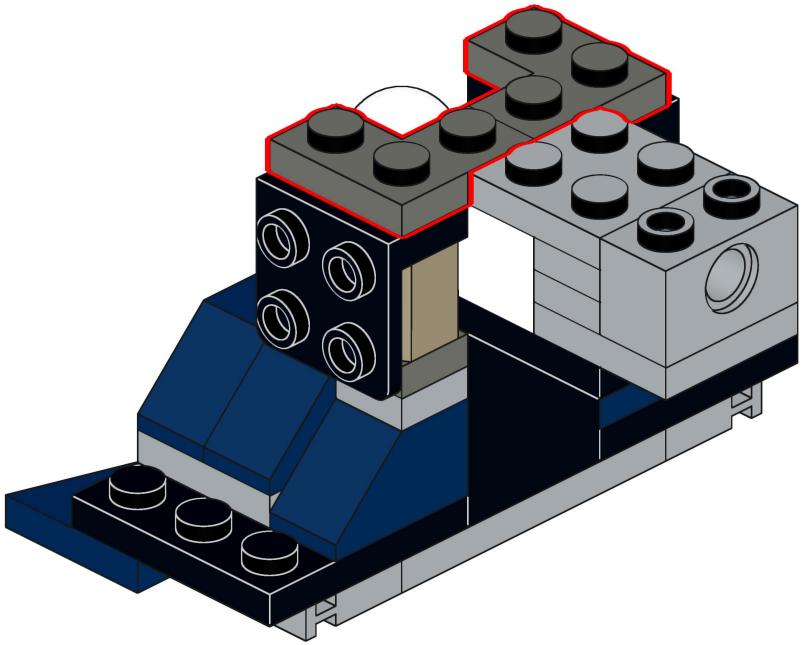

17

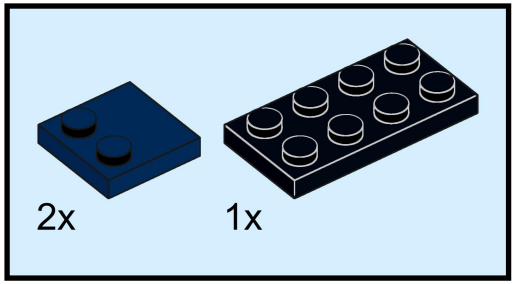

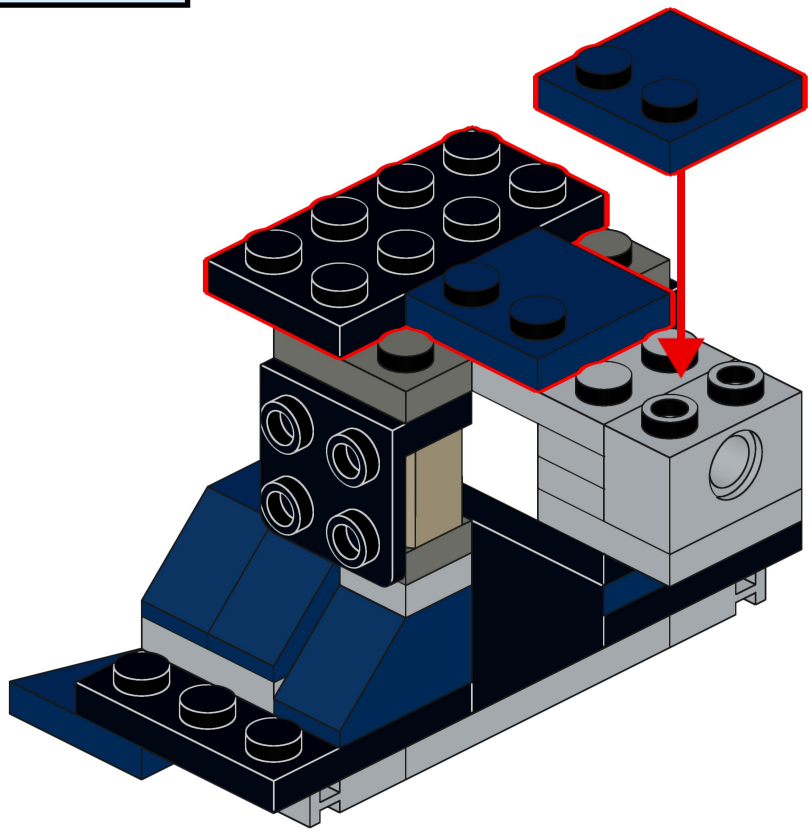

18

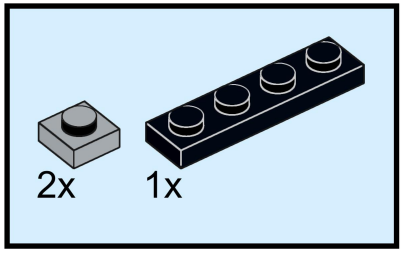

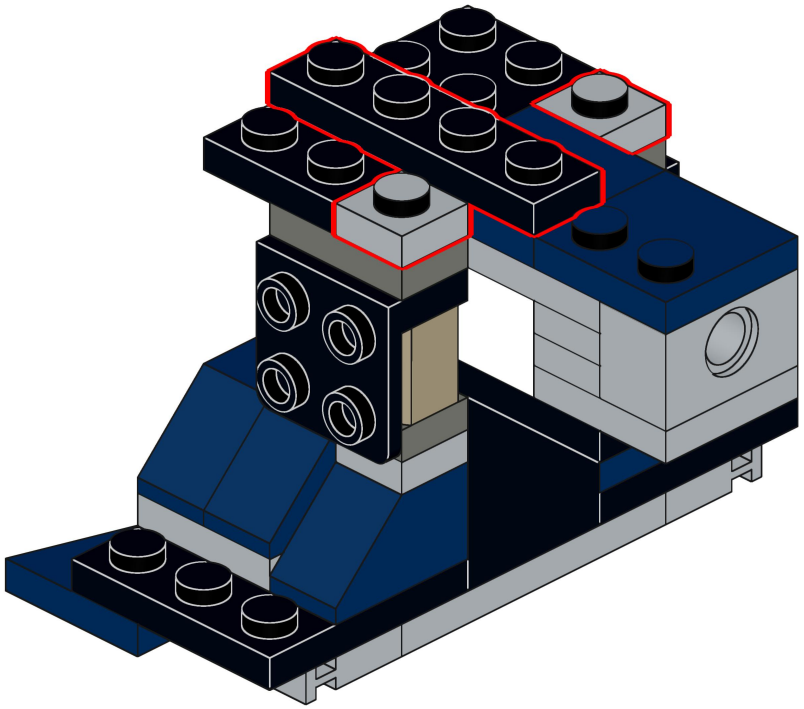

19

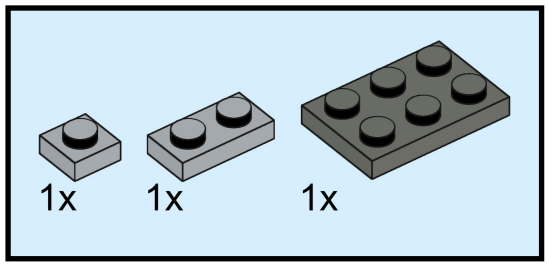

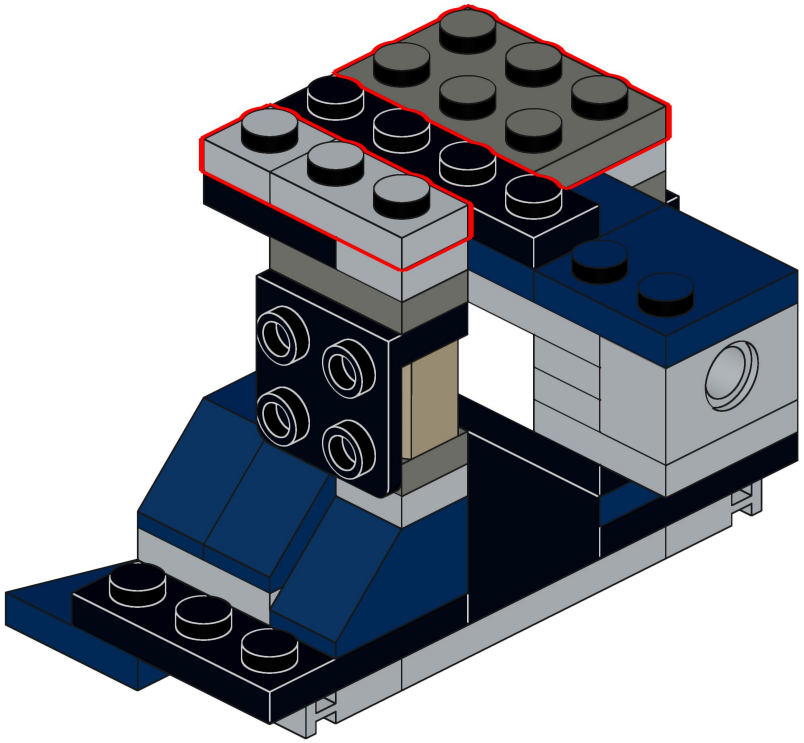

20

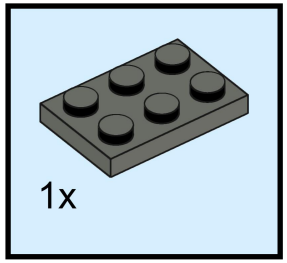

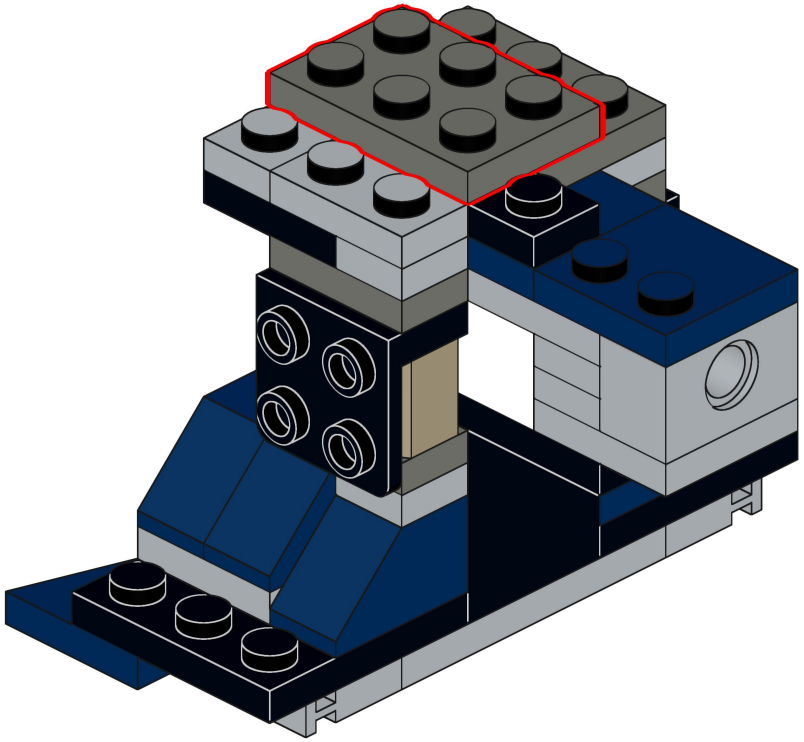

21

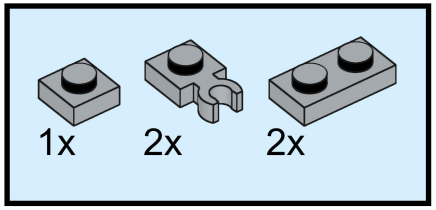

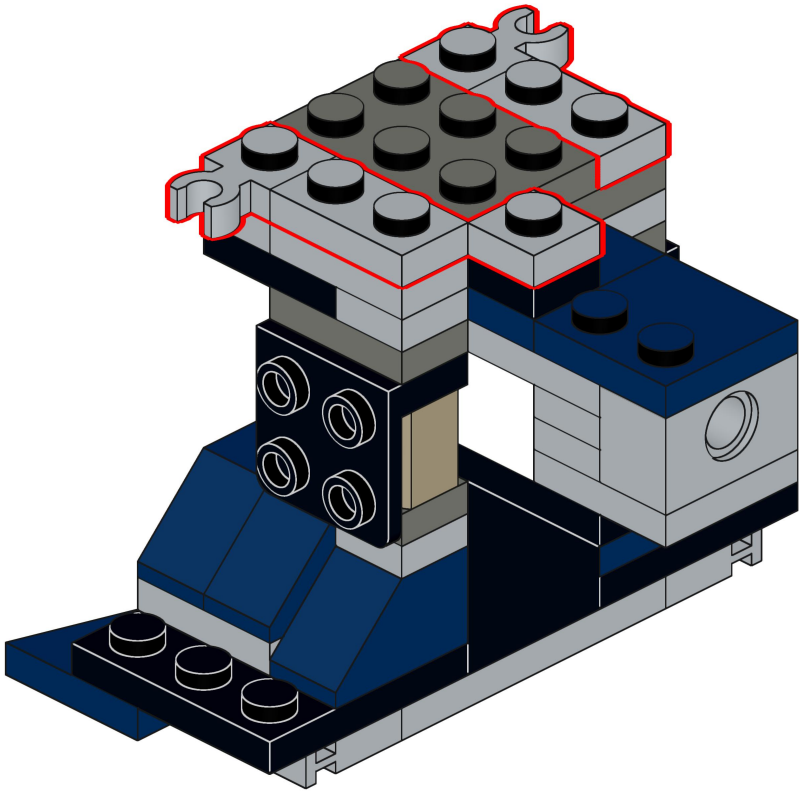

22

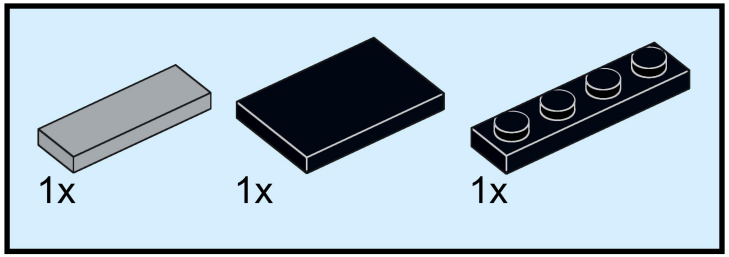

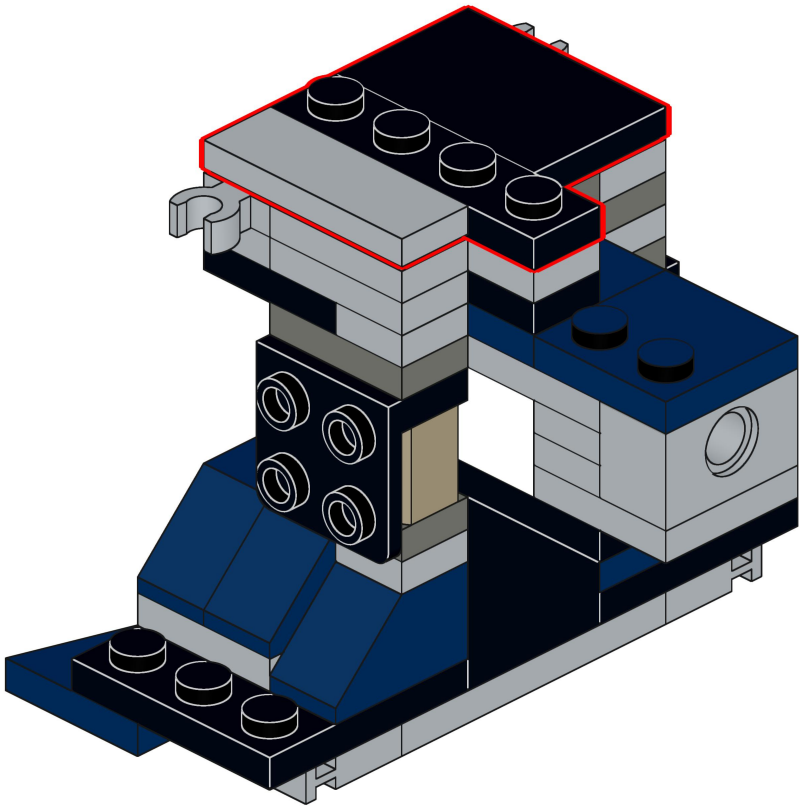

23

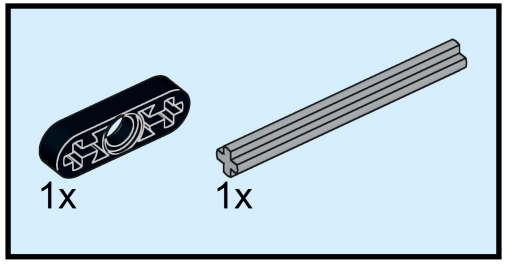

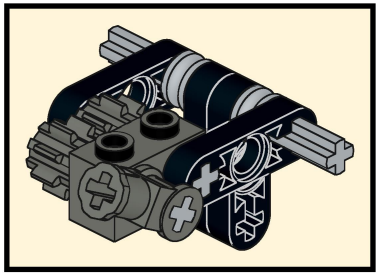

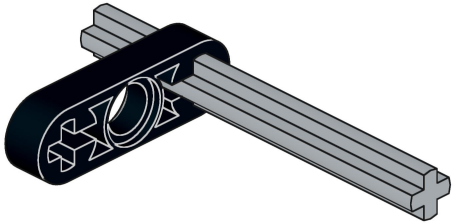

24

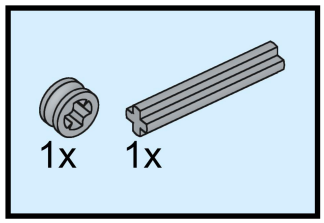

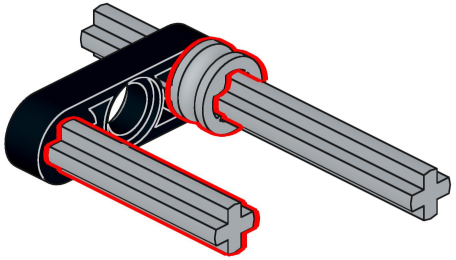

25

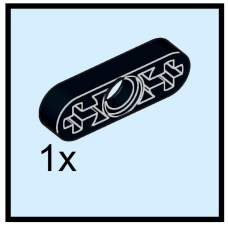

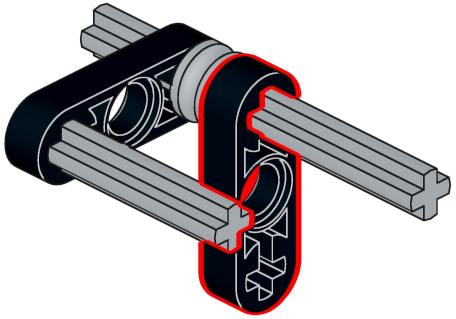

26

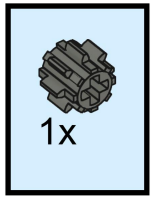

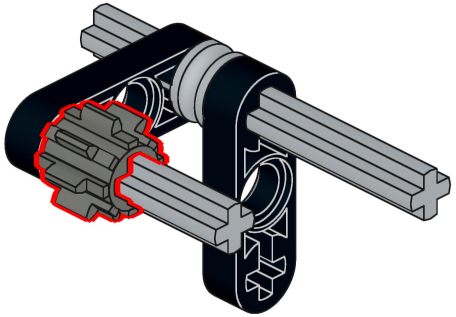

27

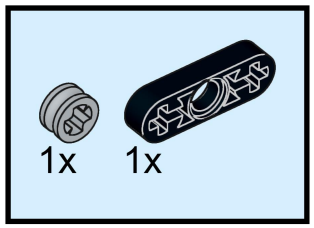

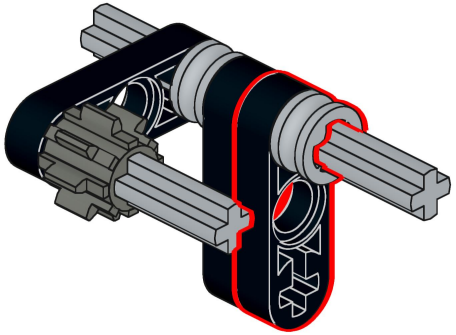

28

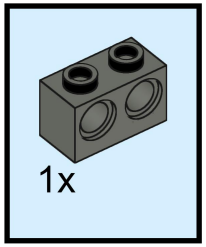

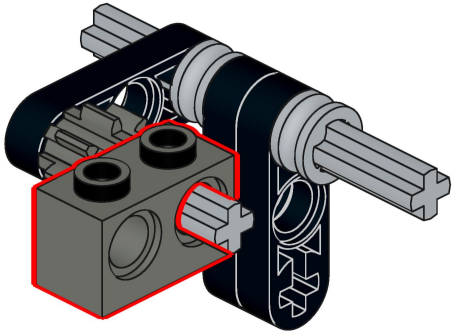

29

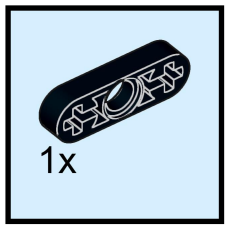

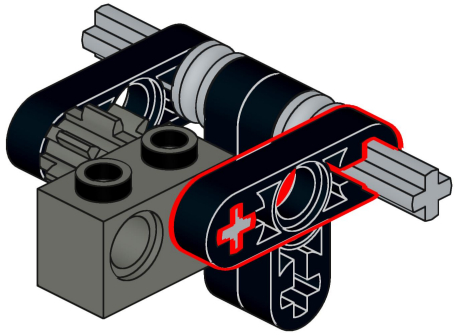

30

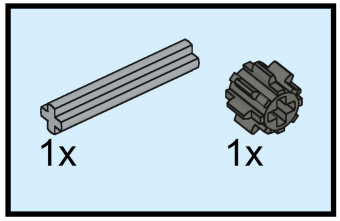

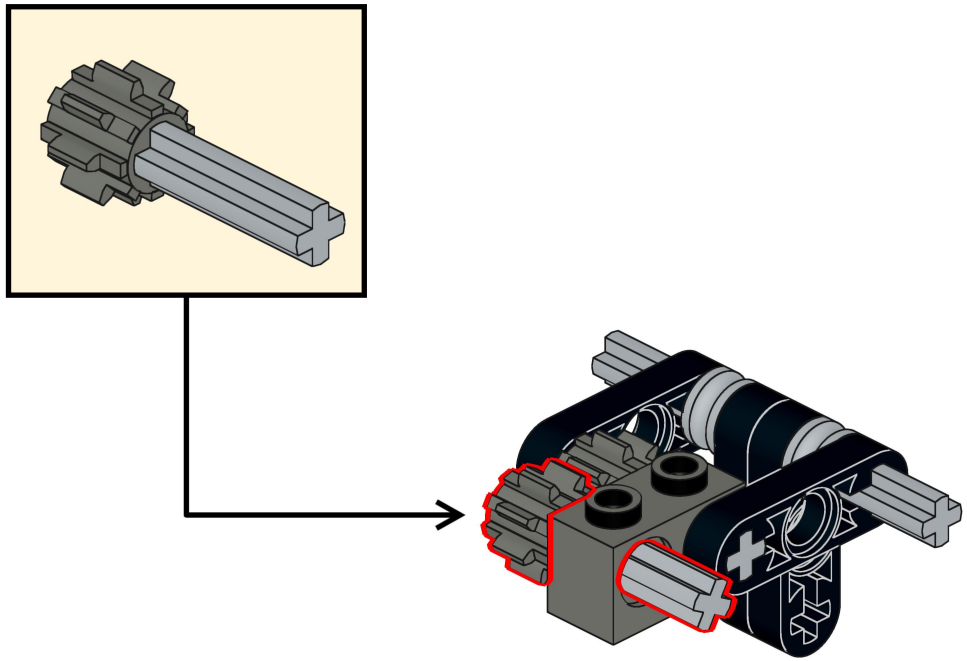

31

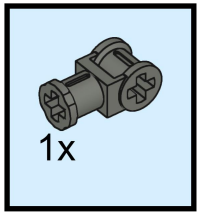

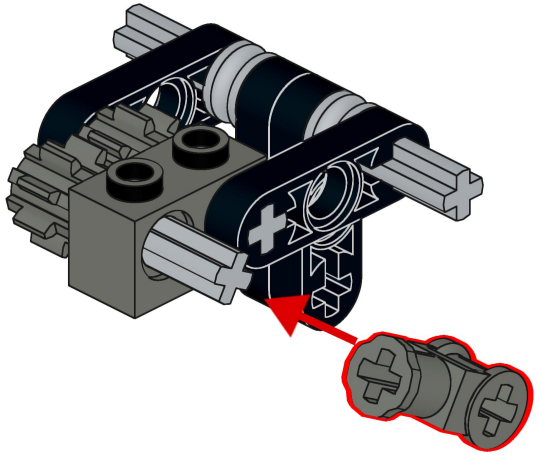

32

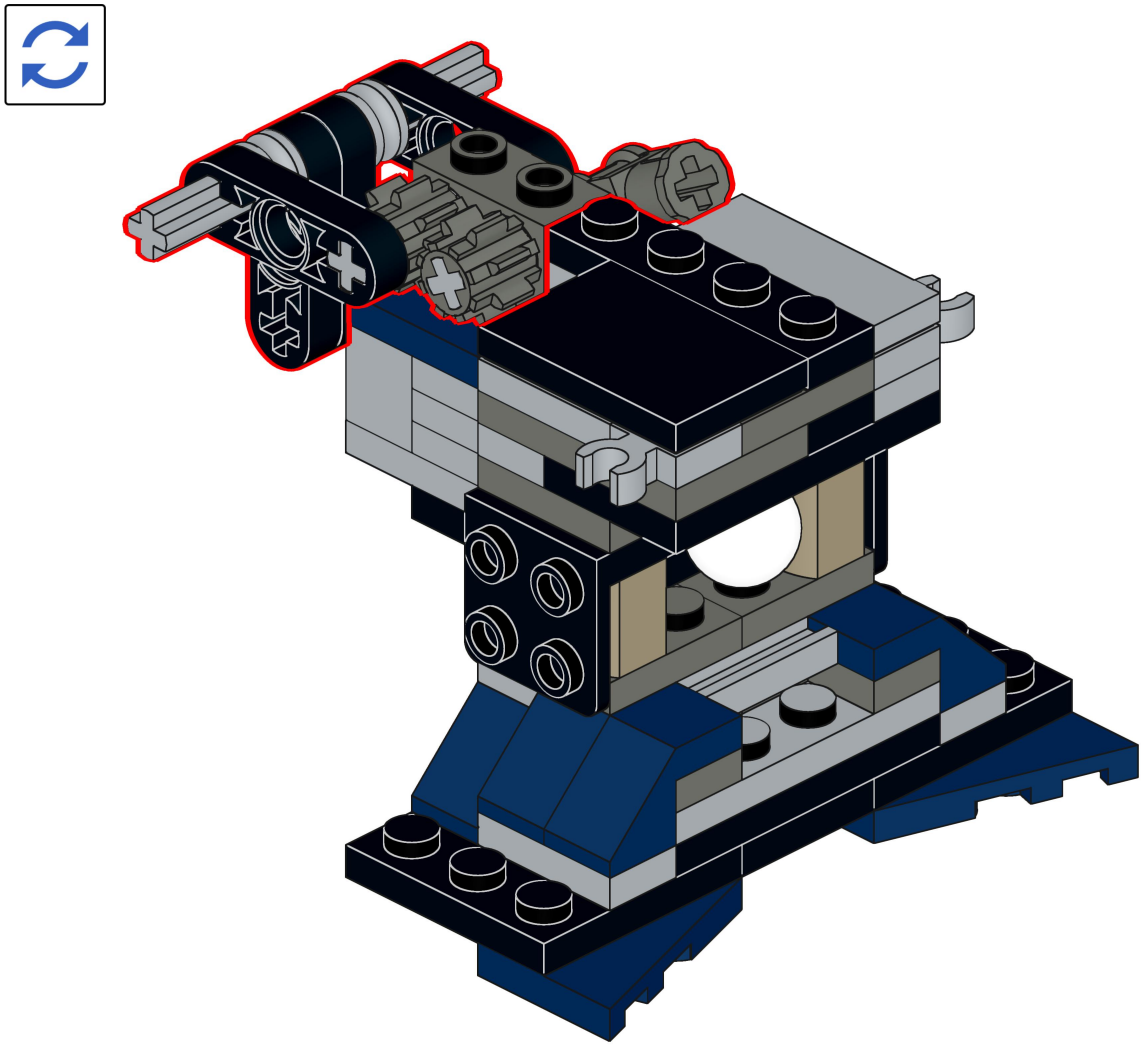

33

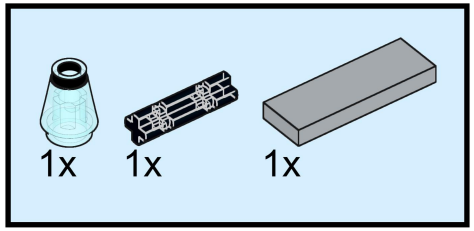

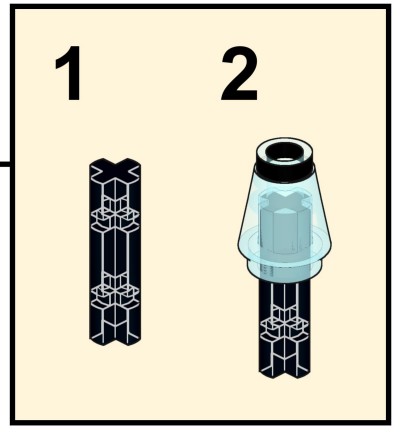

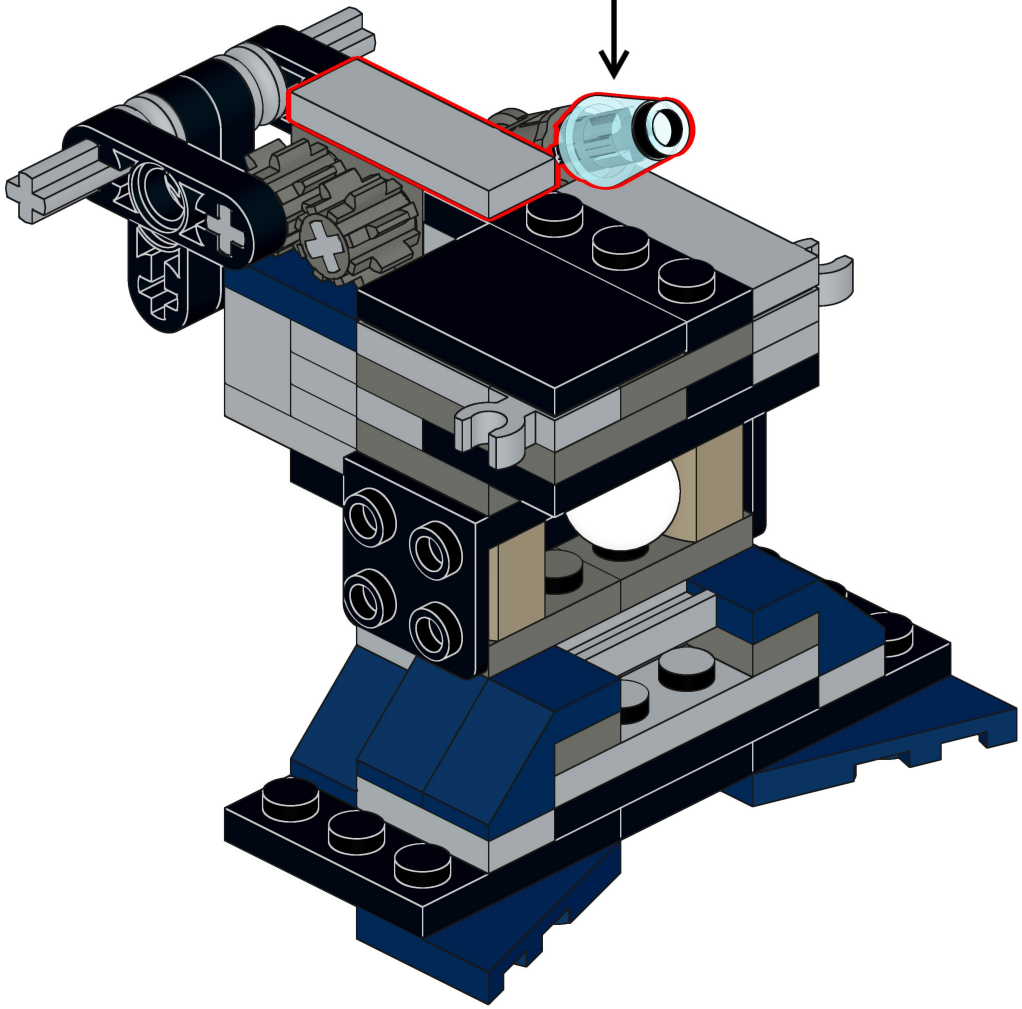

34

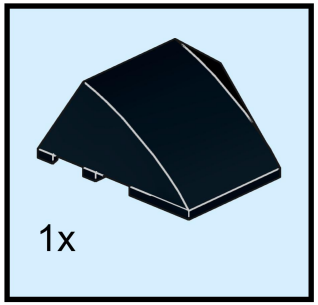

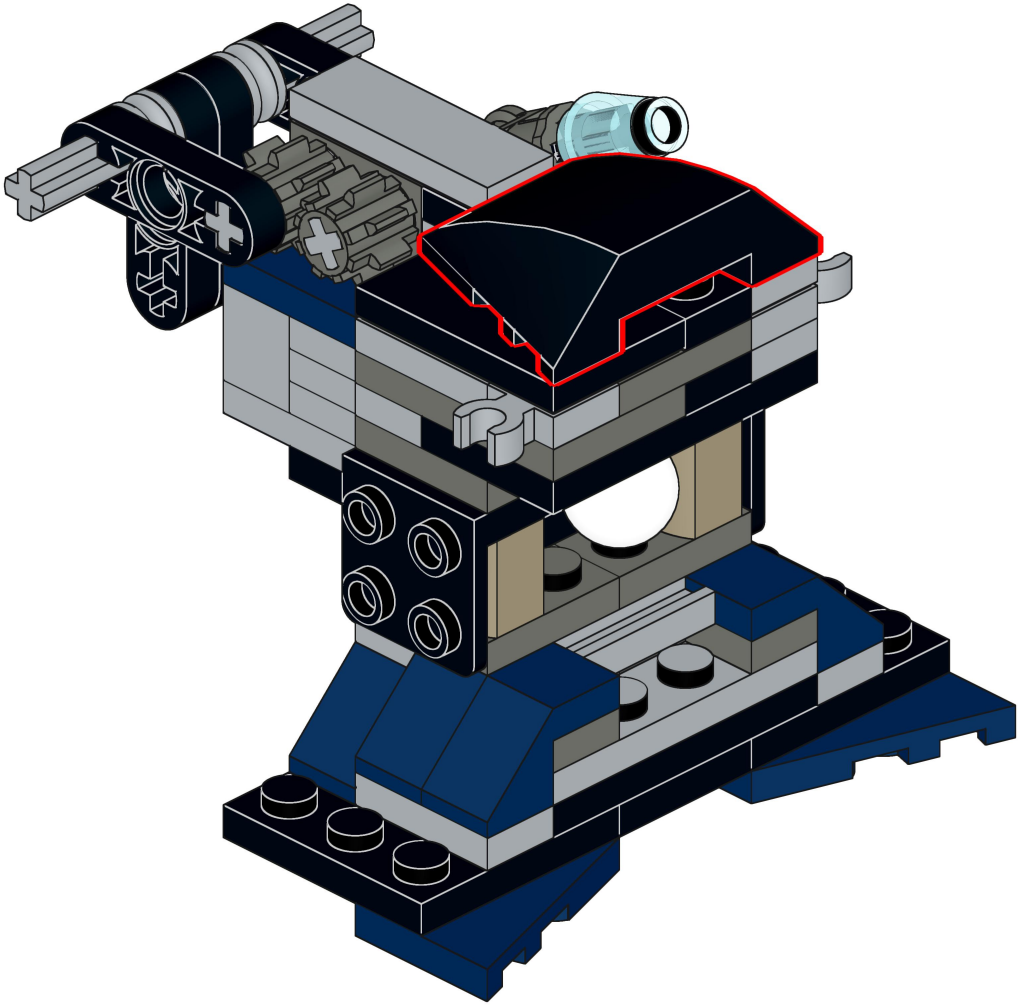

35

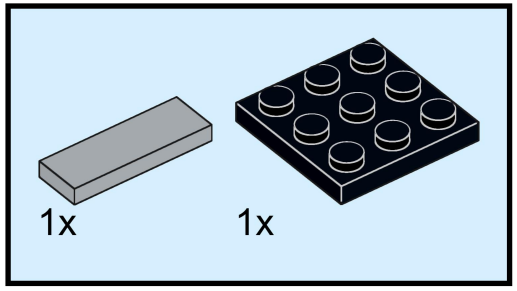

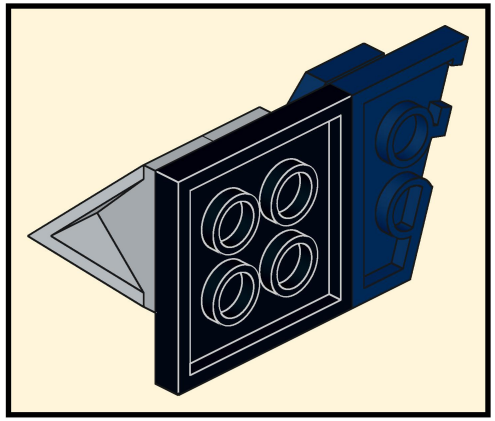

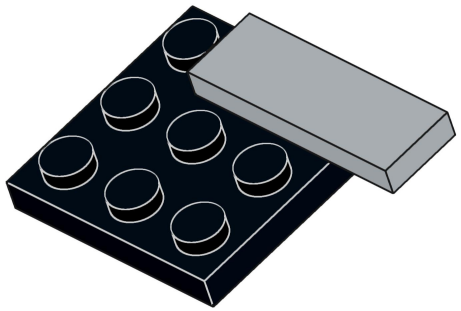

36

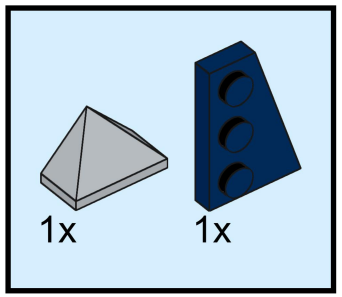

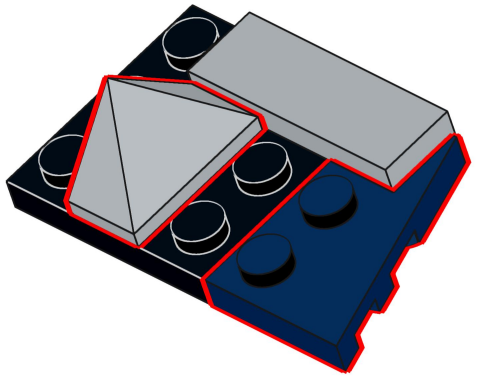

37

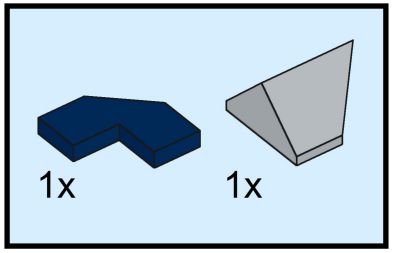

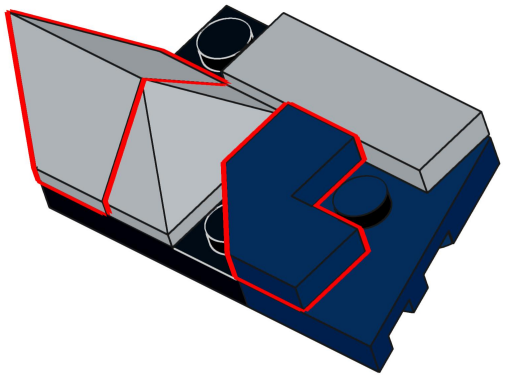

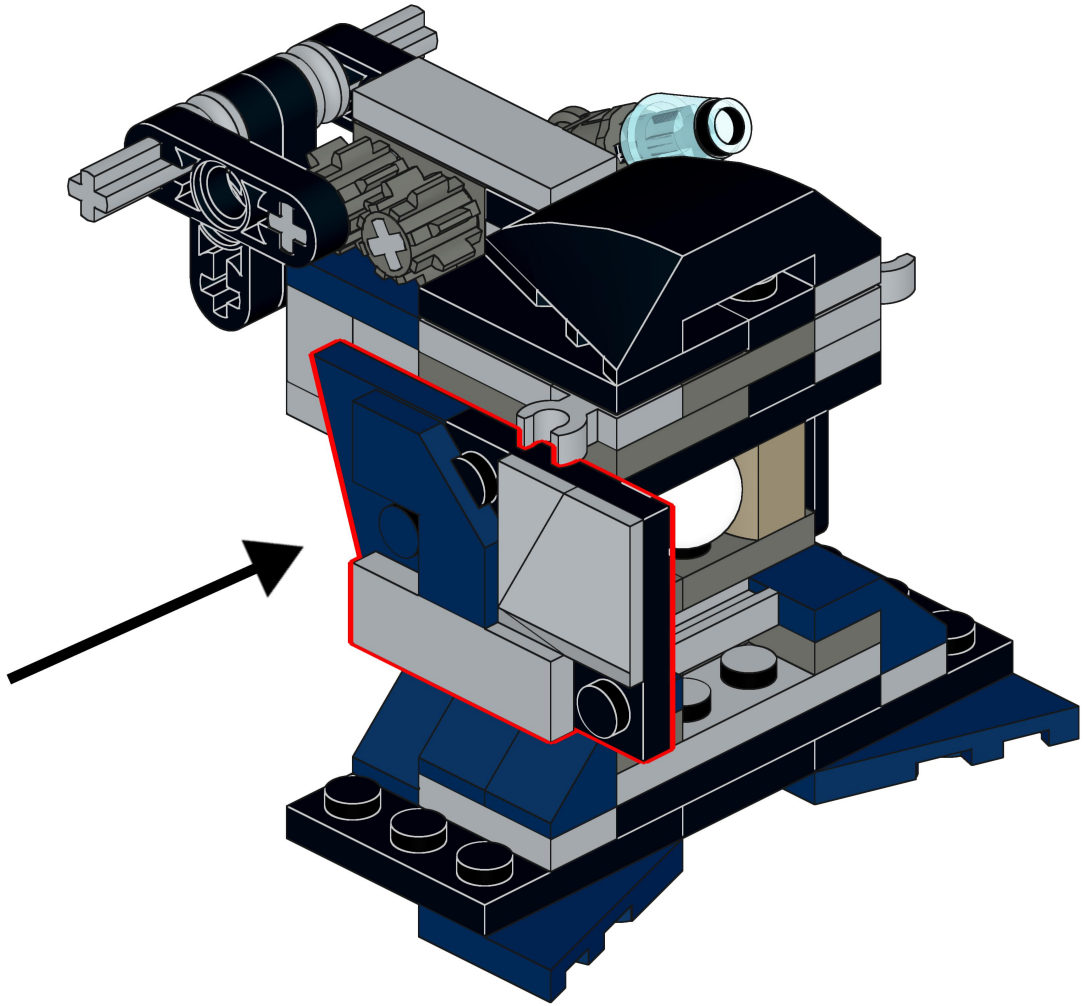

39

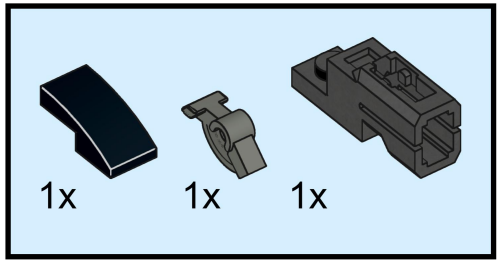

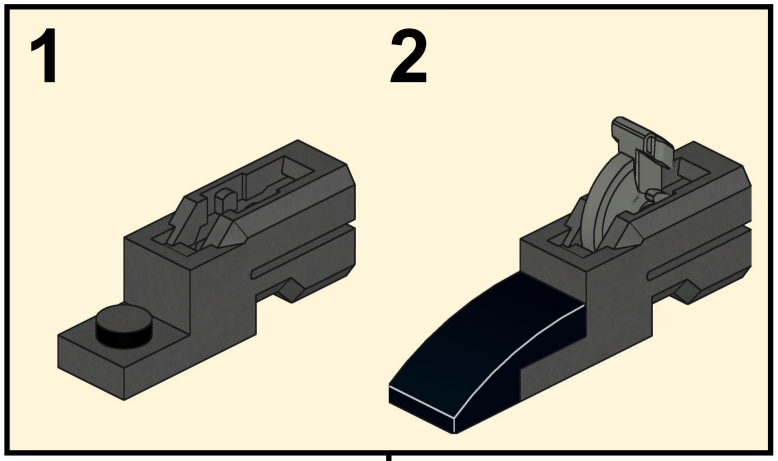

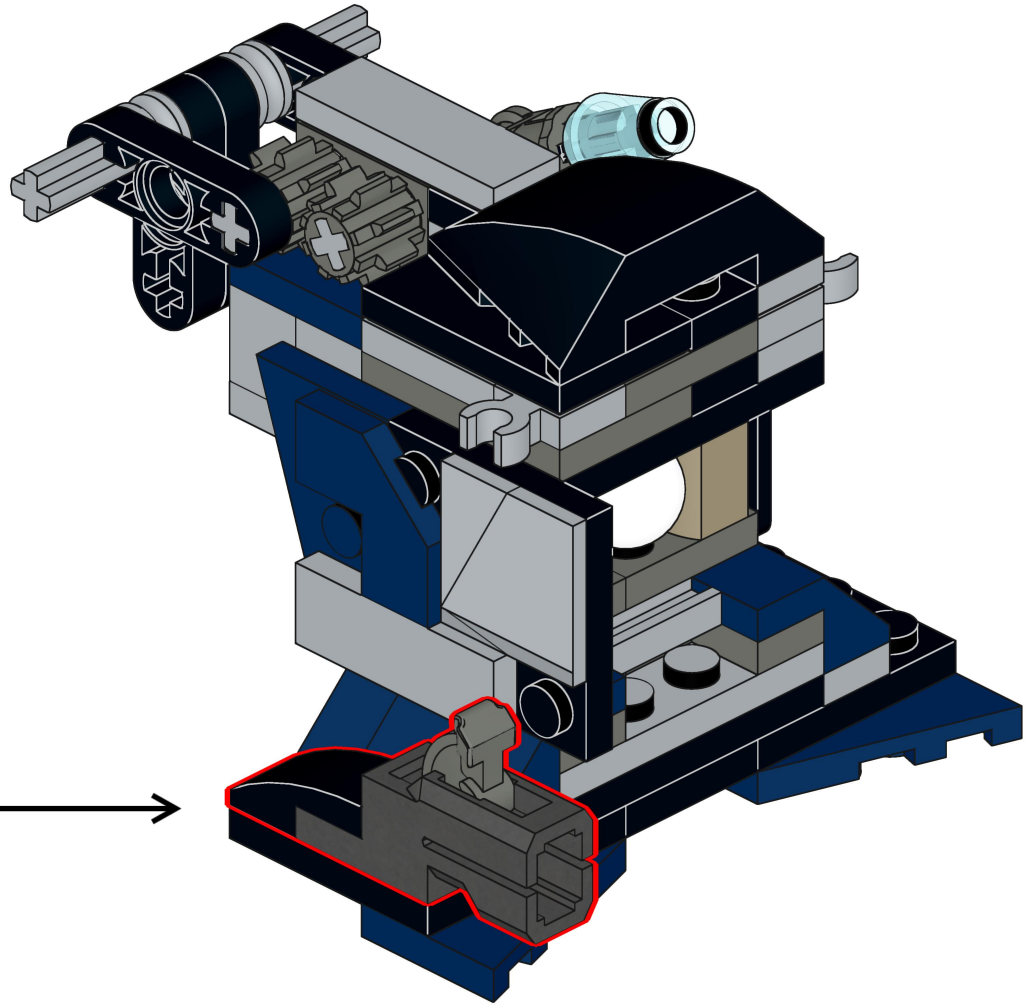

40

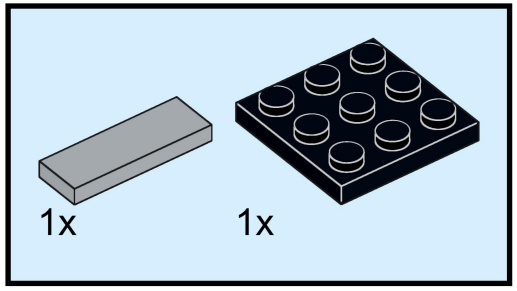

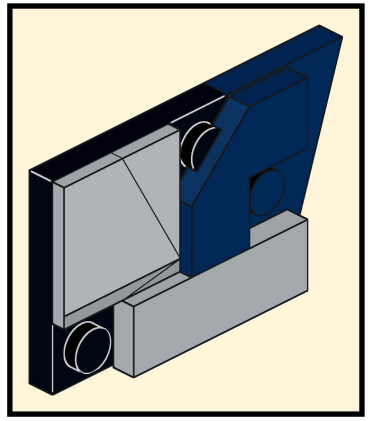

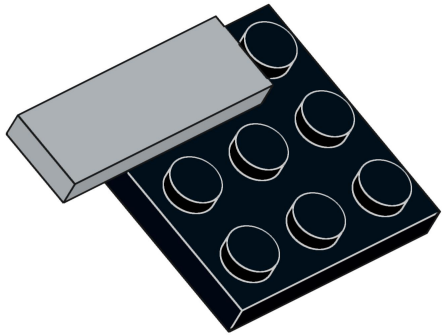

41

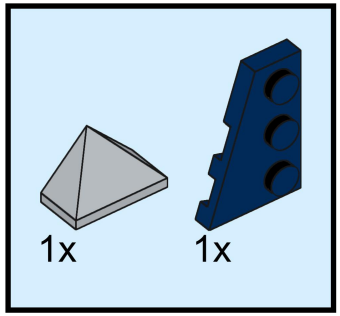

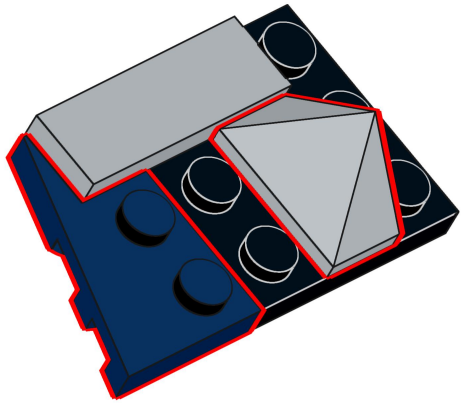

42

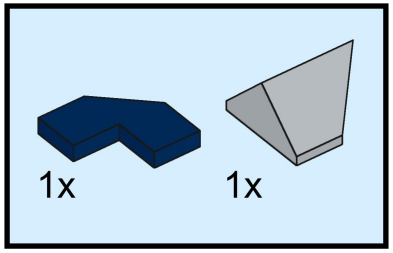

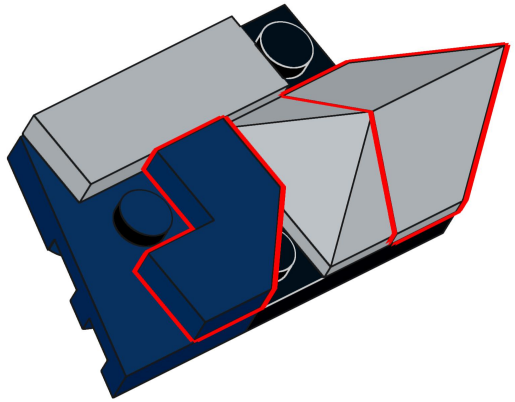

43

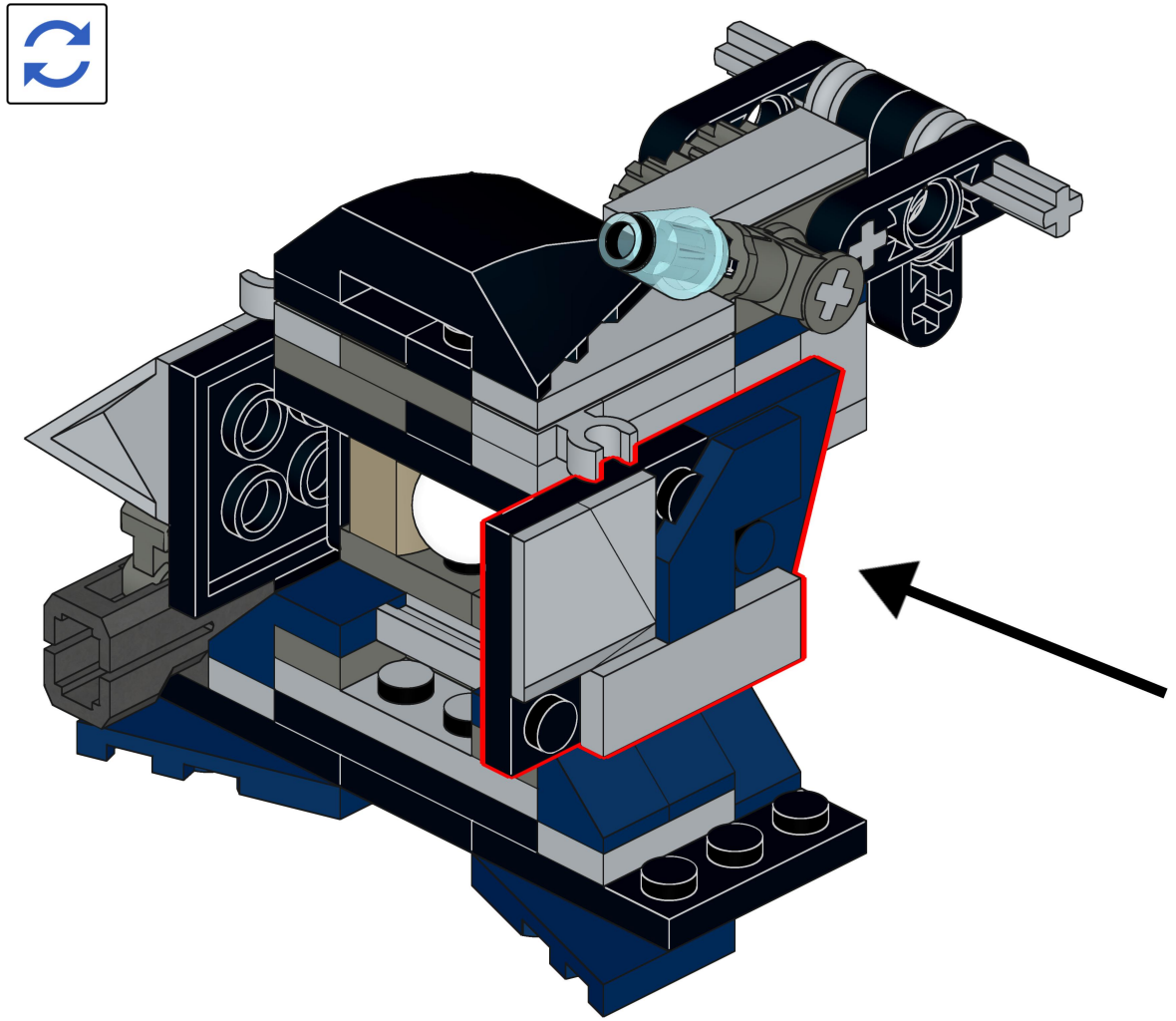

44

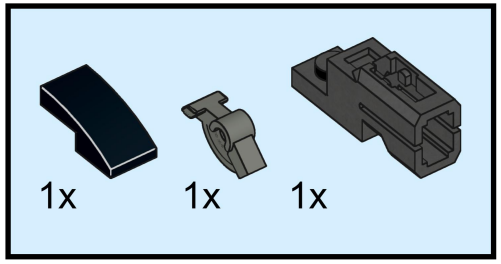

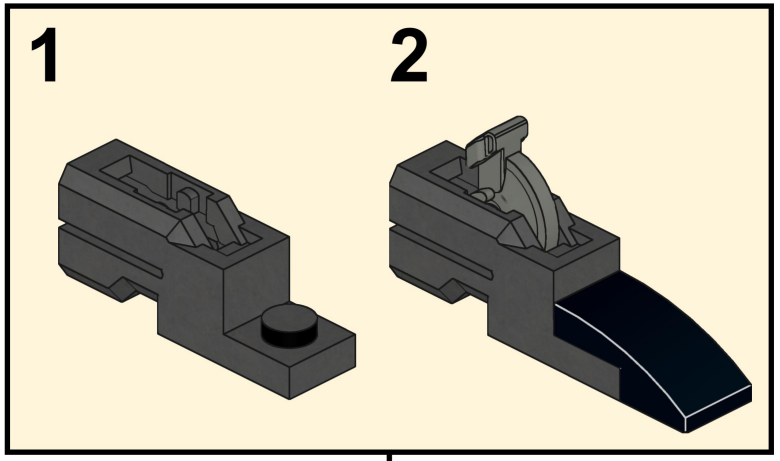

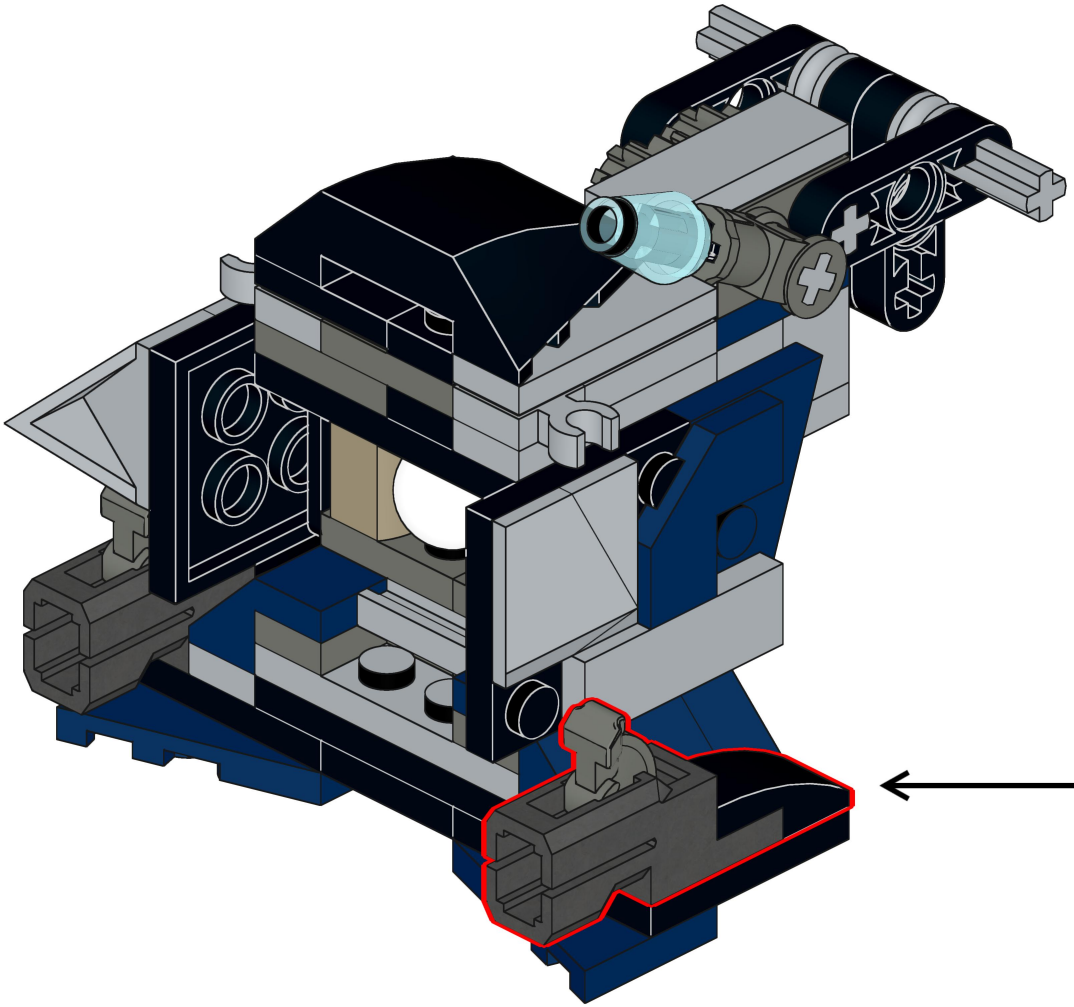

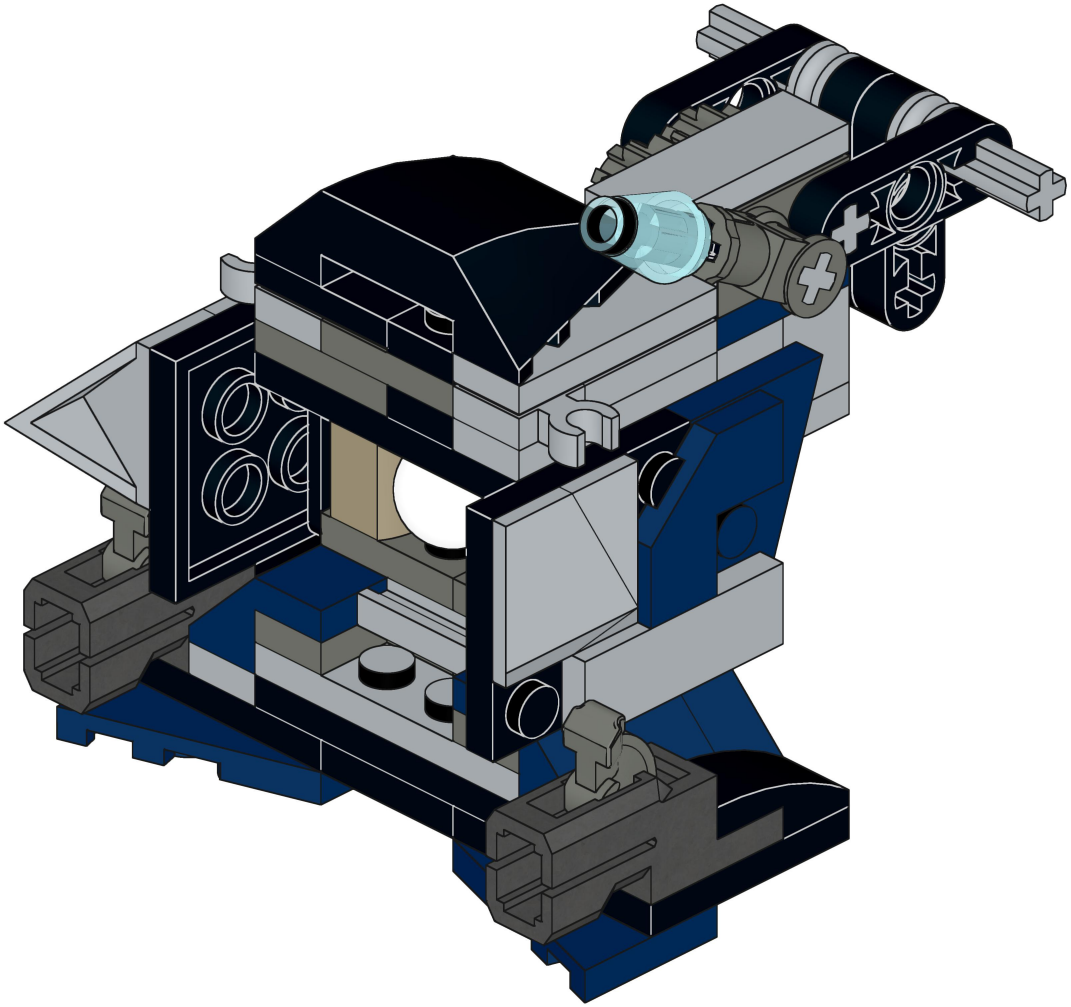

46

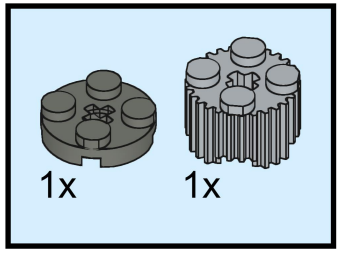

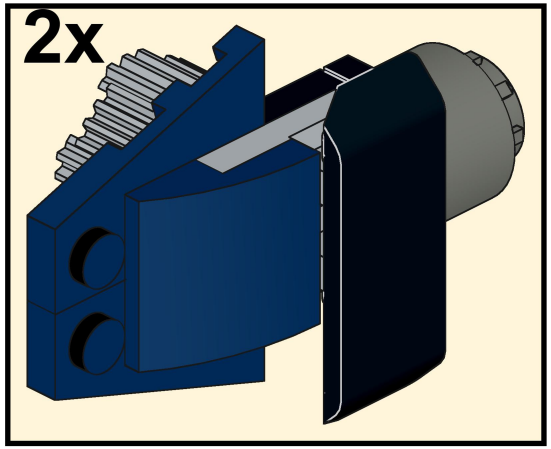

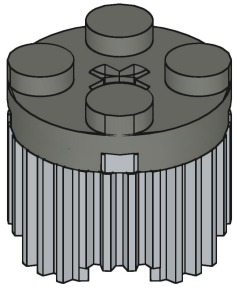

47

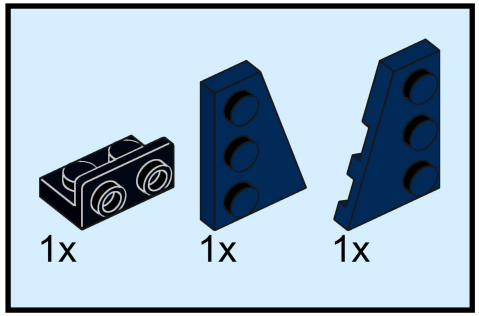

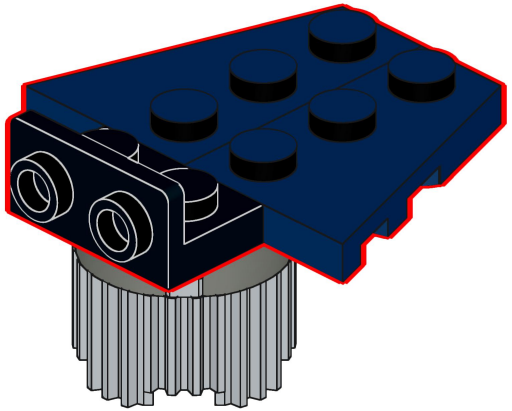

48

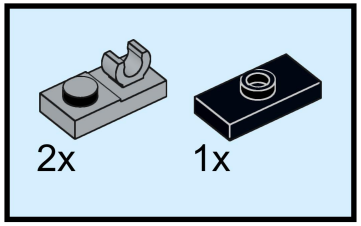

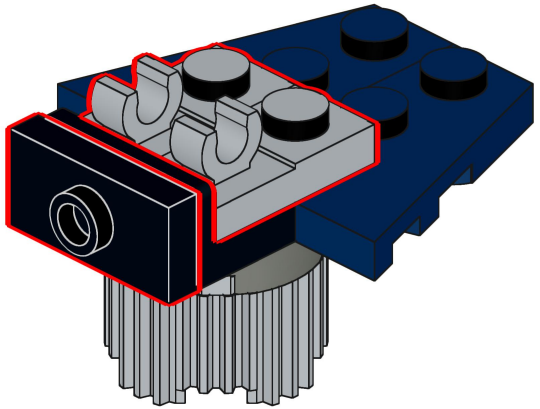

49

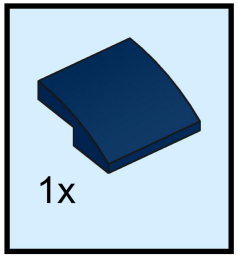

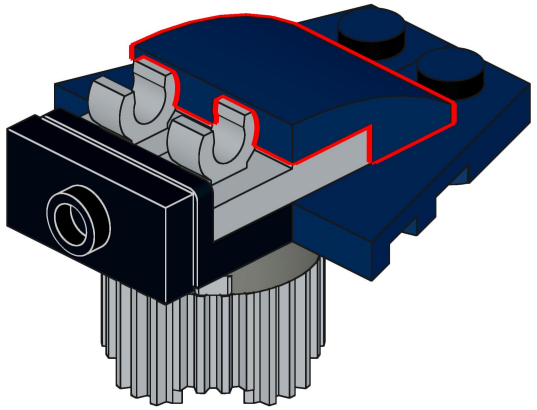

50

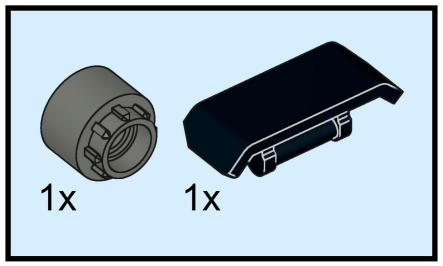

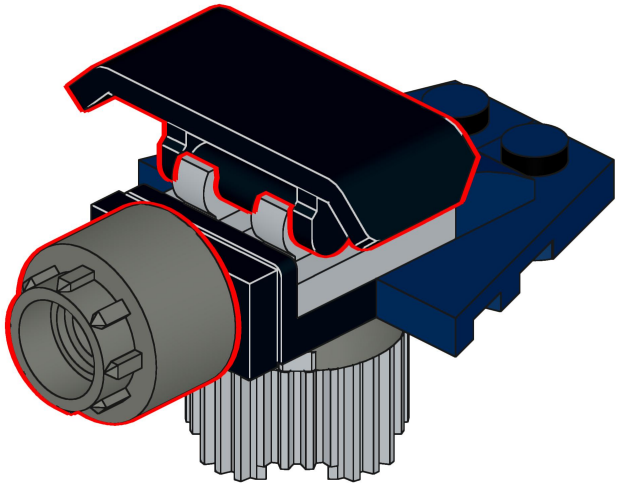

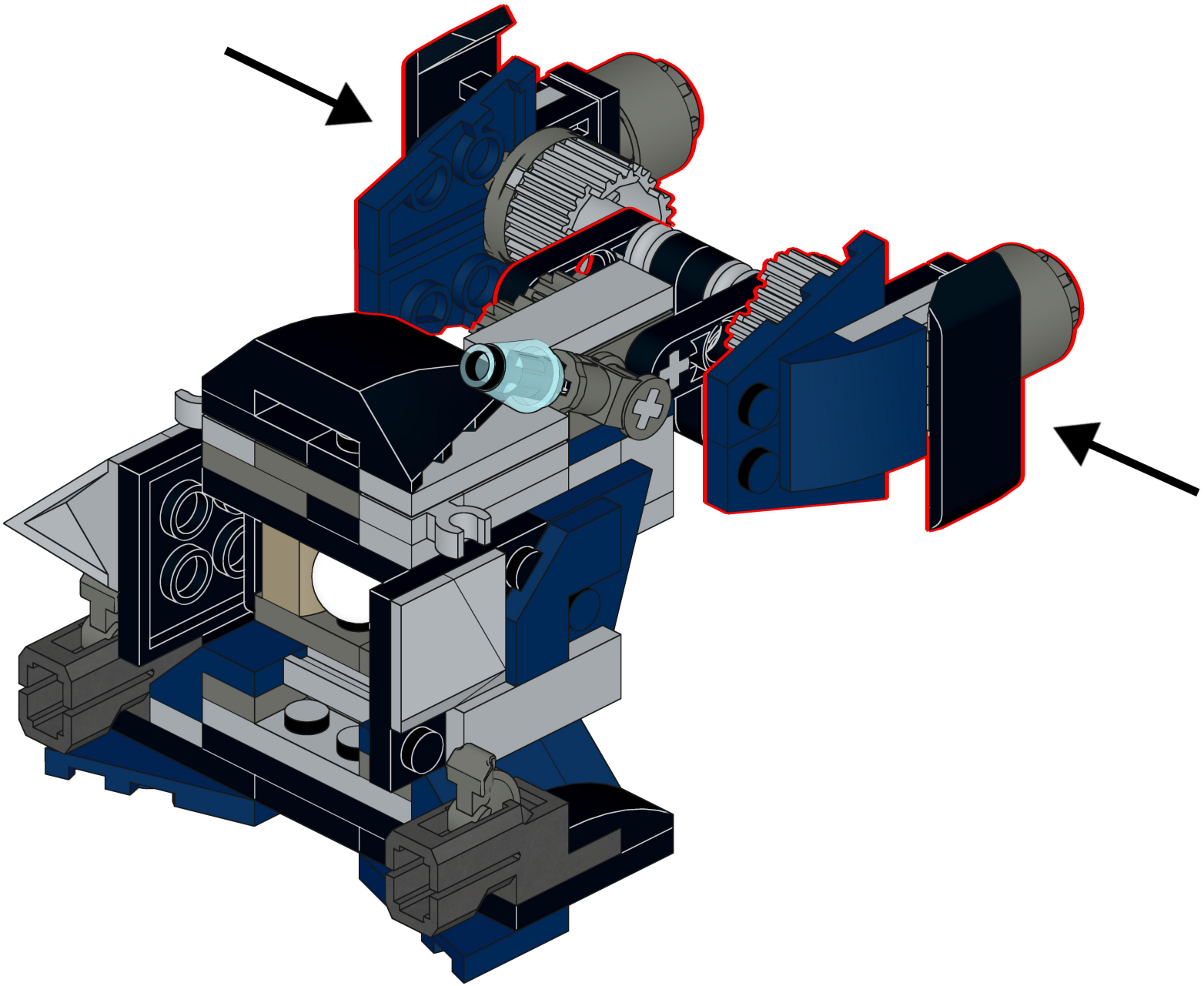

52

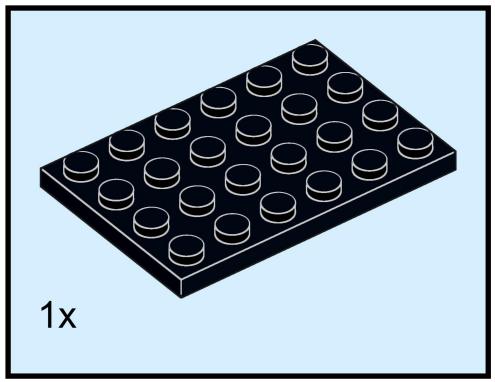

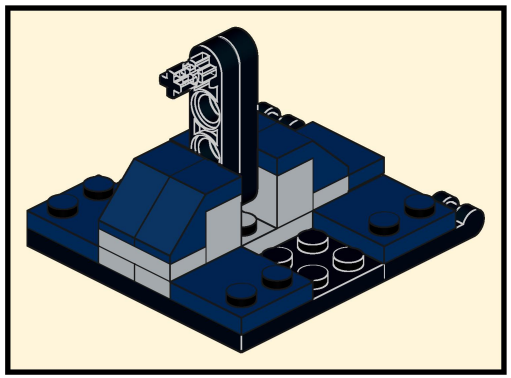

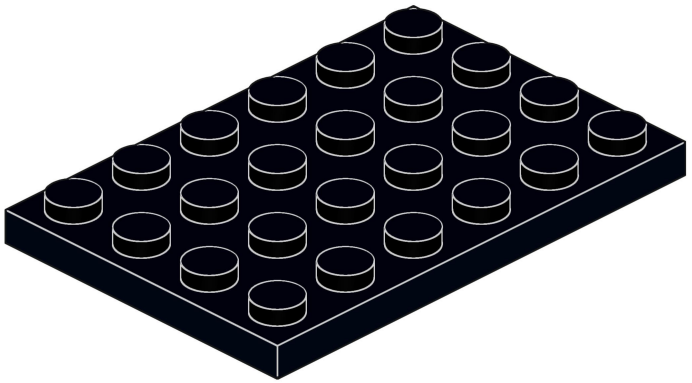

53

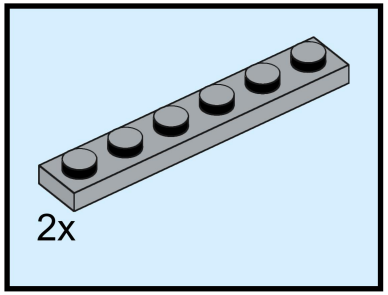

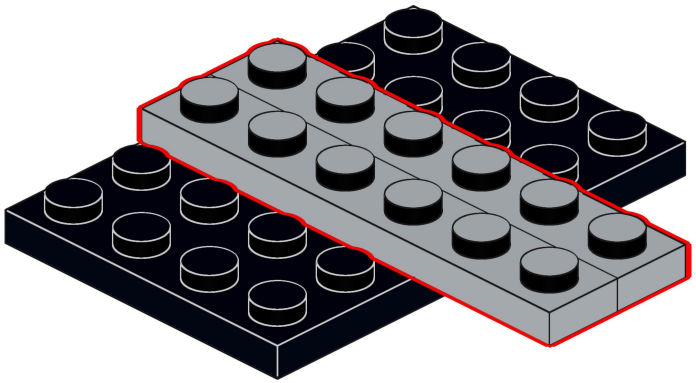

54

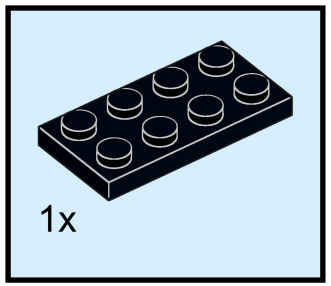

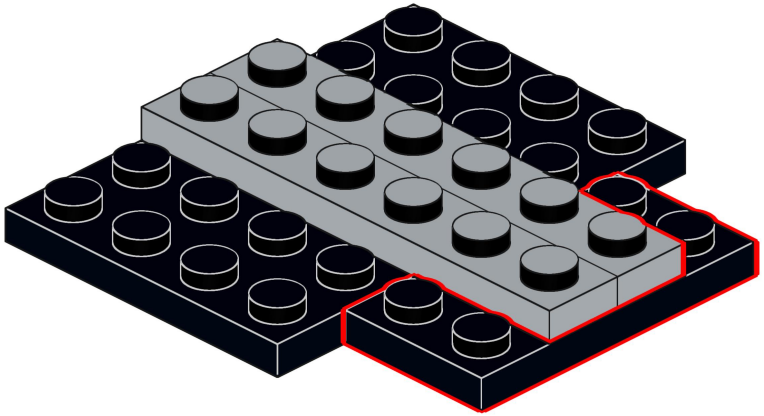

55

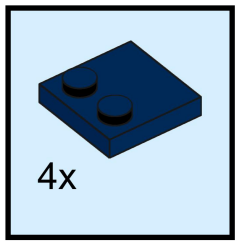

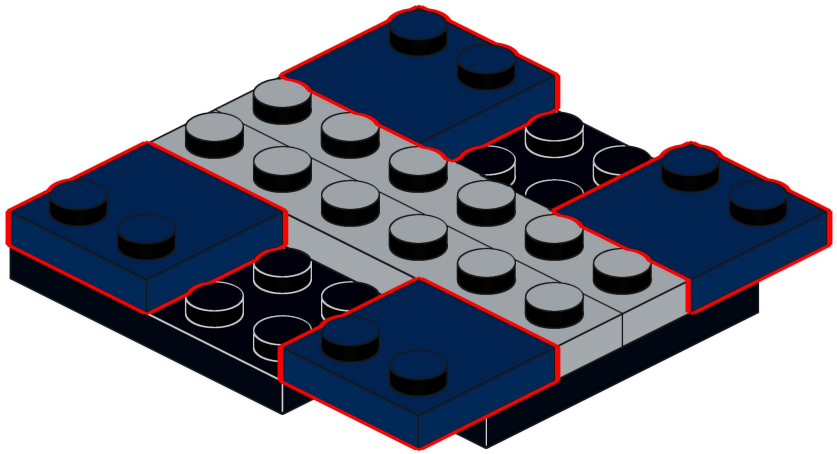

56

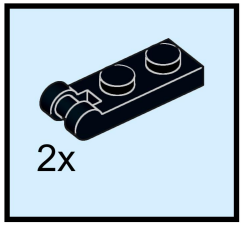



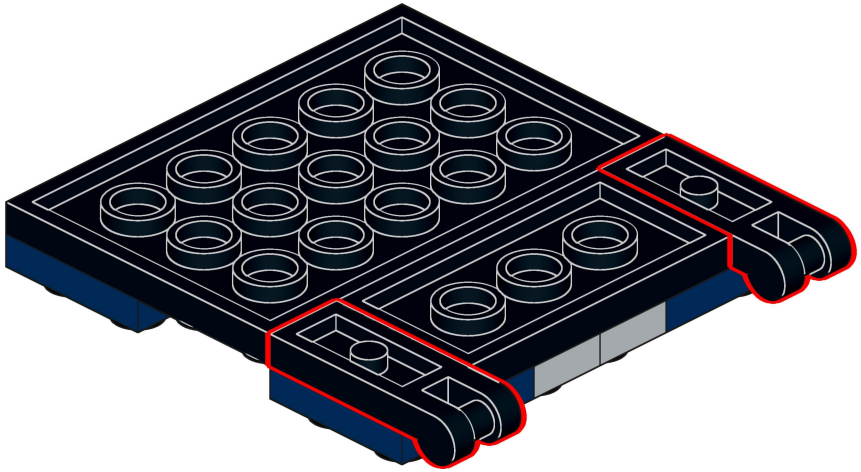

57

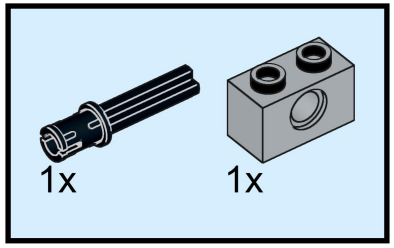

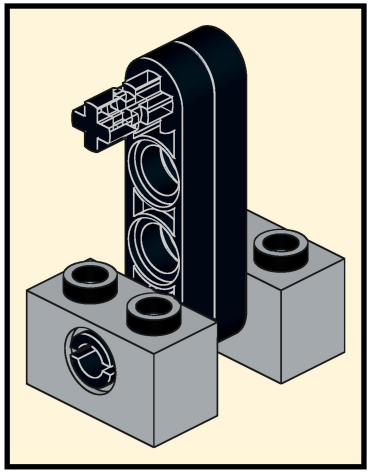

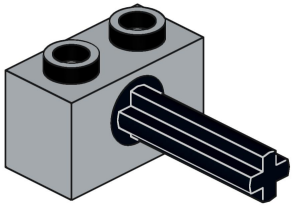

58

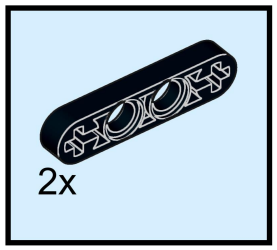

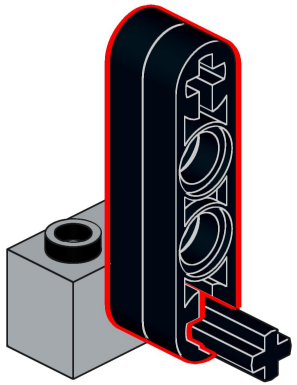

59

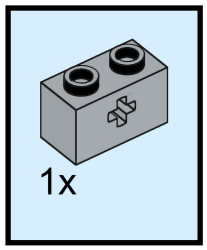

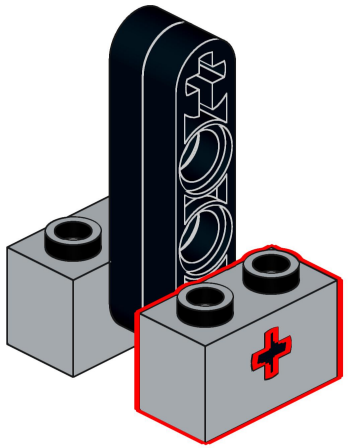

60

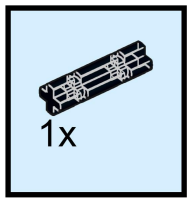

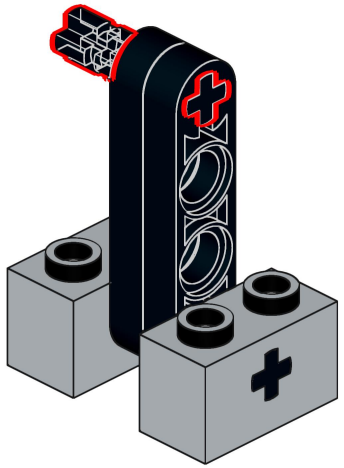

61

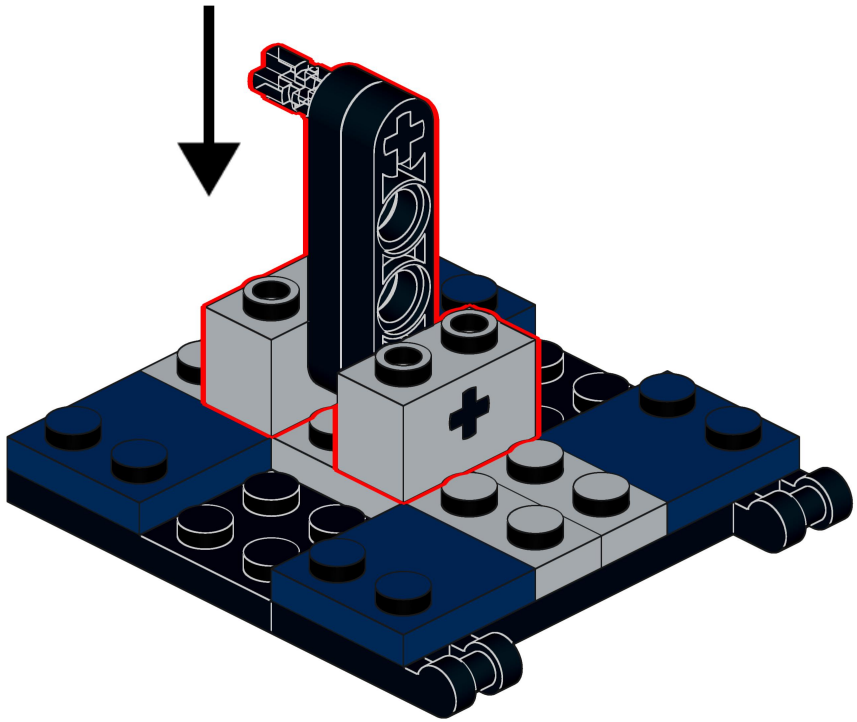

62

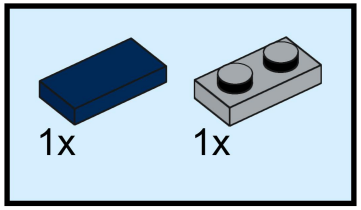

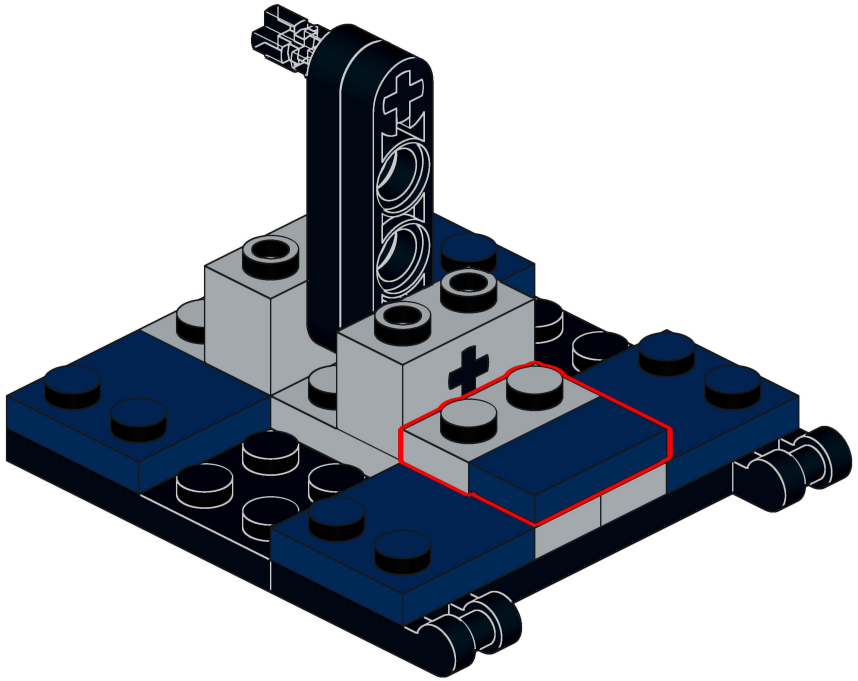

63

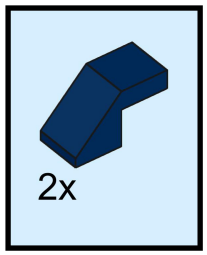

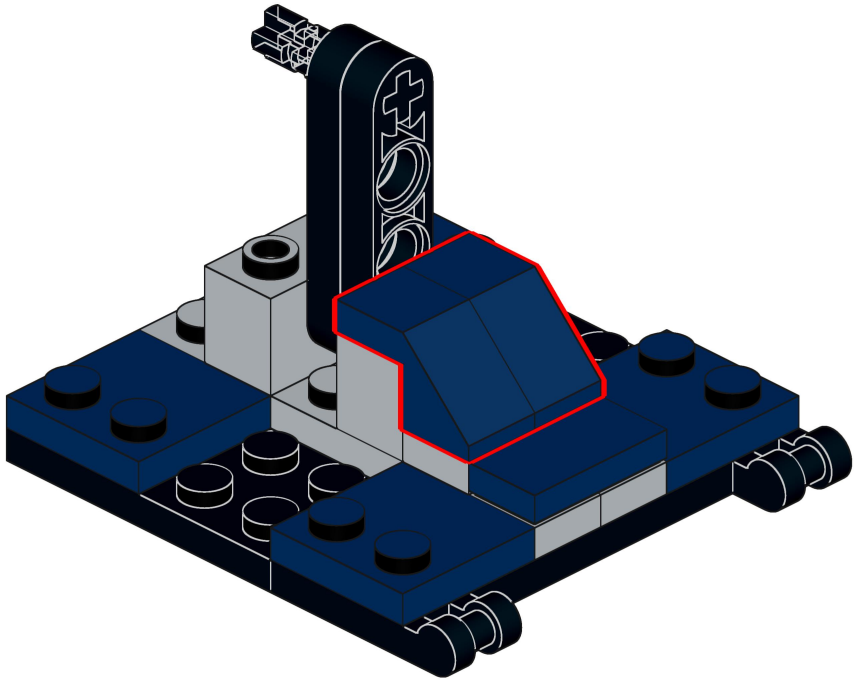

64

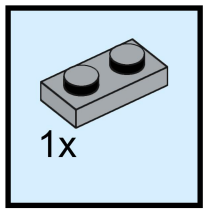

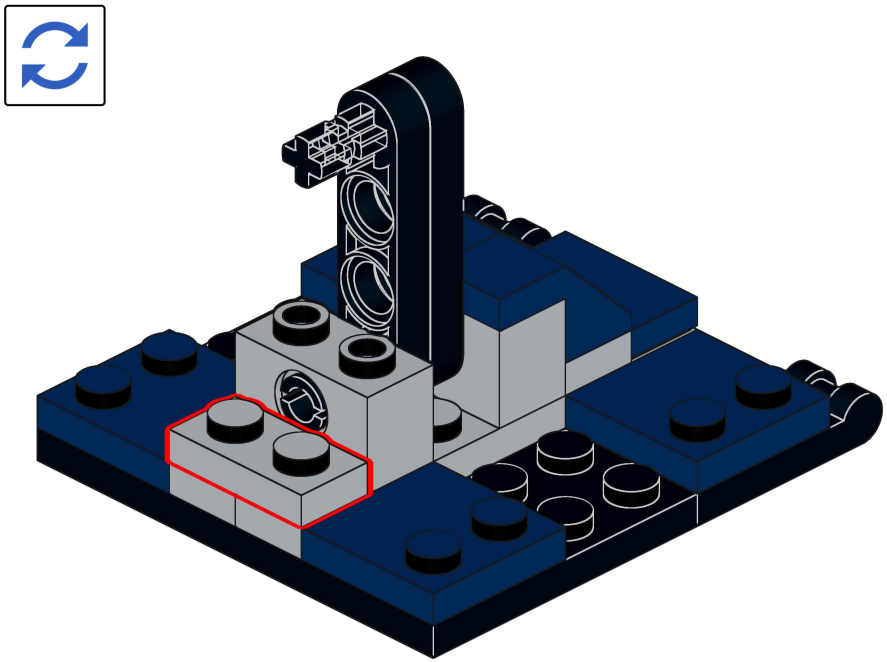

65

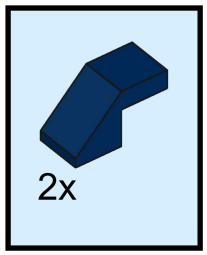

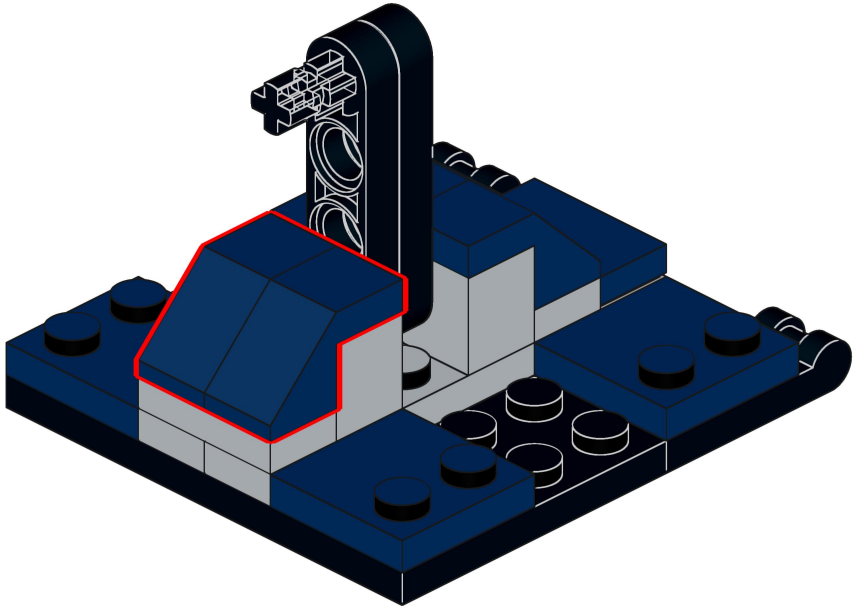

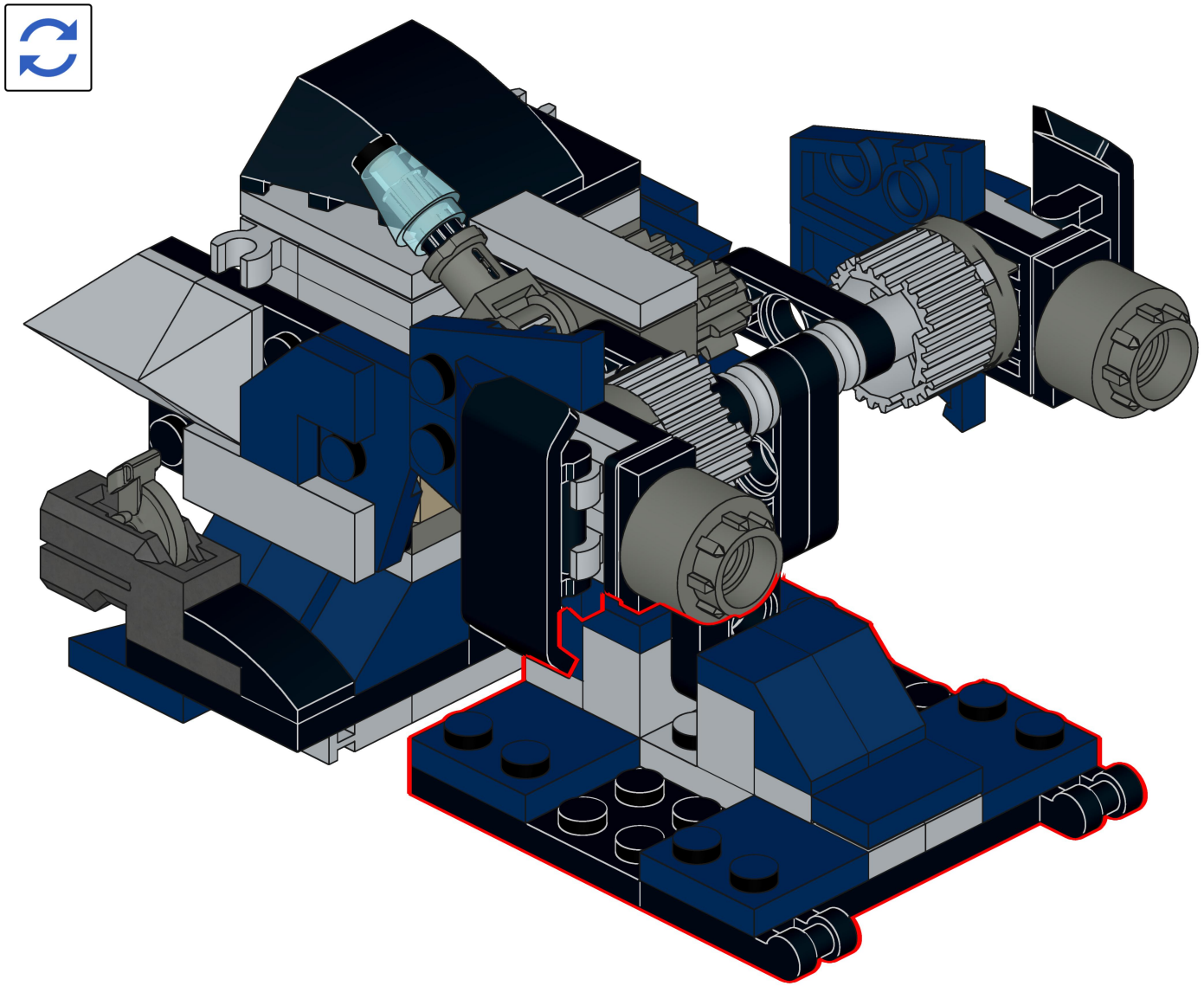

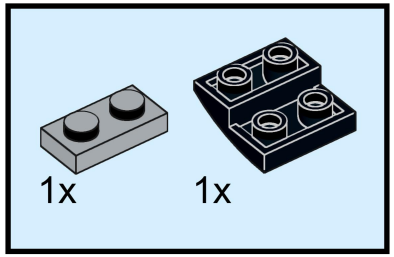

3

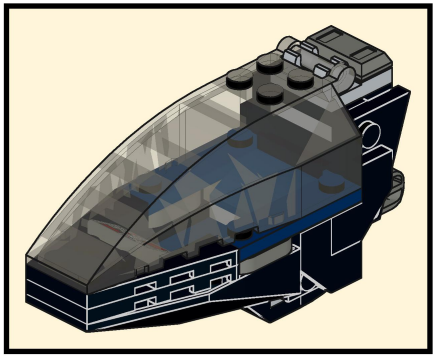

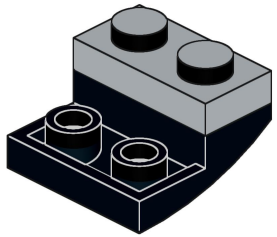

68

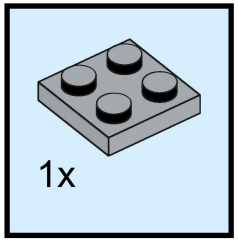

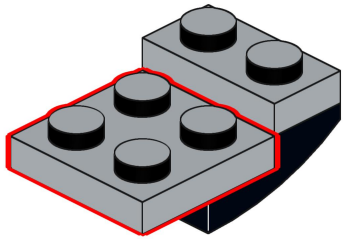

69

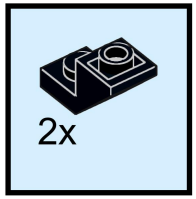

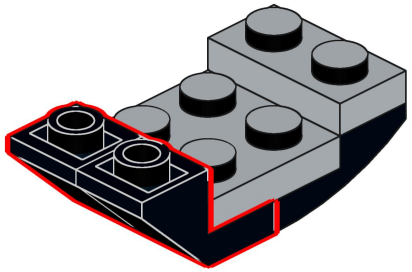

70

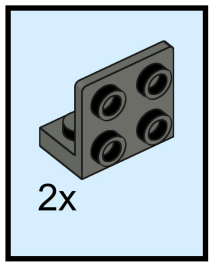

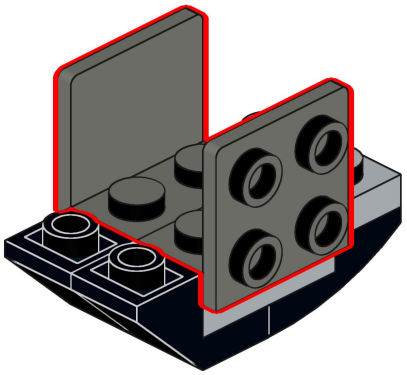

71

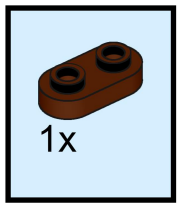

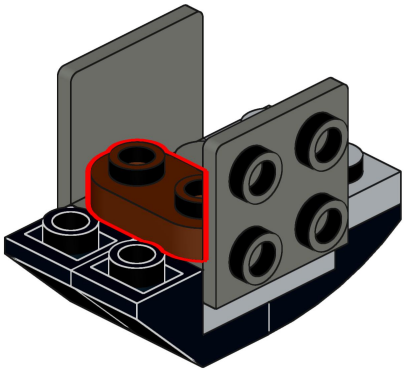

72

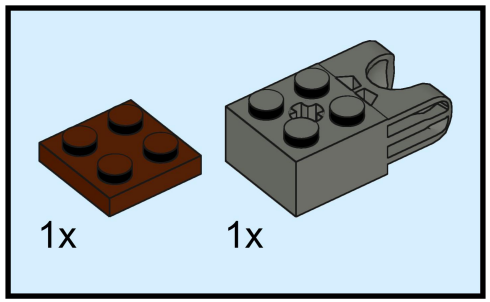

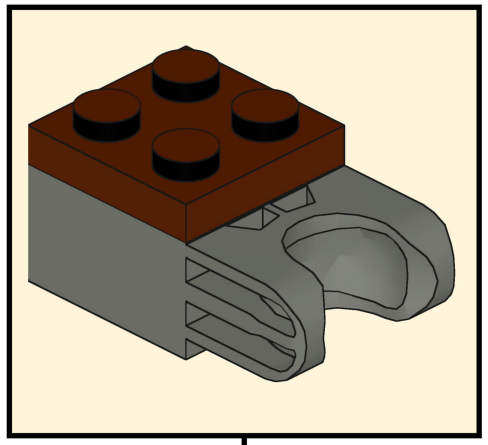

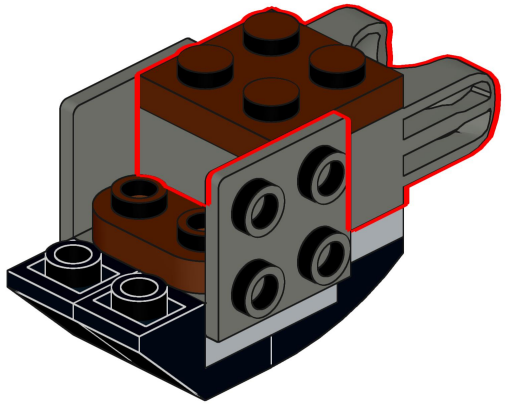

73

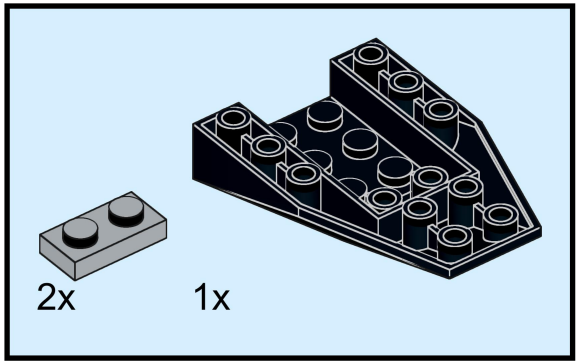

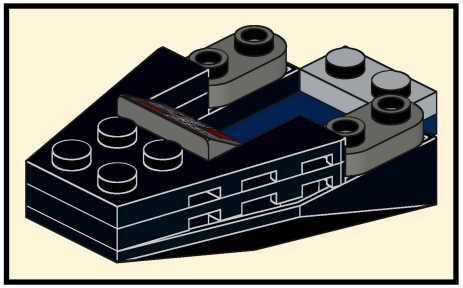

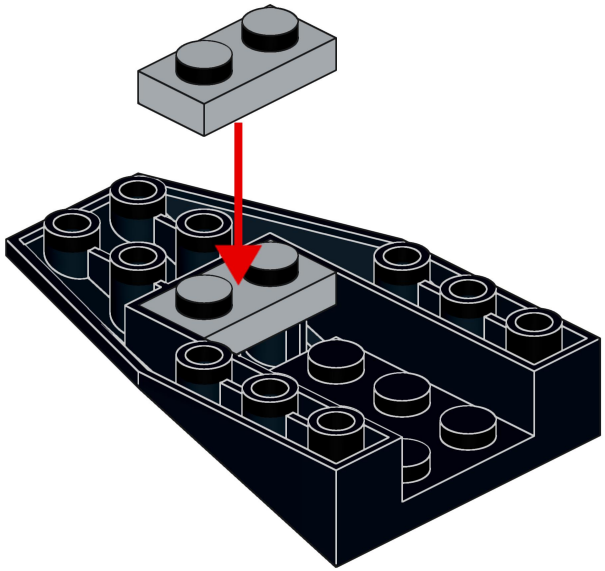

74

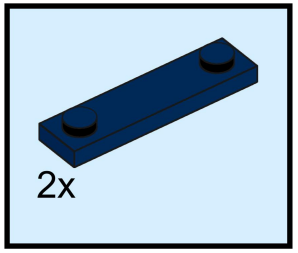

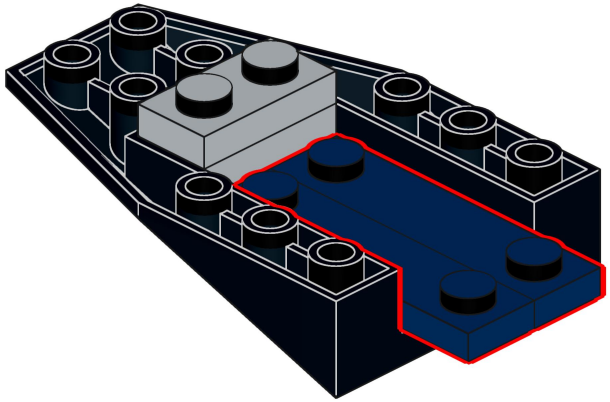

75

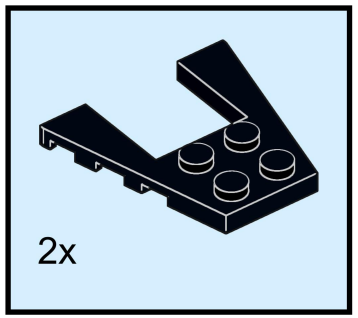

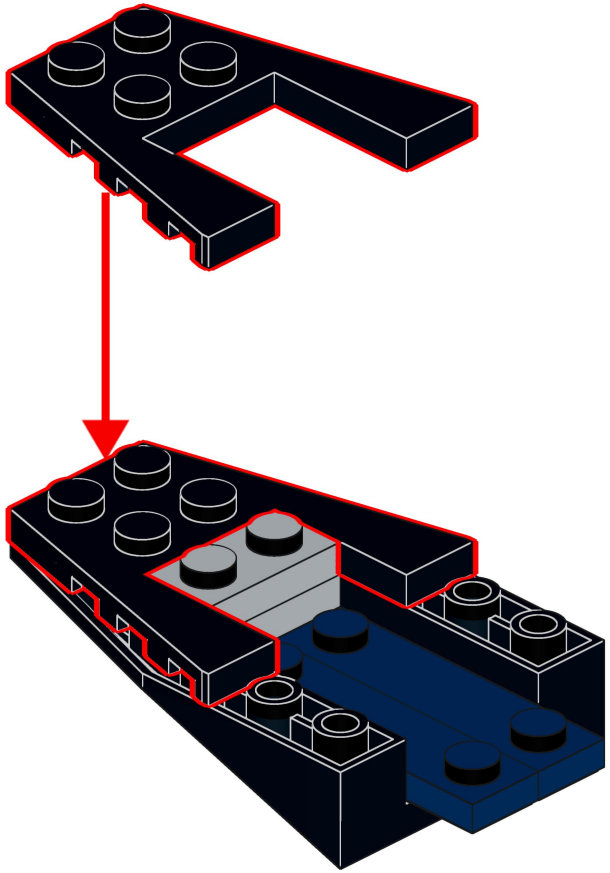

76

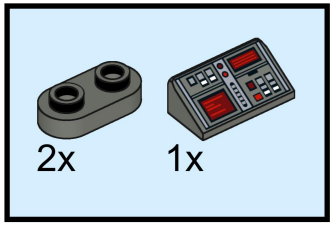

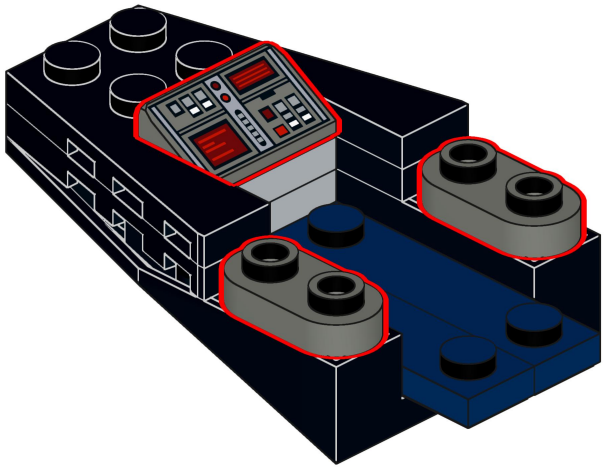

77

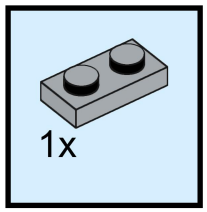

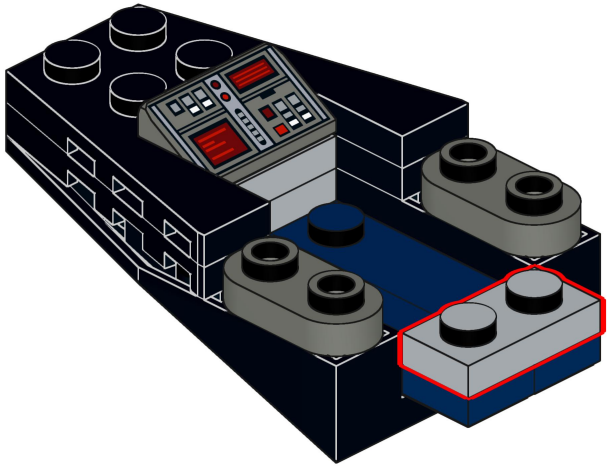

78

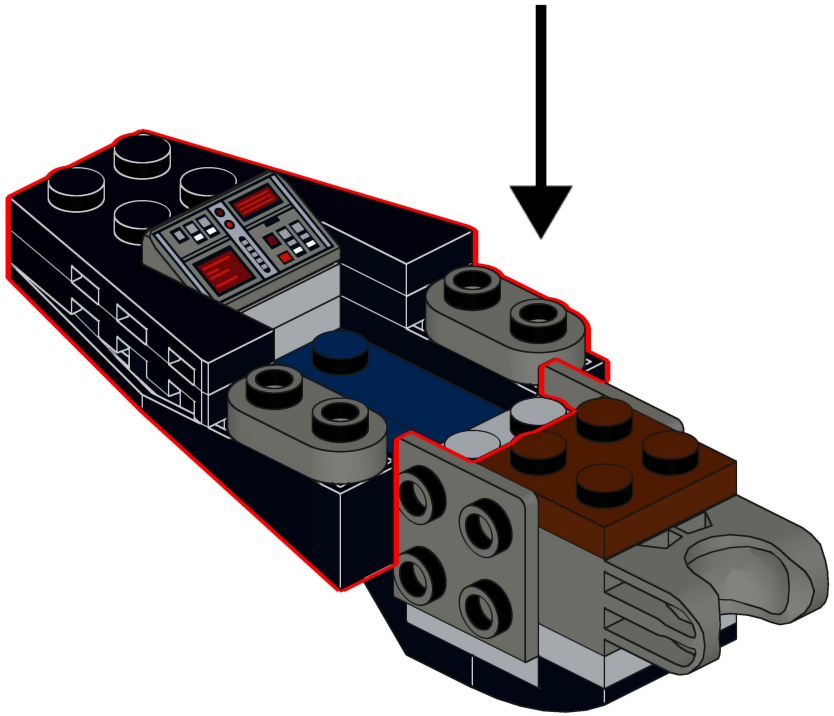

79

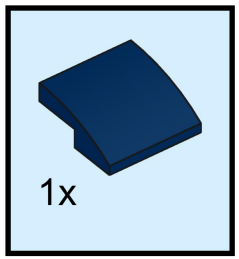

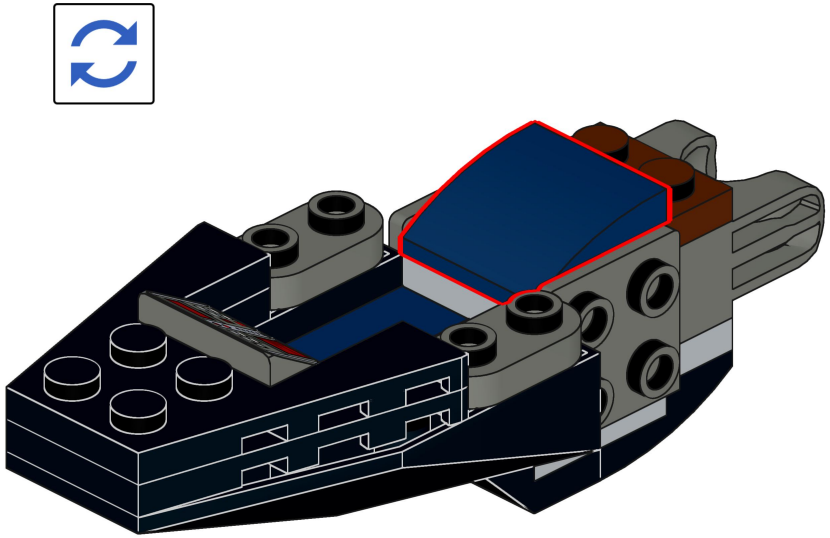

80

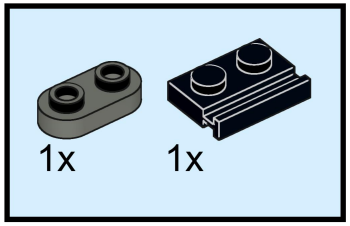

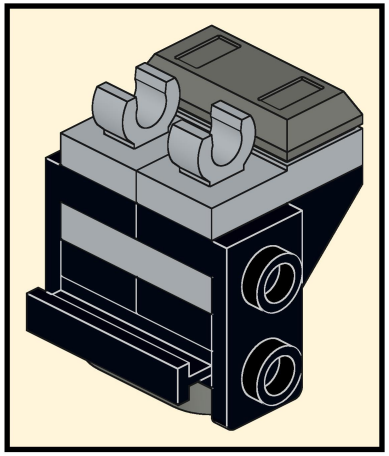

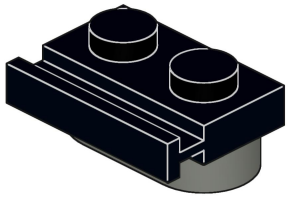

81

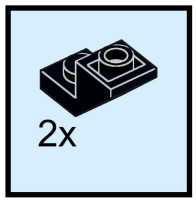

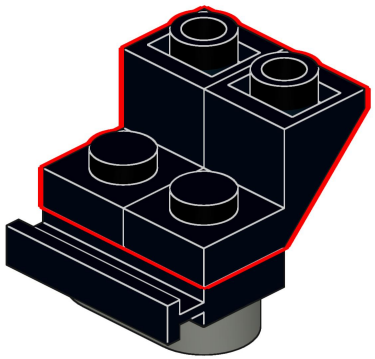

82

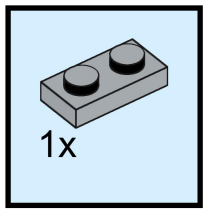

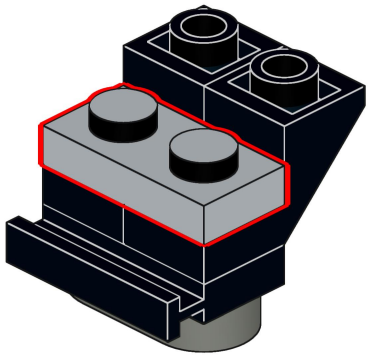

83

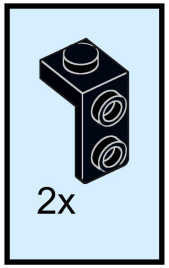

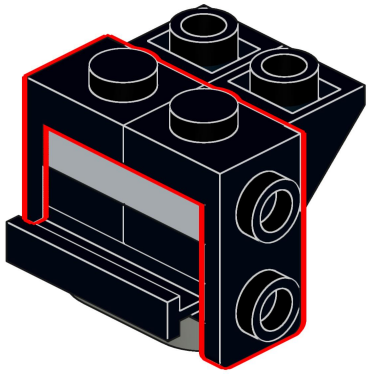

84

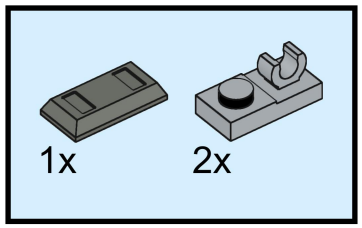

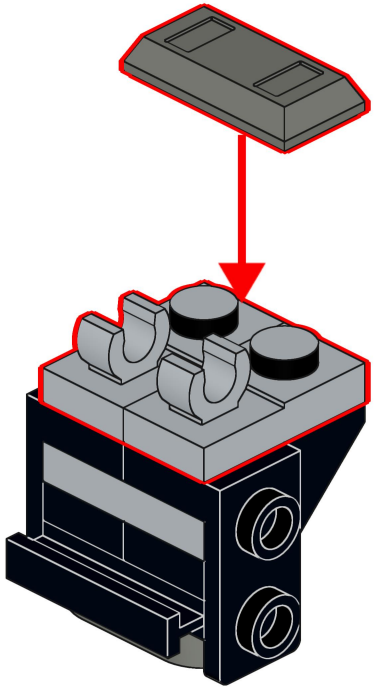

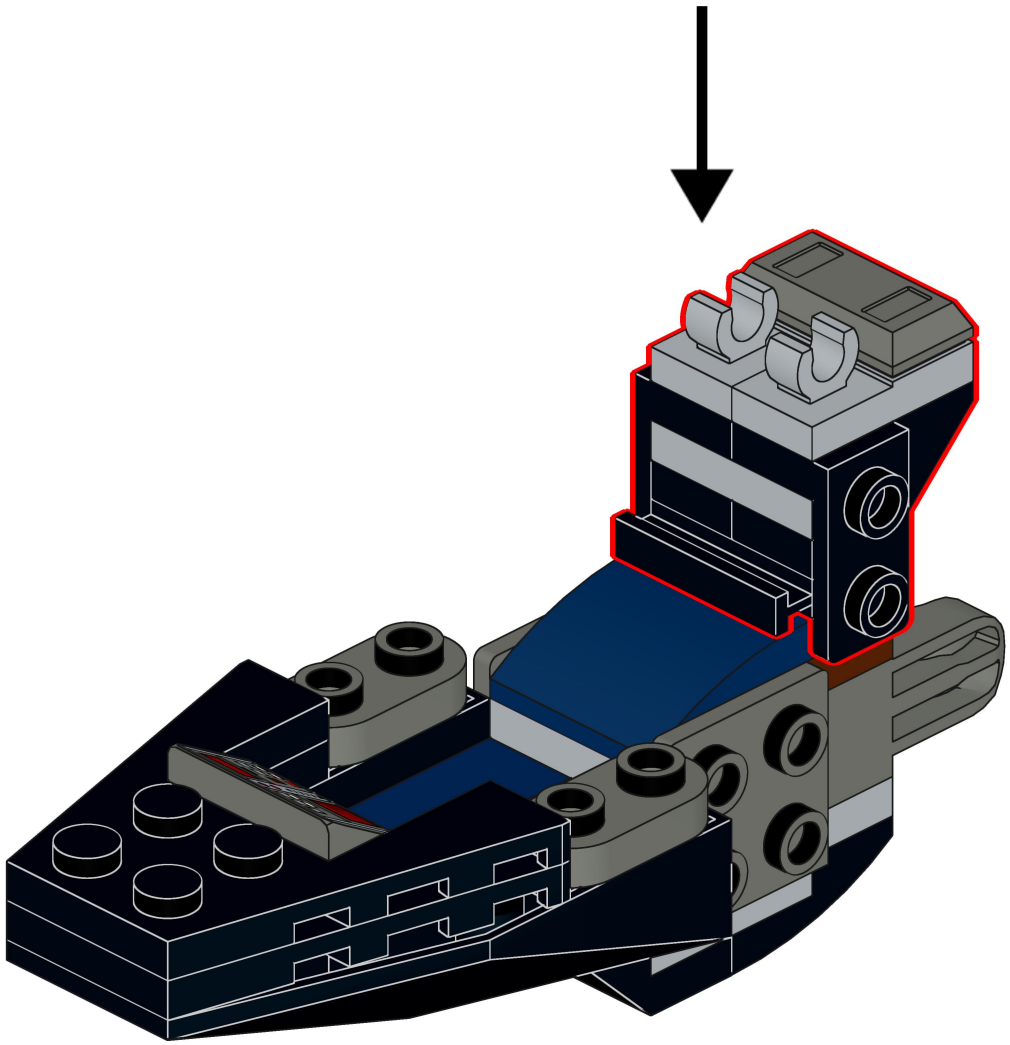

86

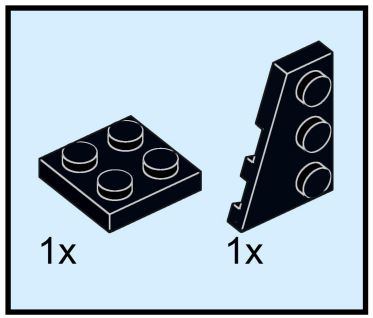

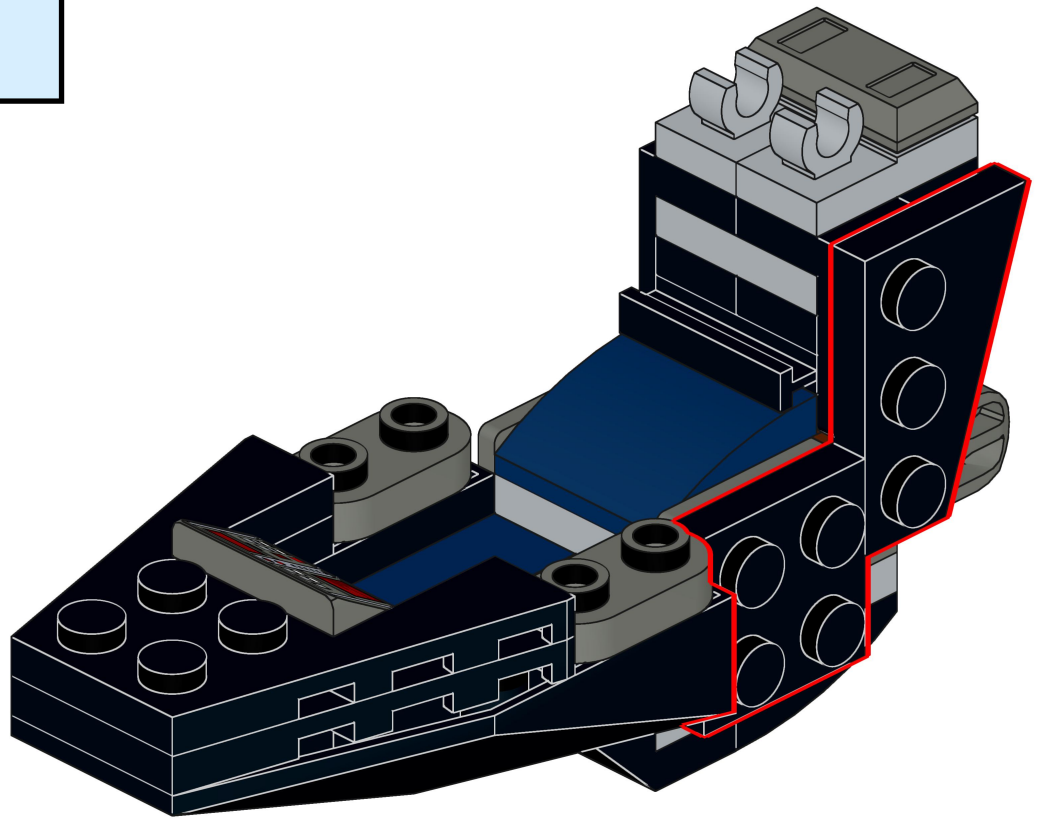

87

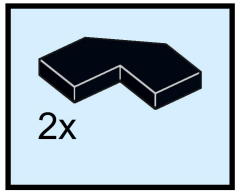

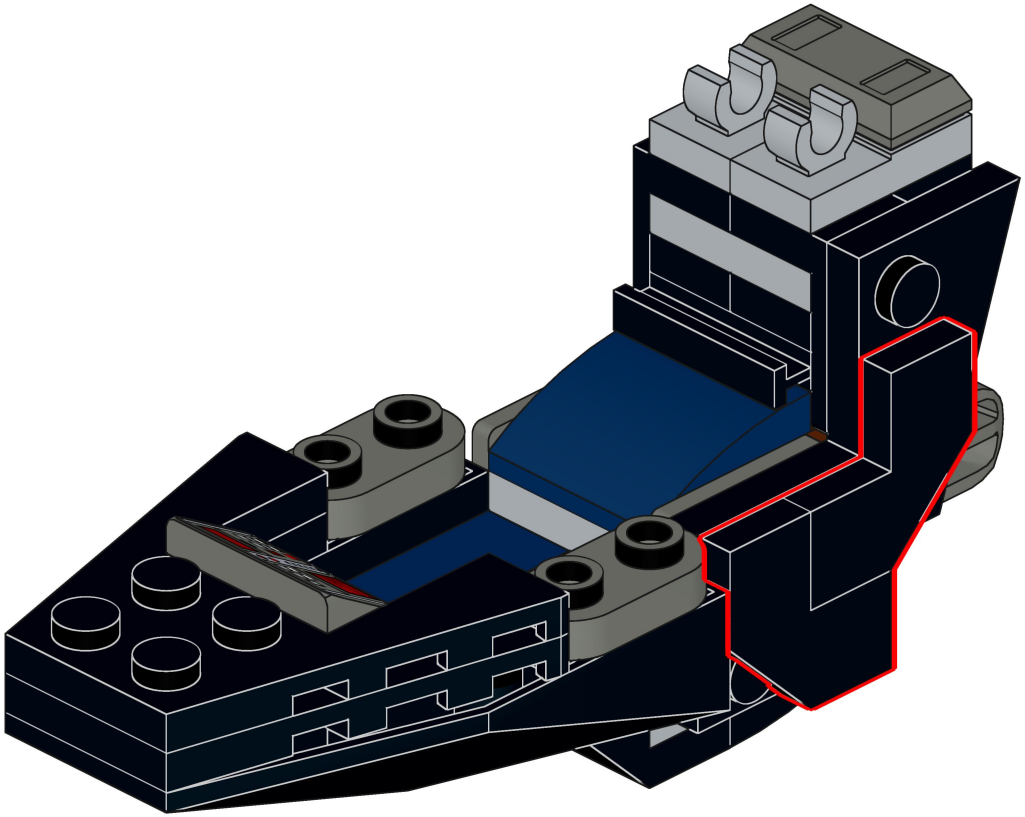

88

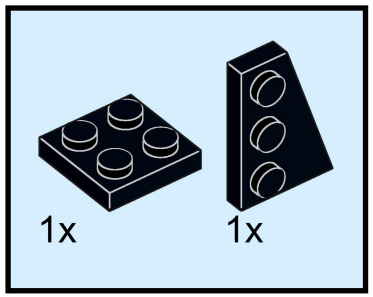

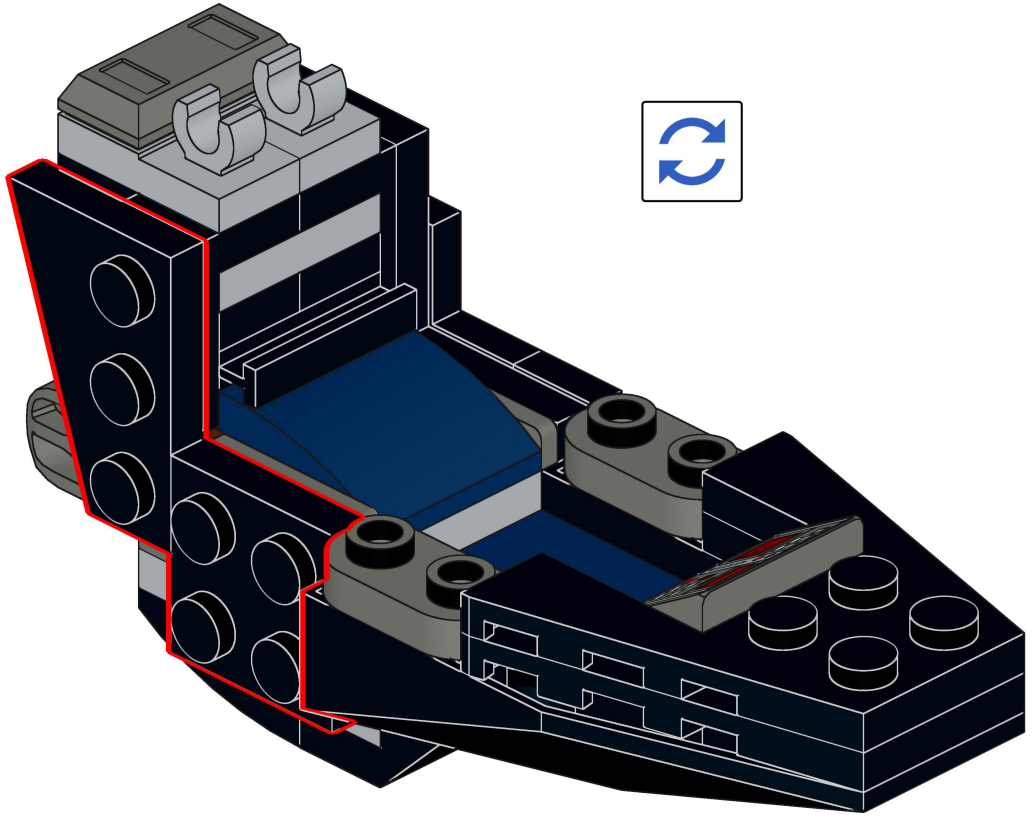

89

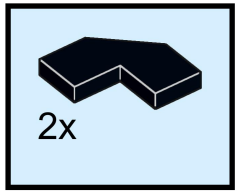

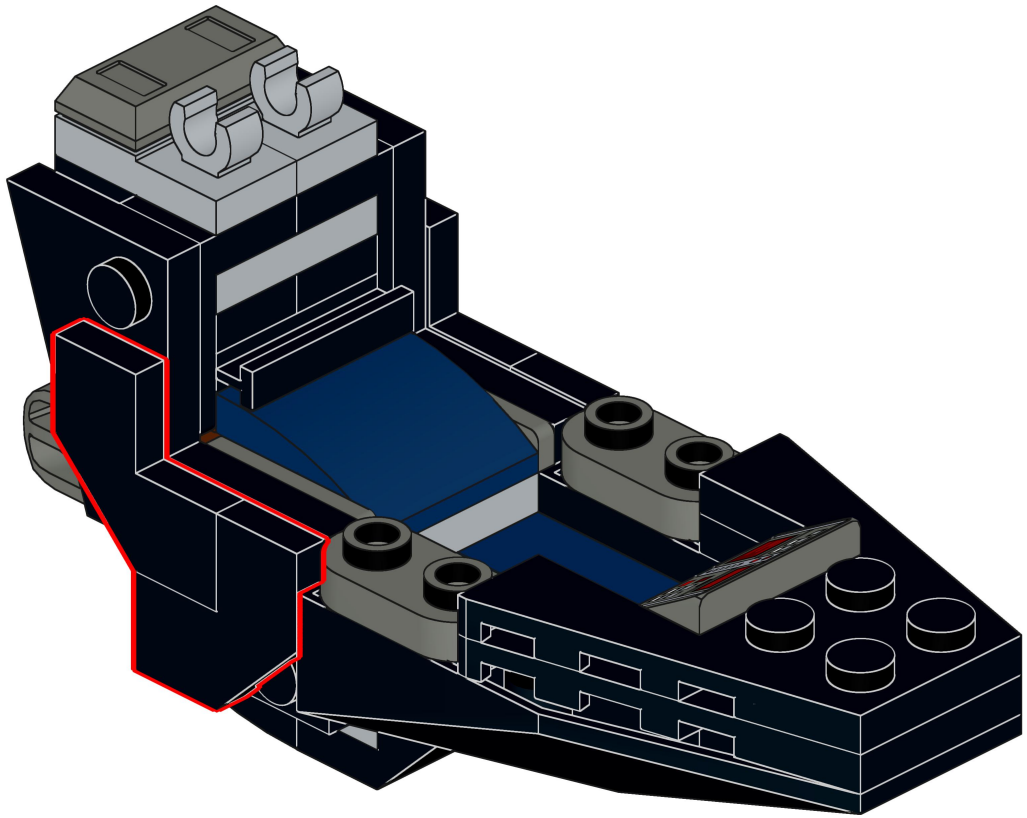

90

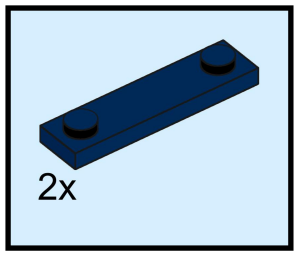

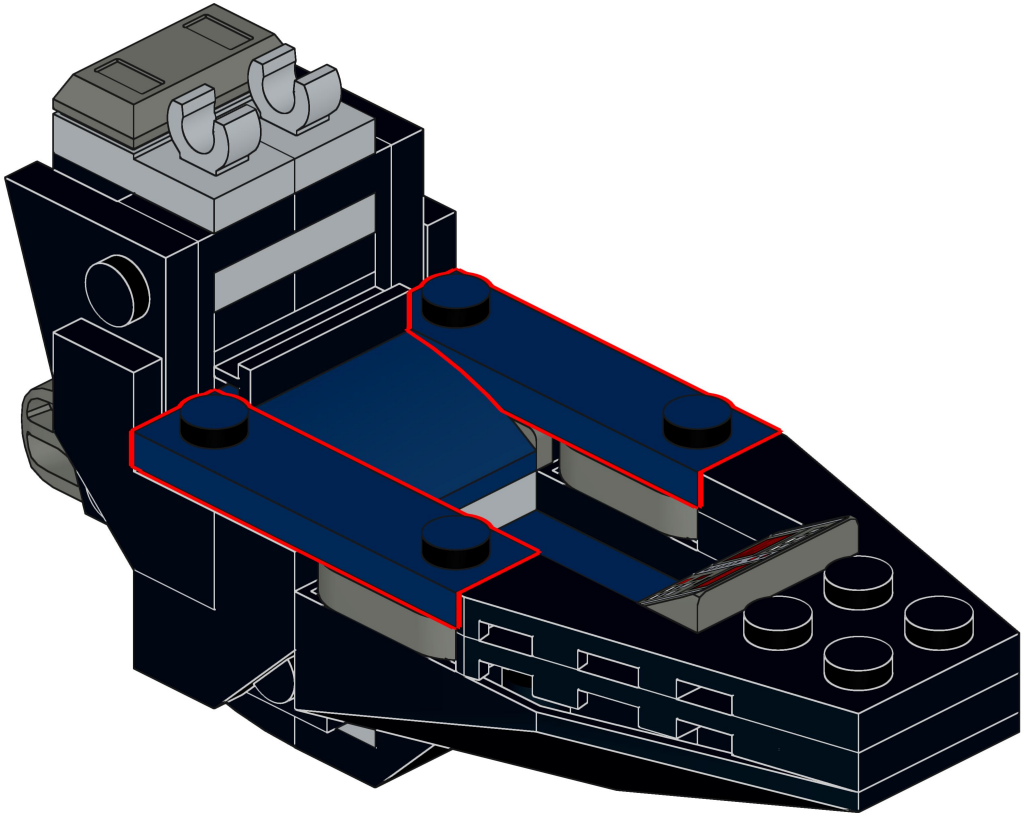

91

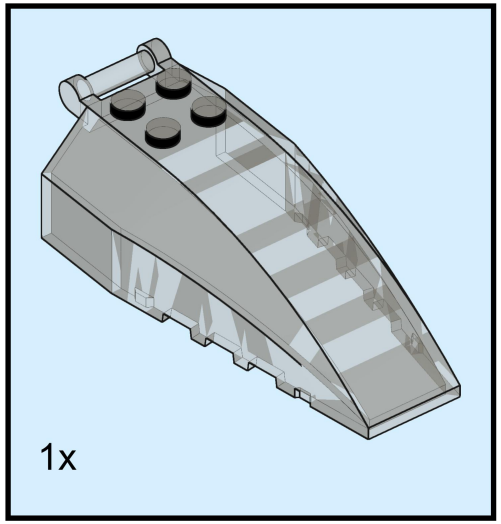

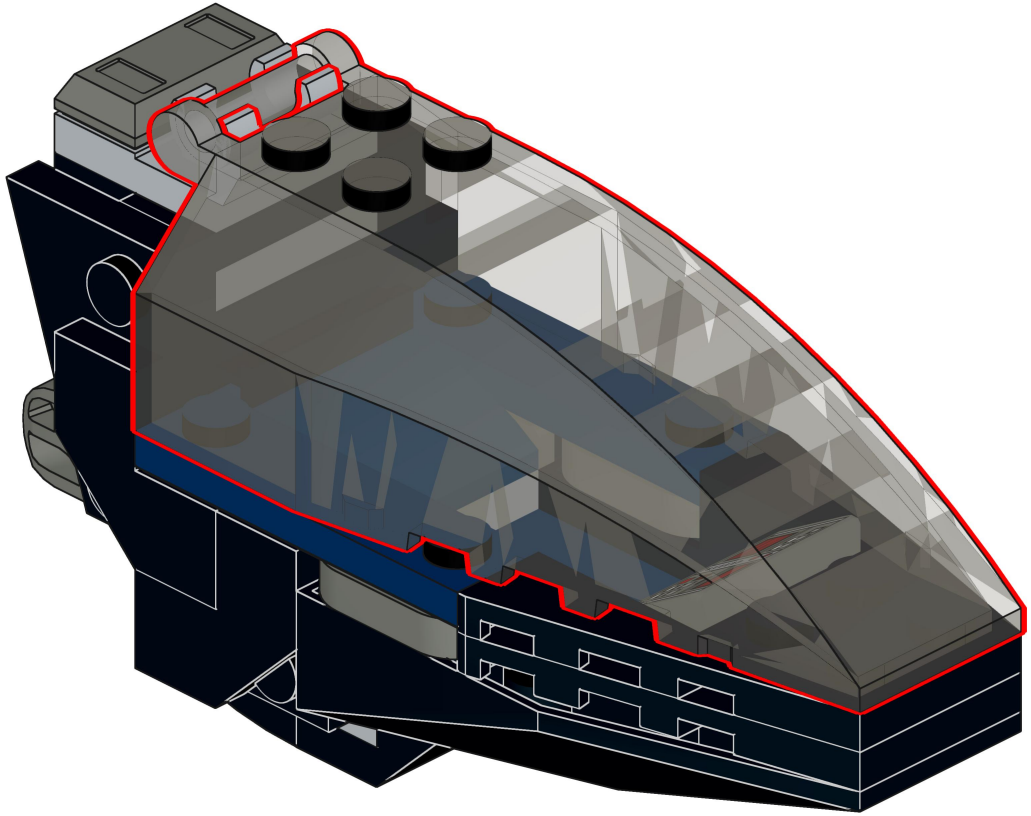

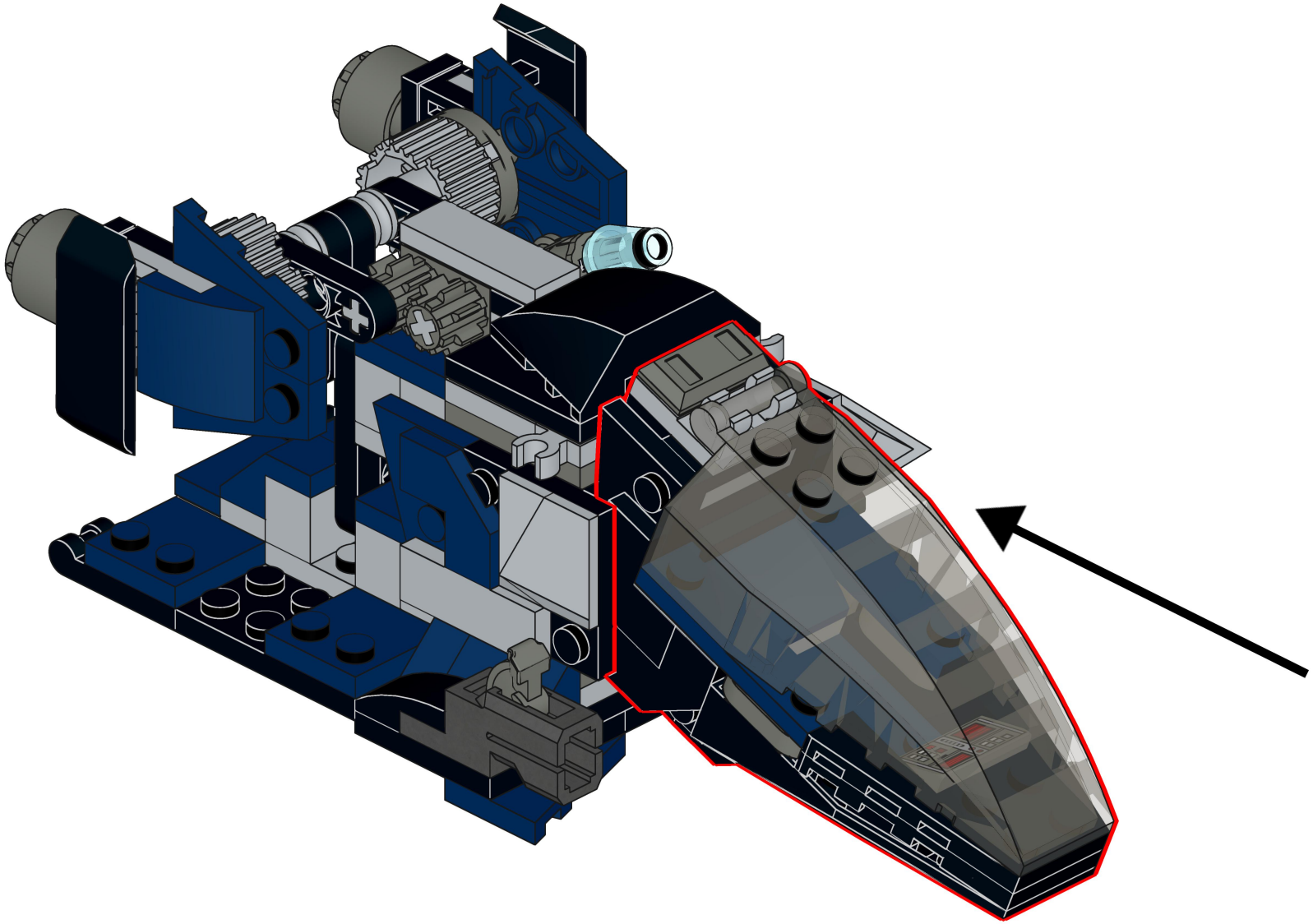

93

