

brixpando.com

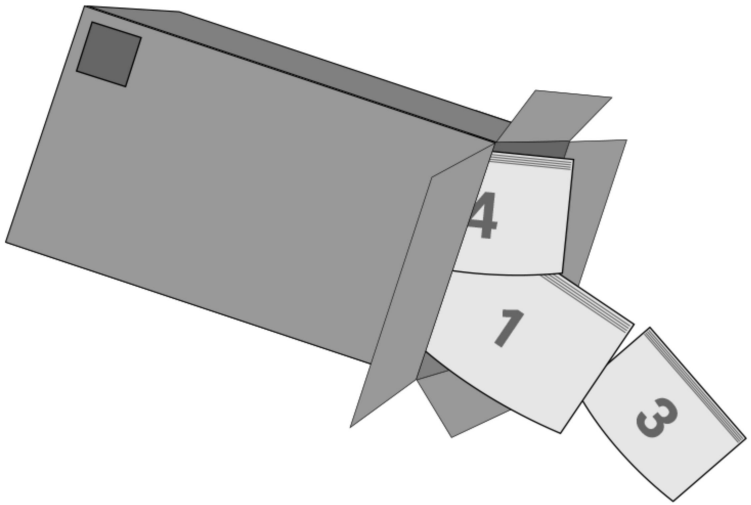
4
7
3

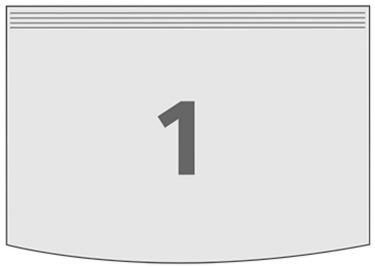
1

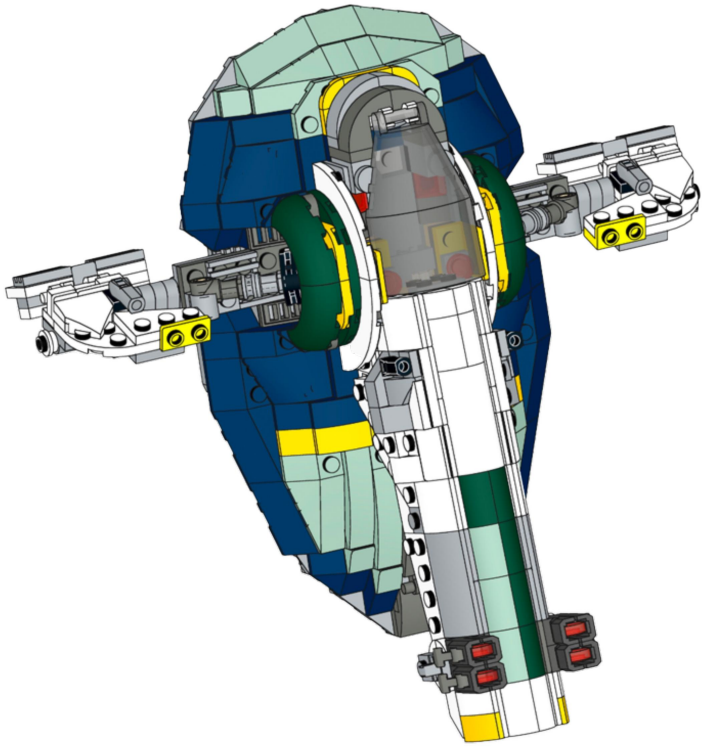

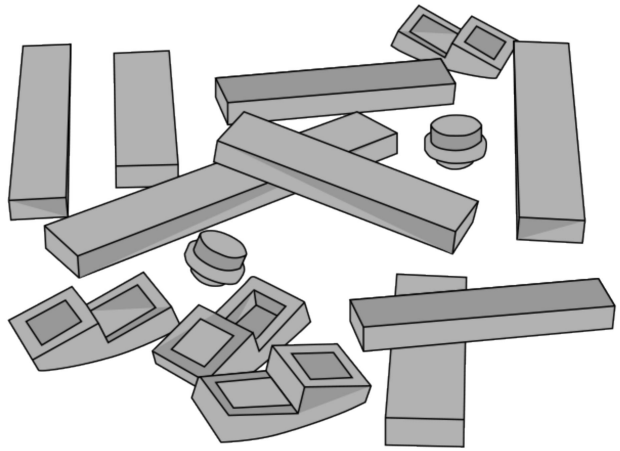



1

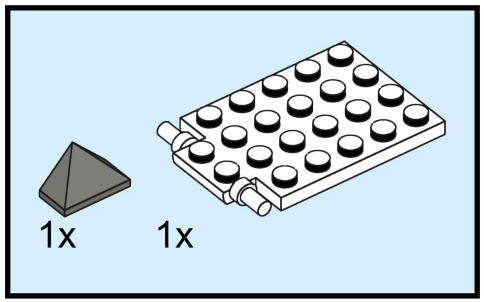

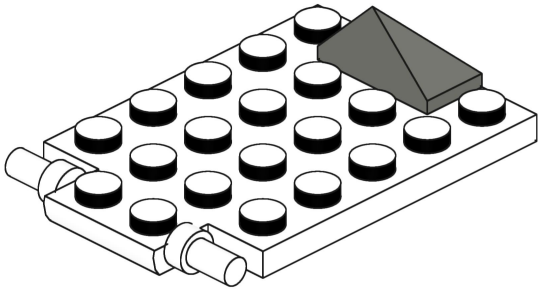

1

2

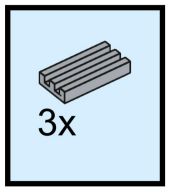

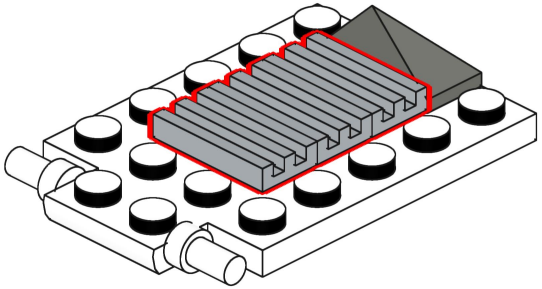

3

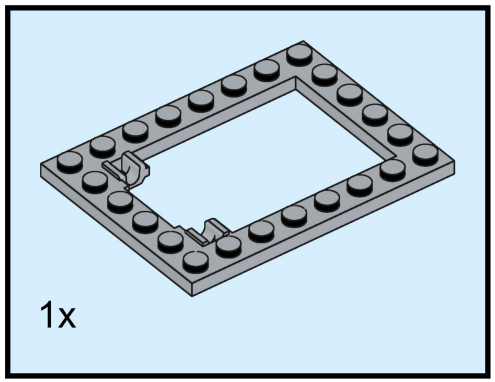

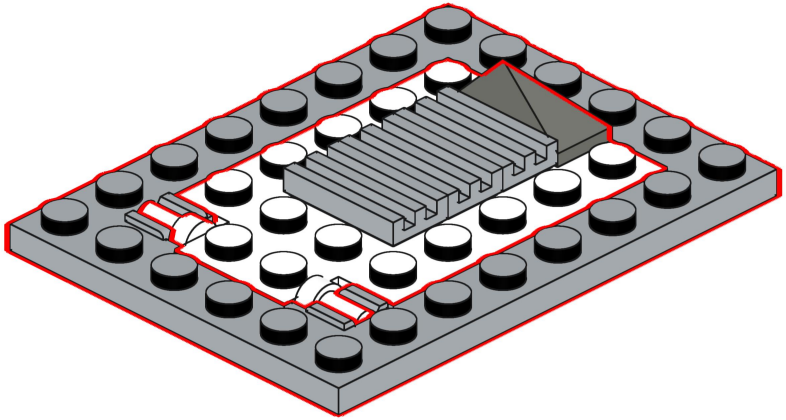

4

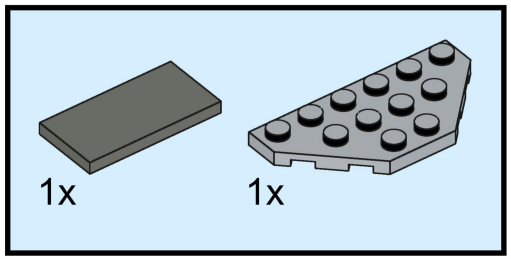

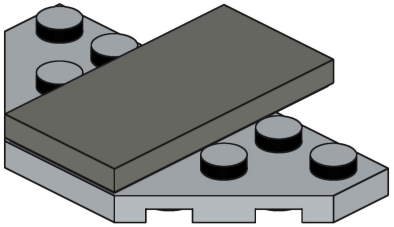

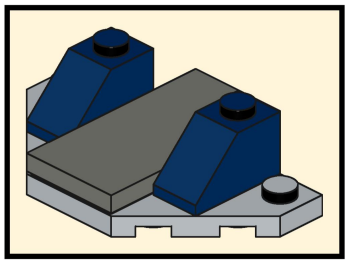

5

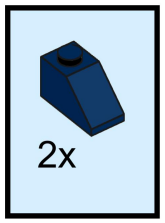

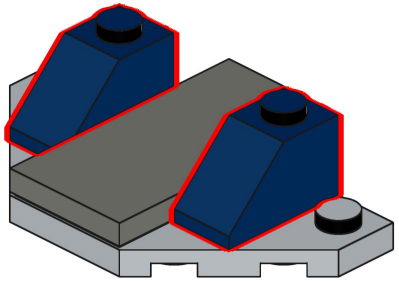



6

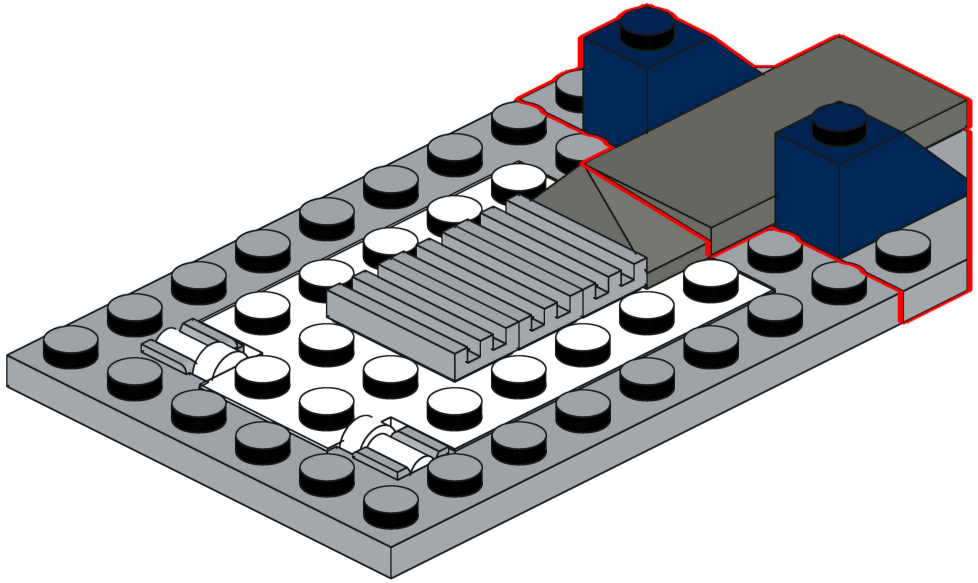

7

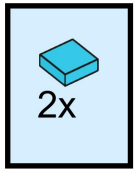

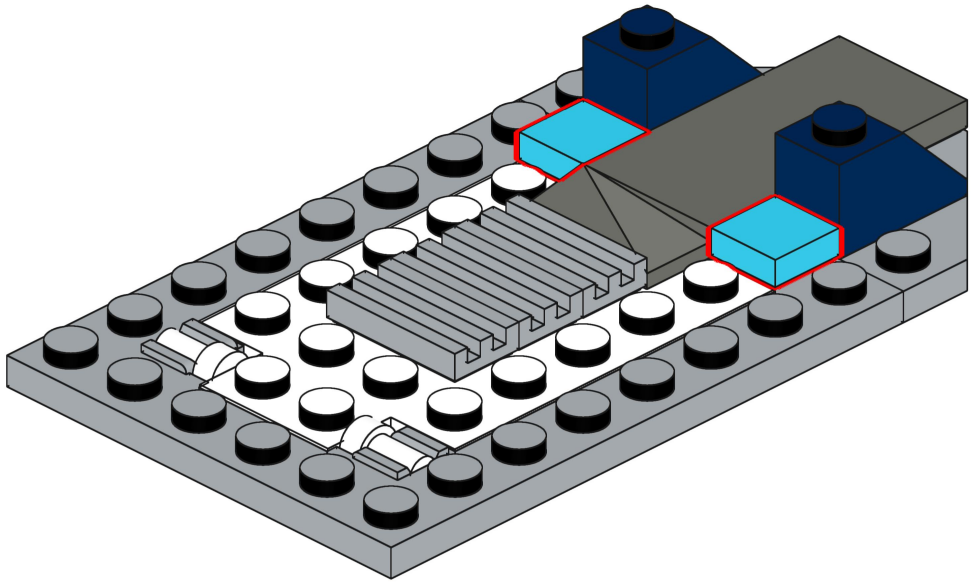

8

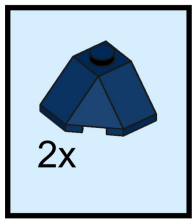

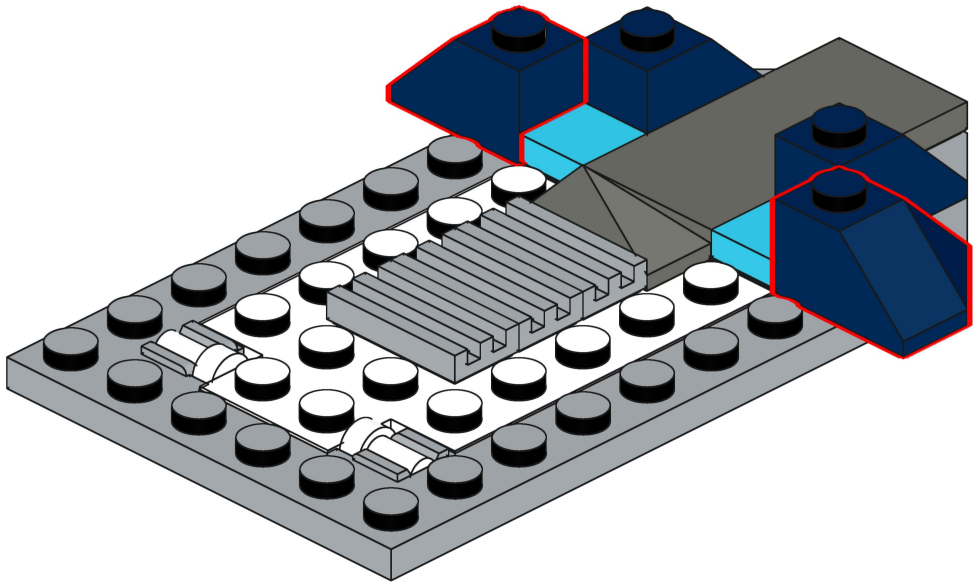

9

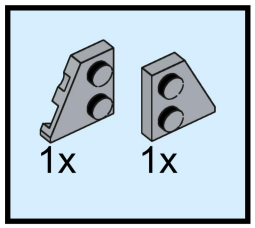

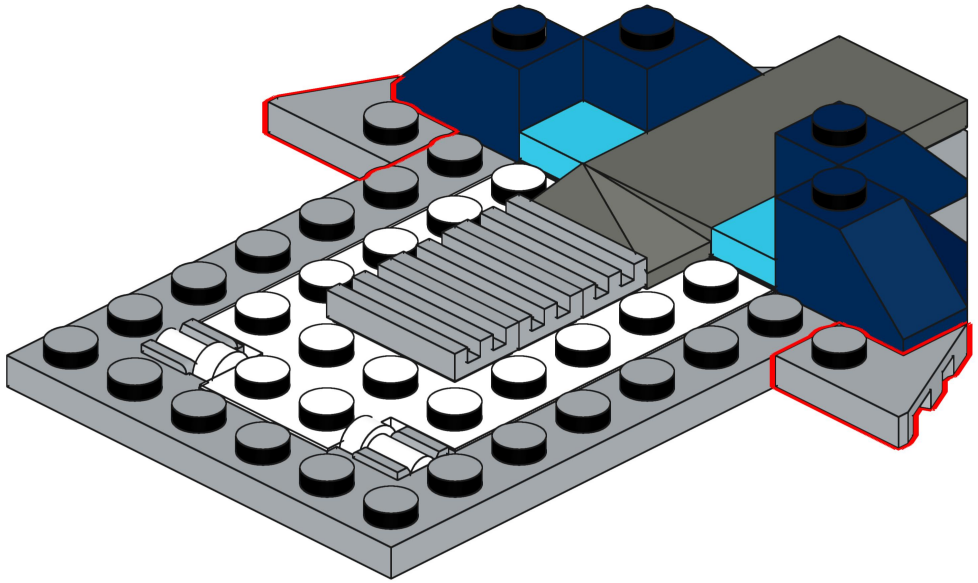

10

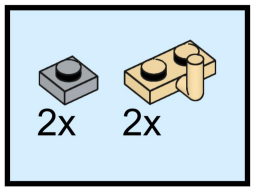

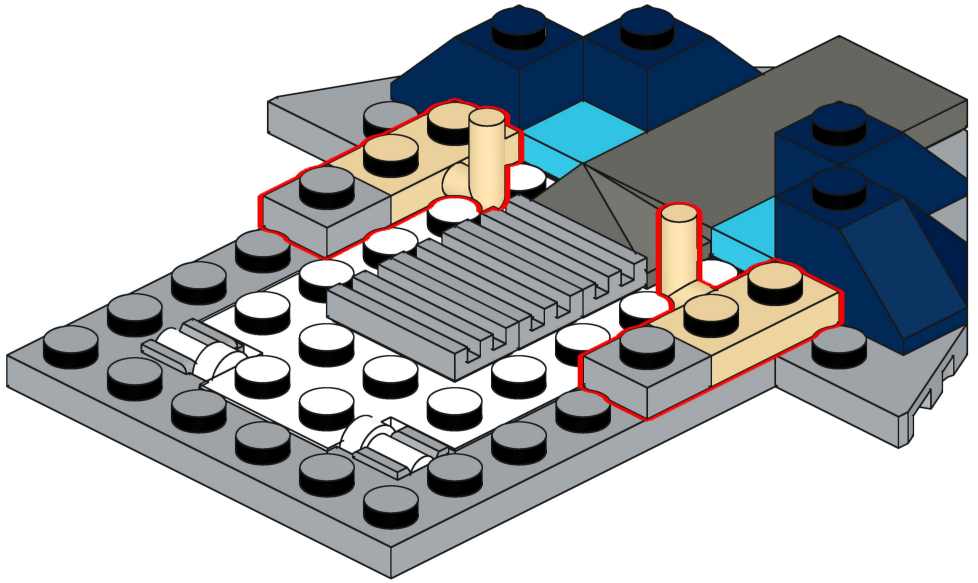

11

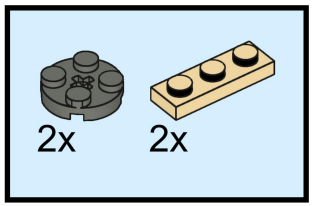

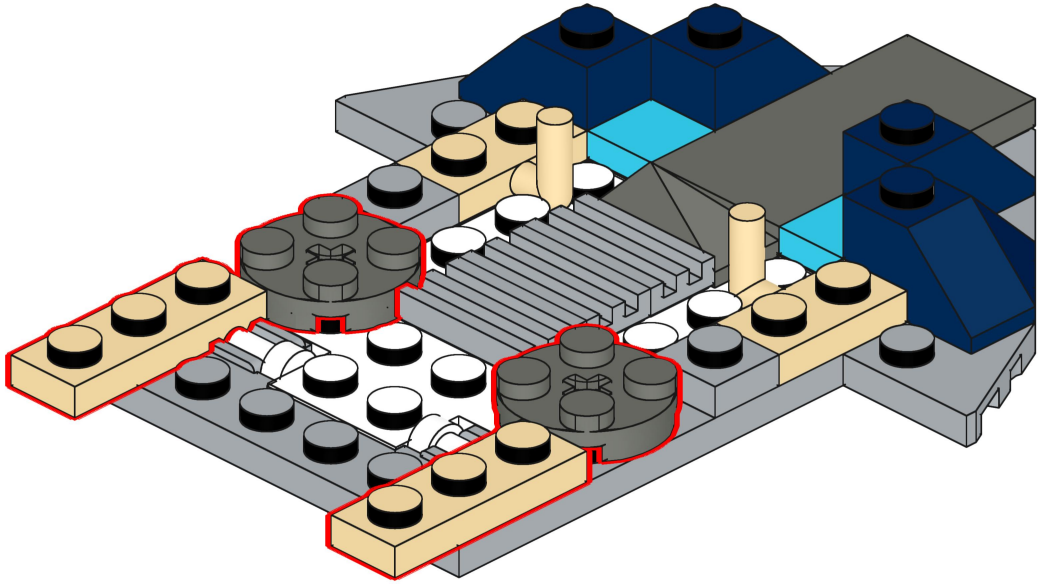

12

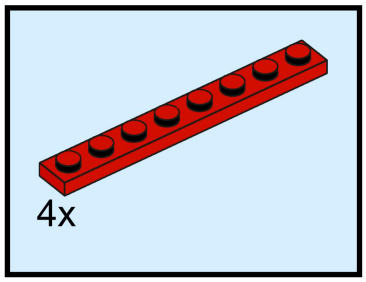

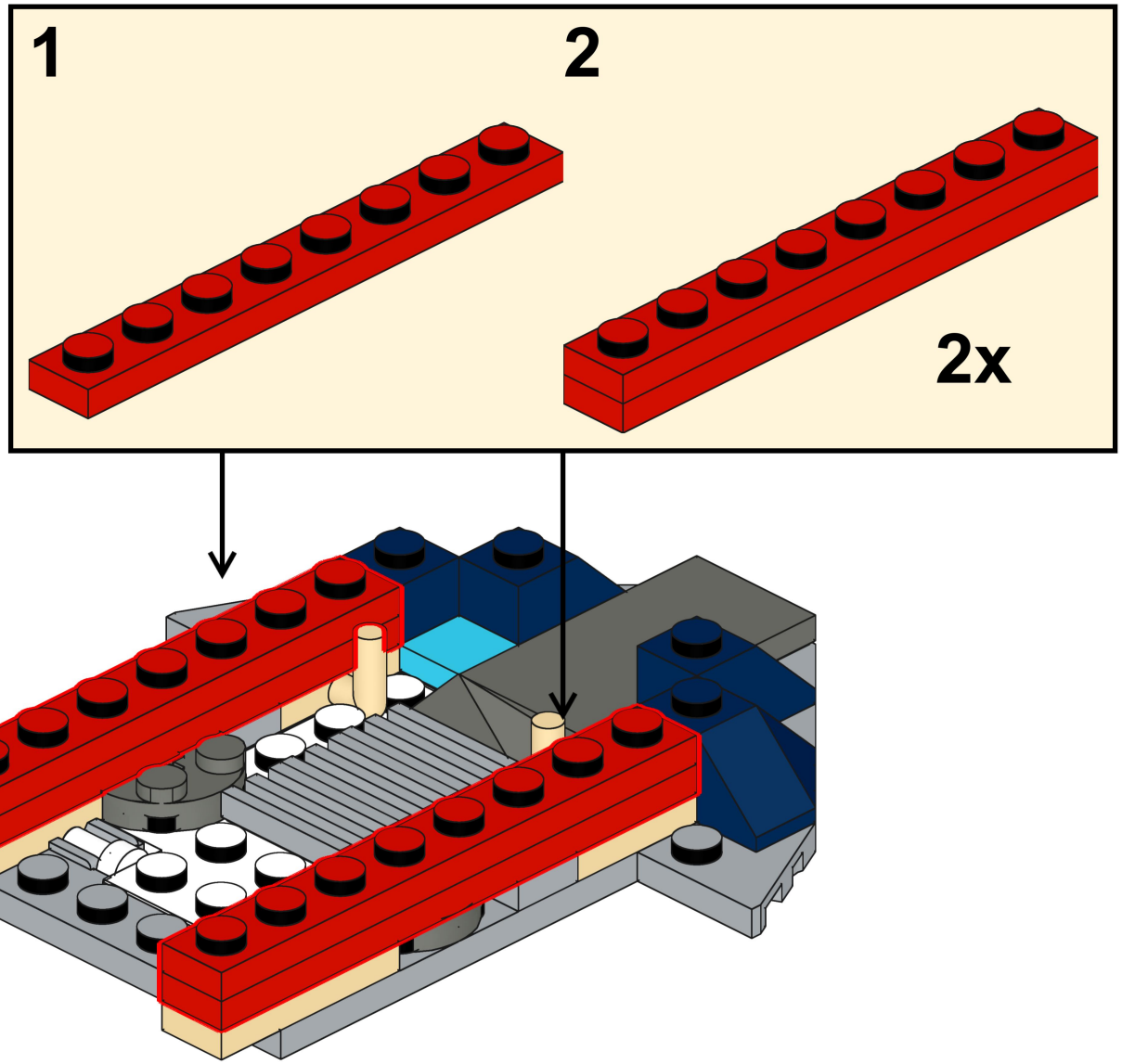

13

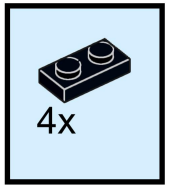

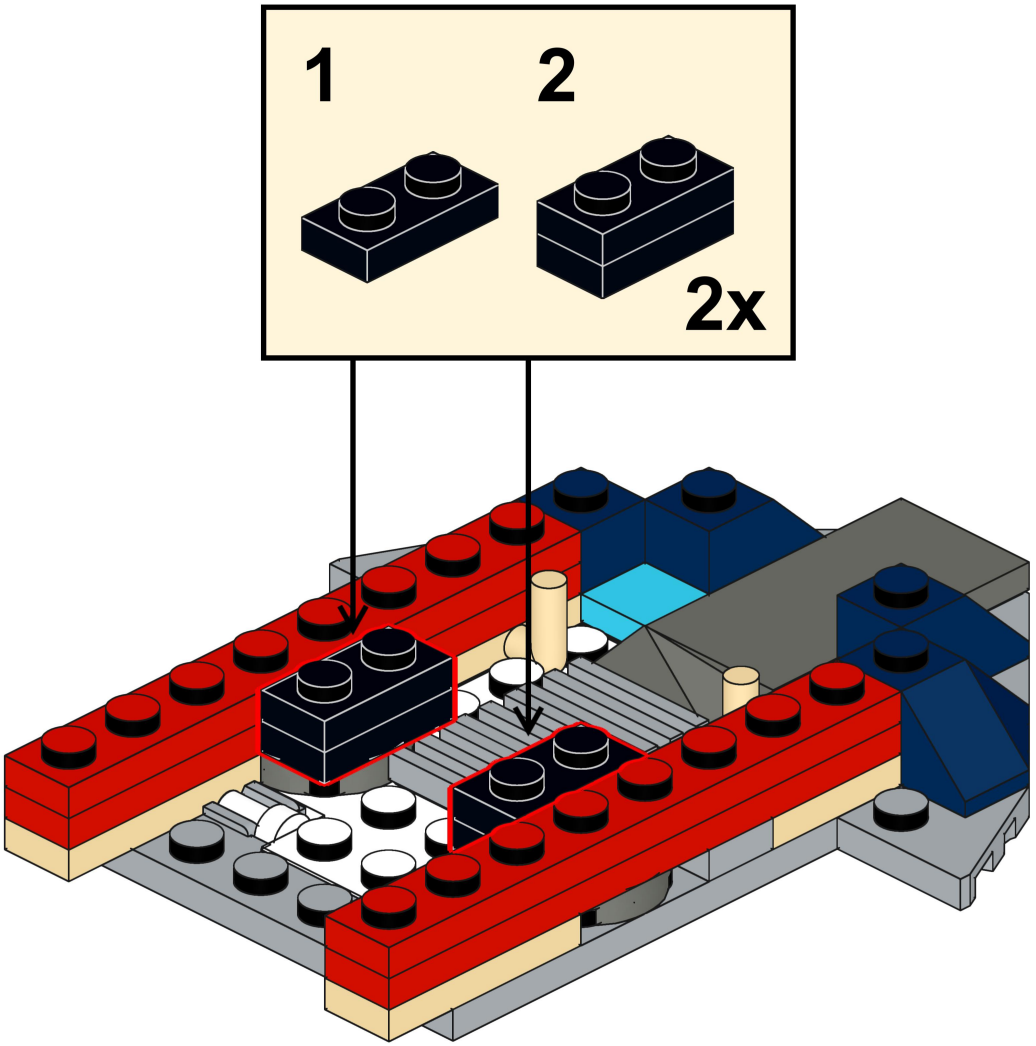

14

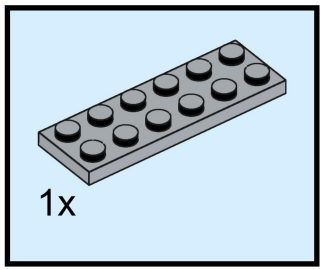

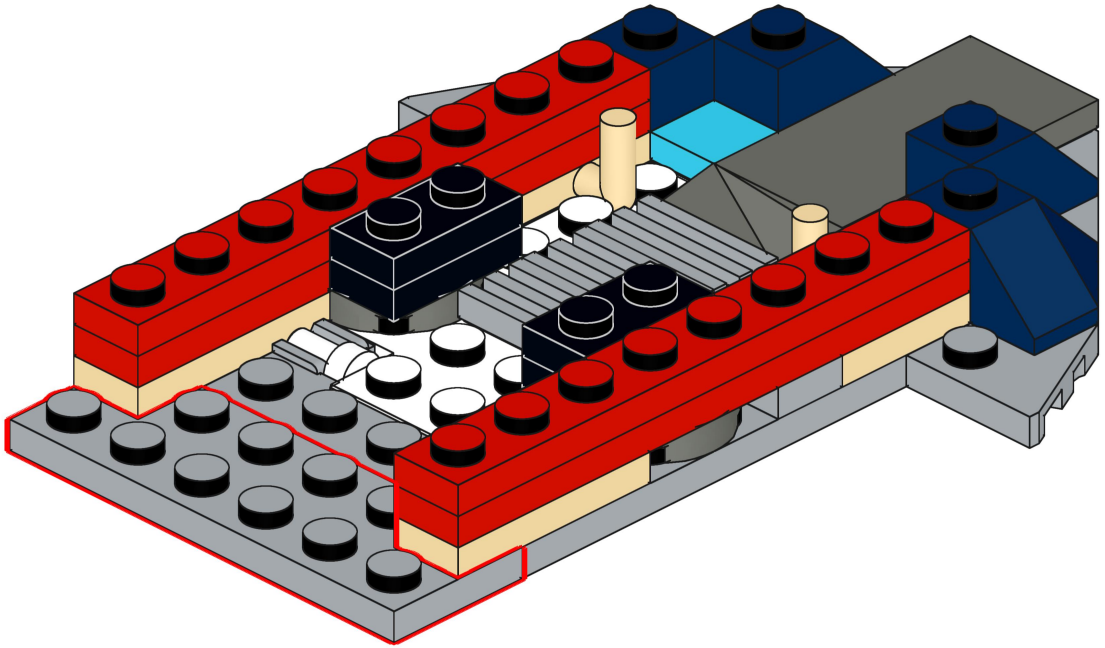

15

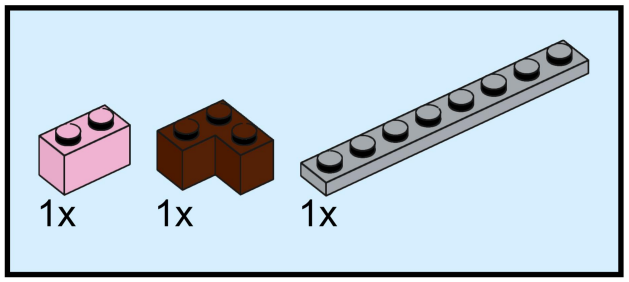

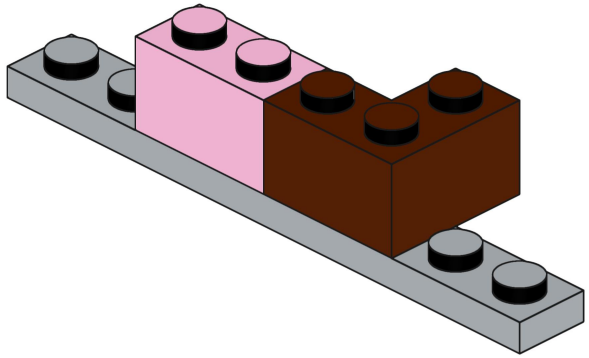

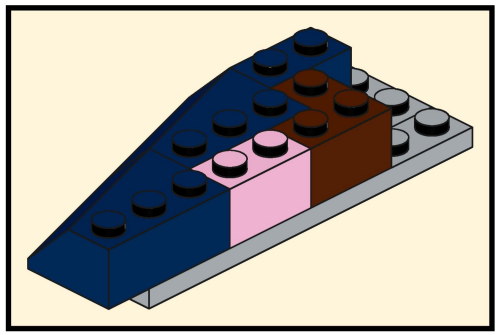

16

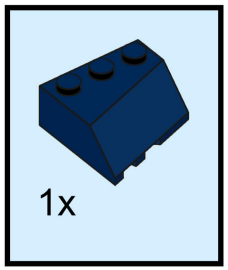

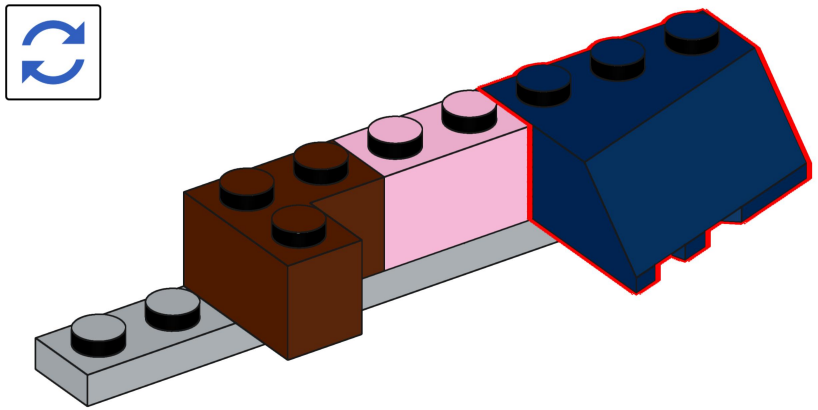

17

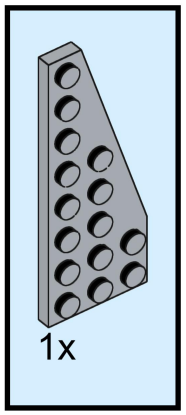

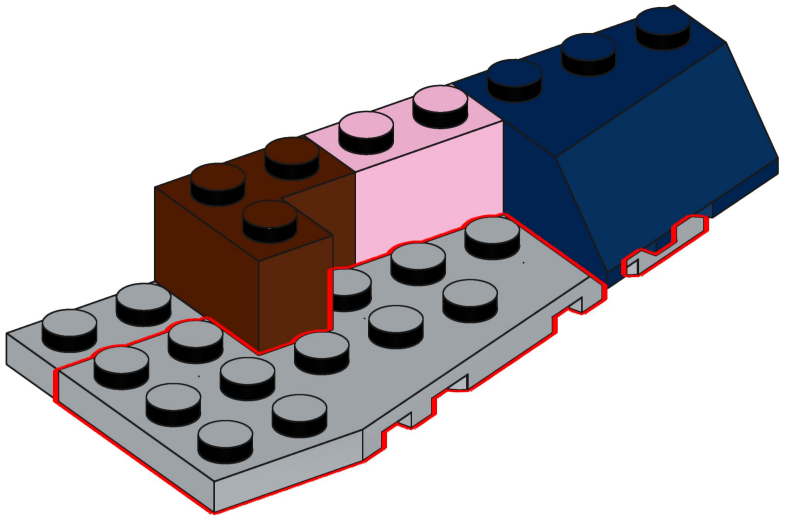

18

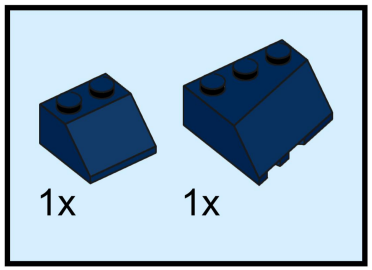

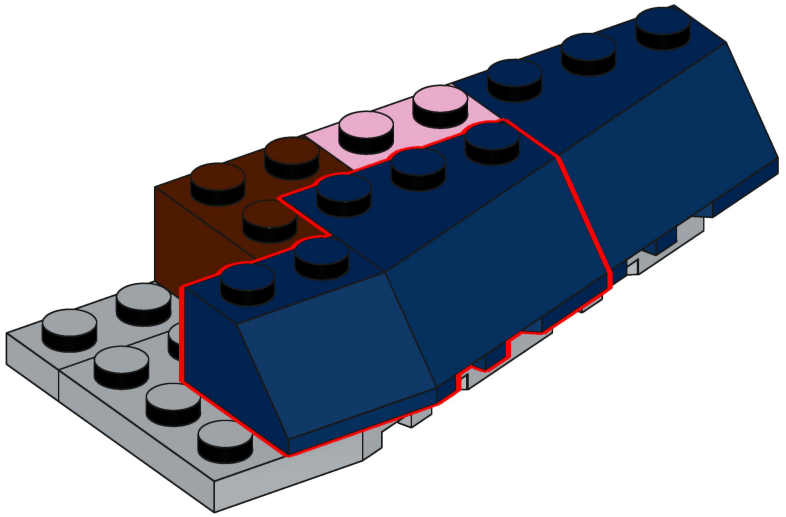

19

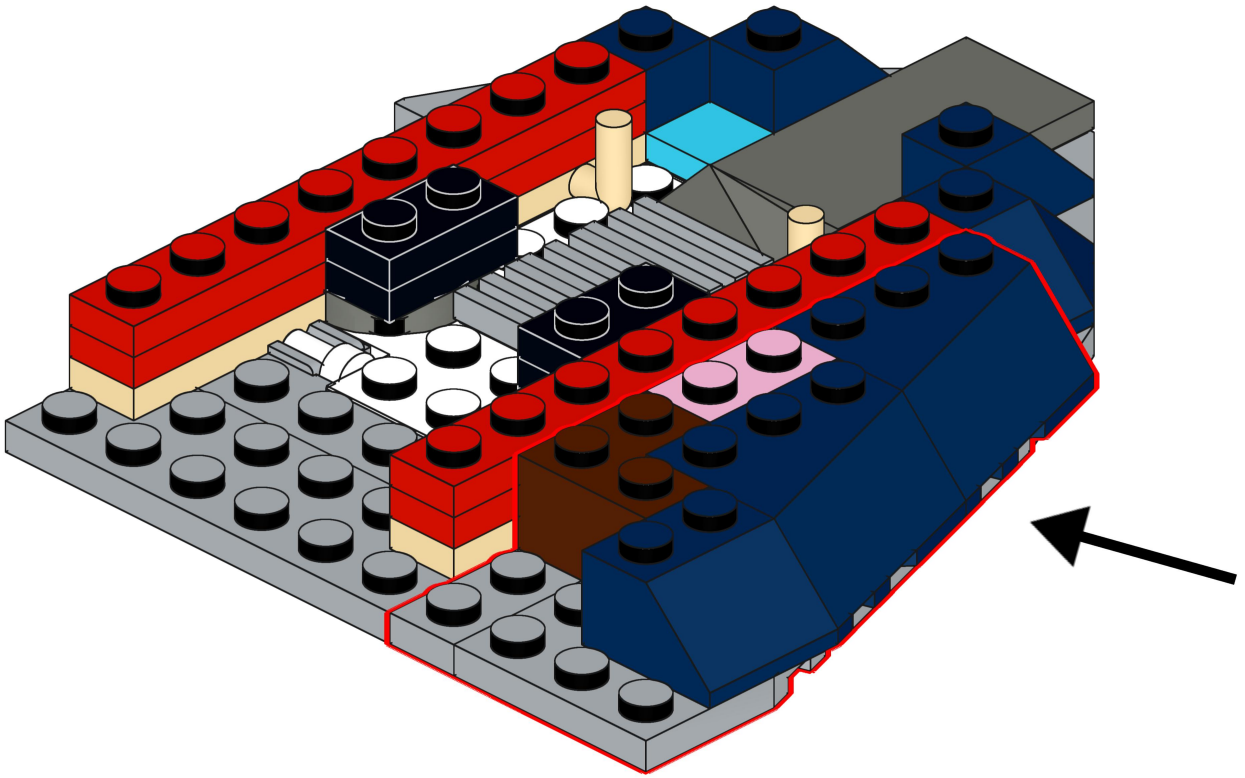

20

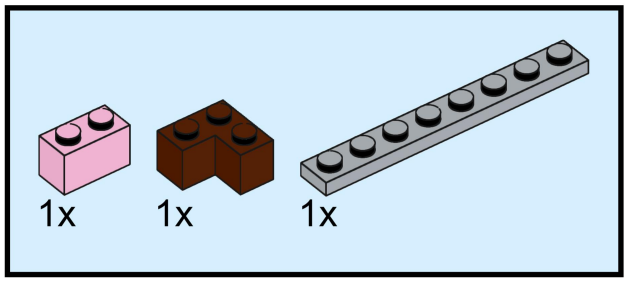

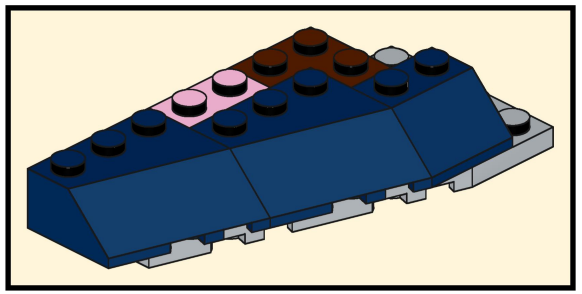

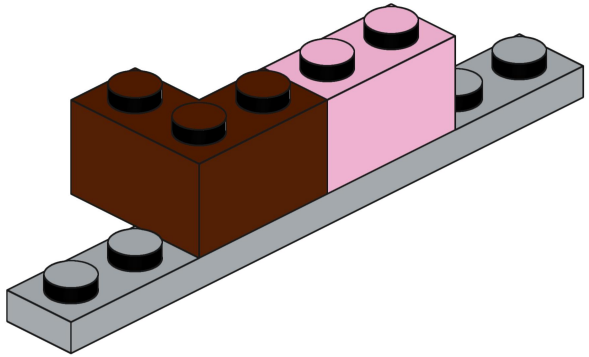

21

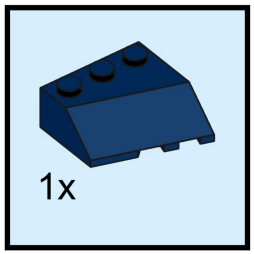



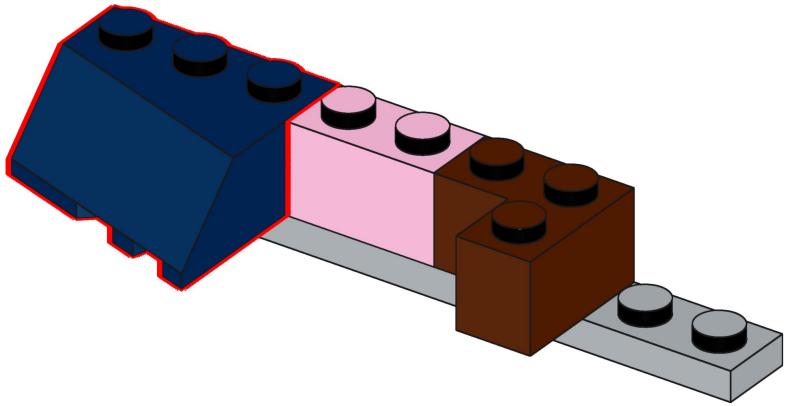

22

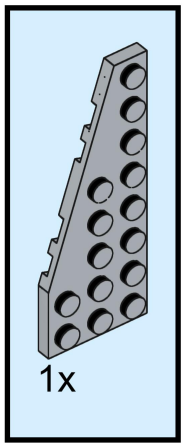

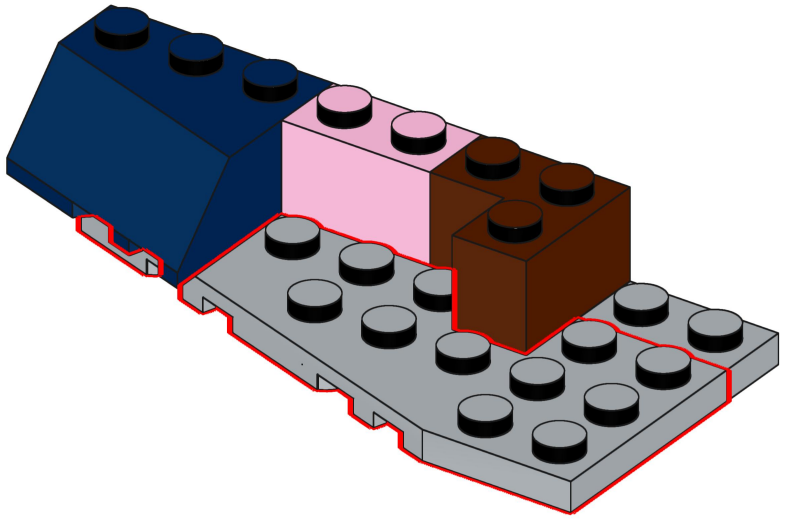

23

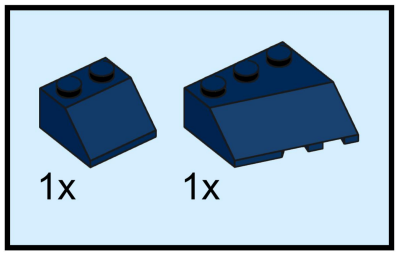

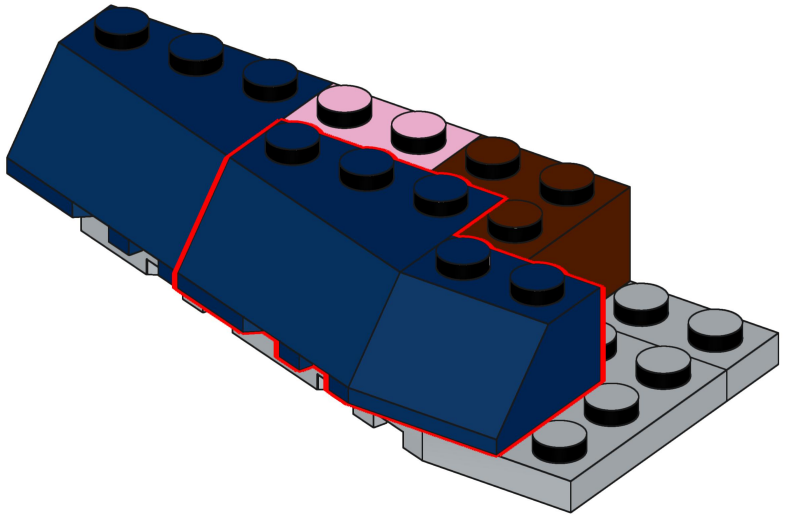

24

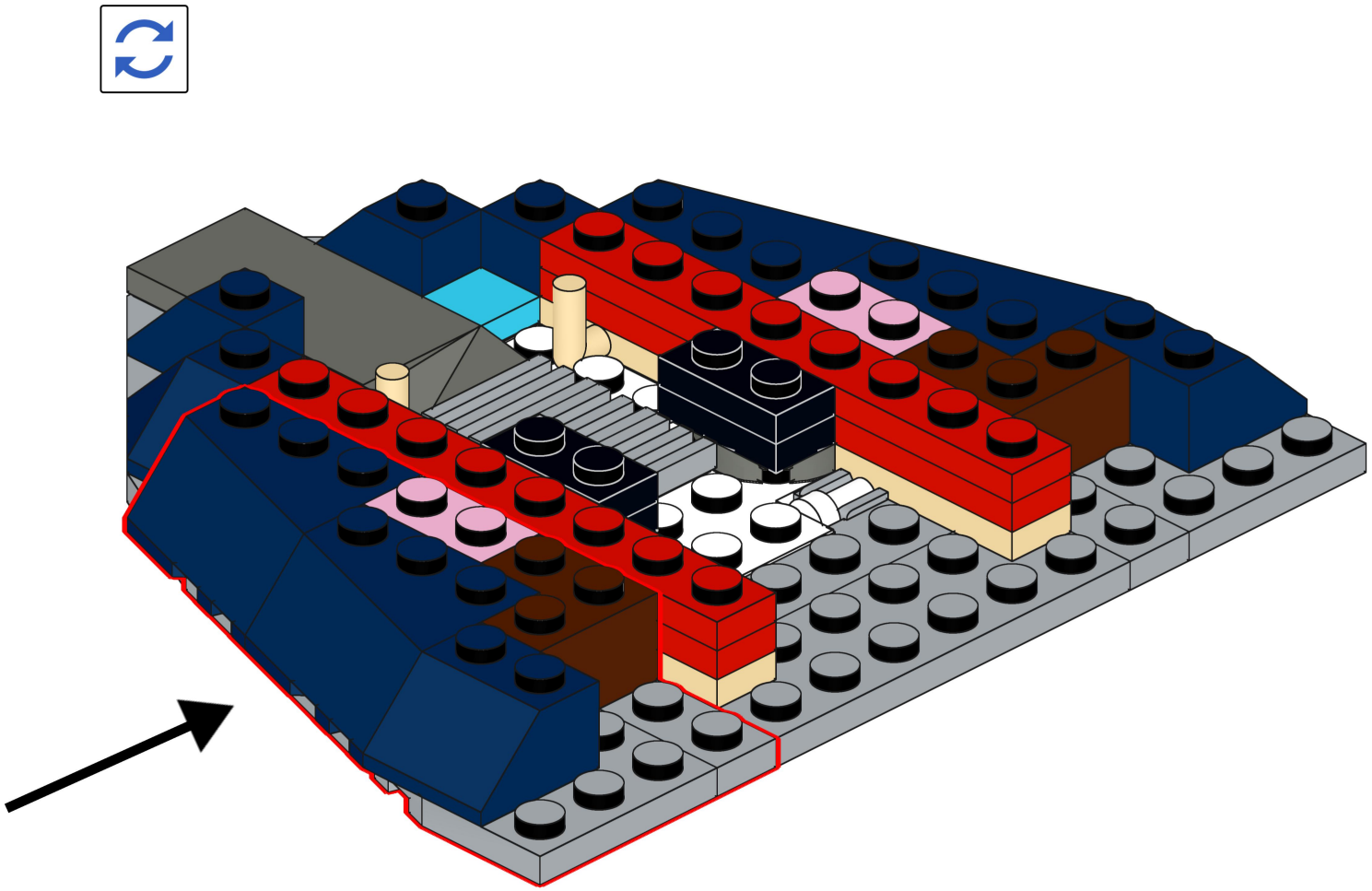

25

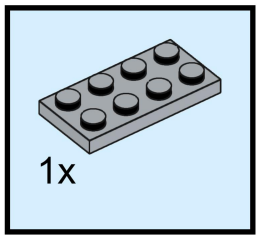

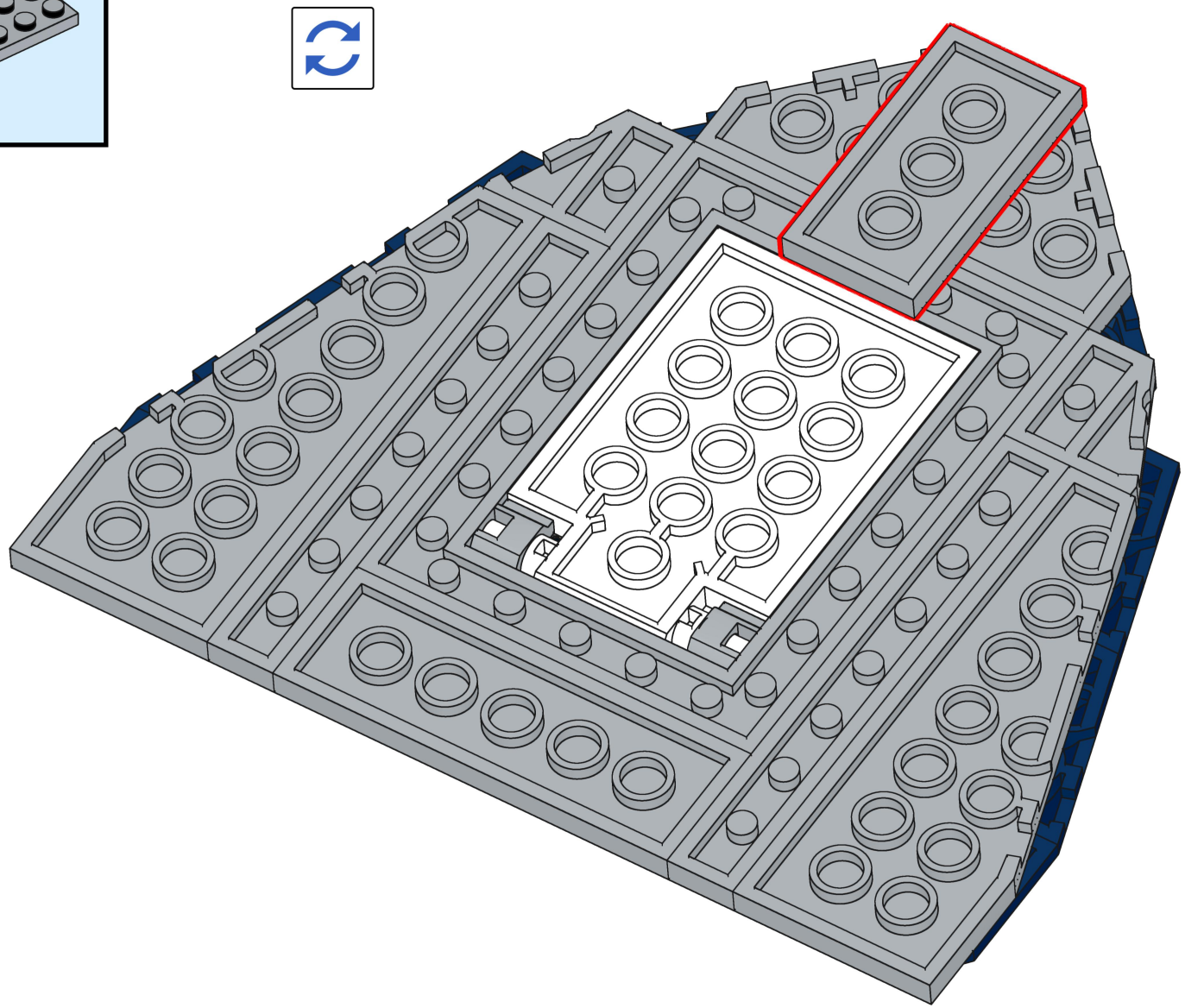

26

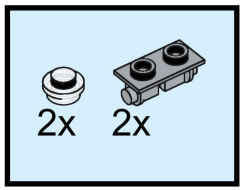

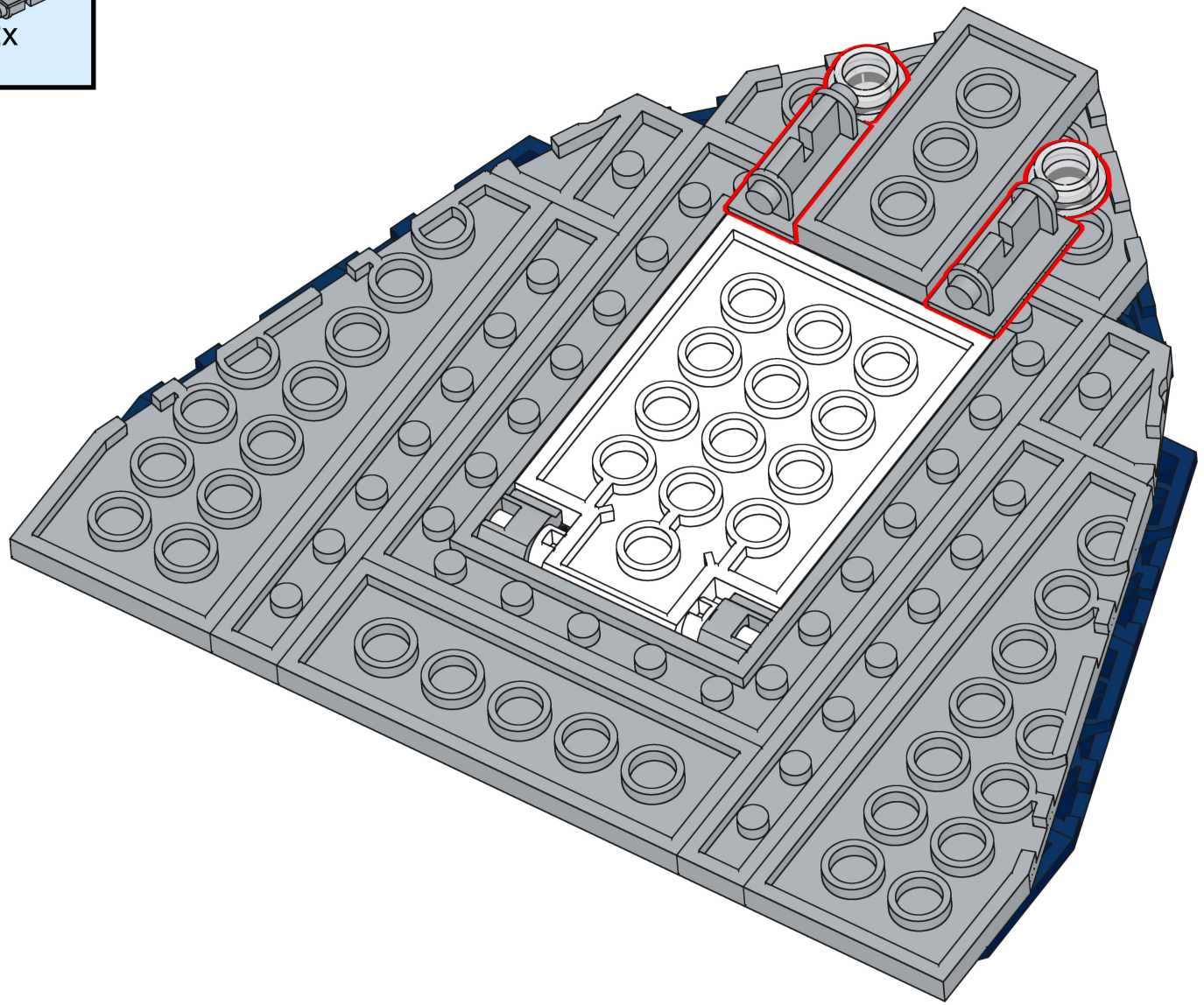

27

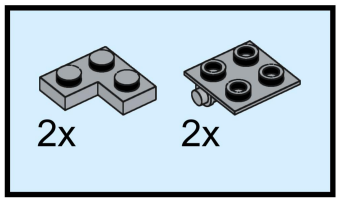

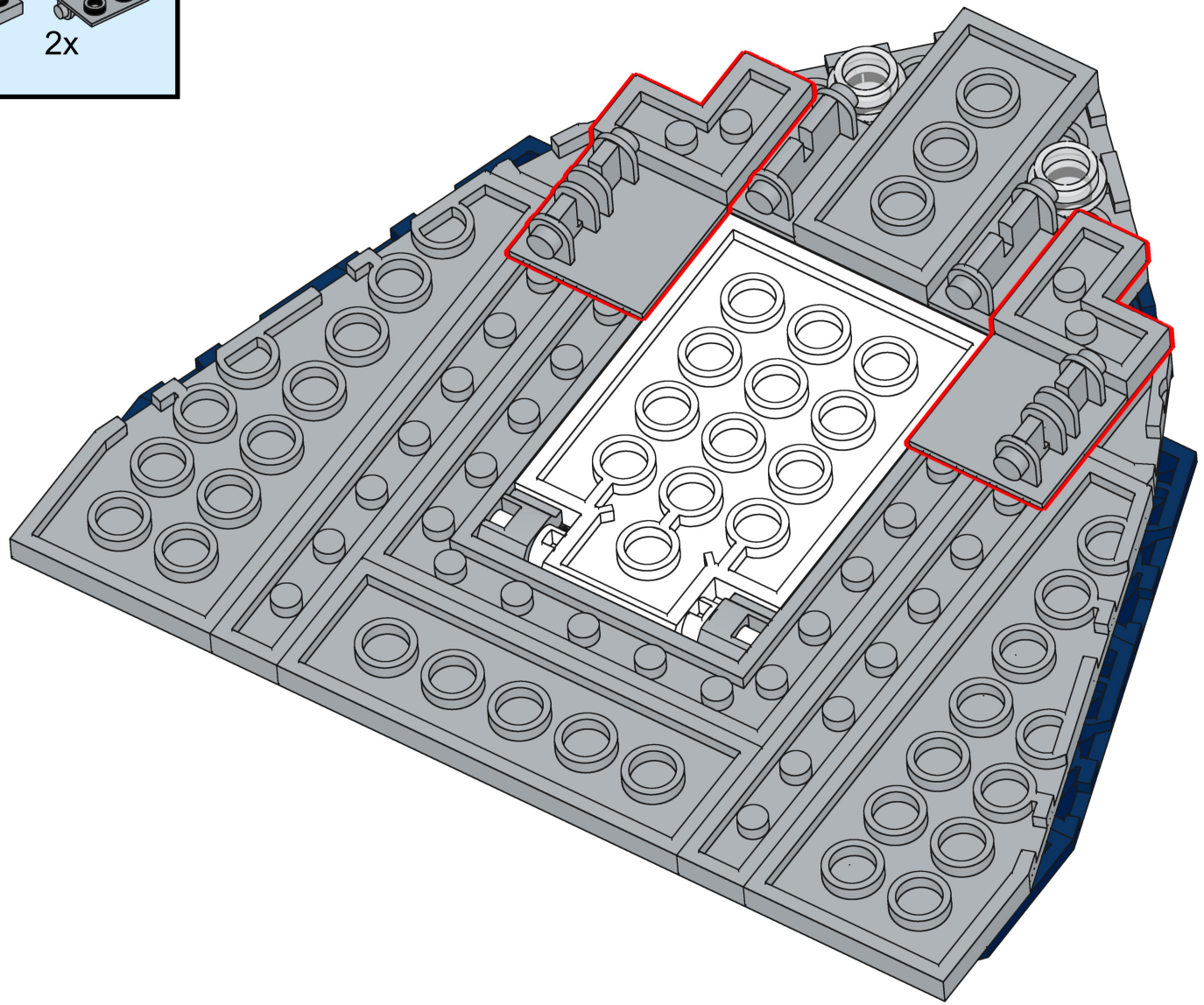

28

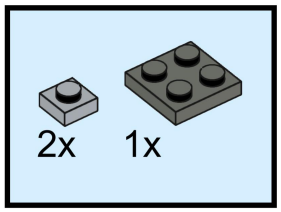

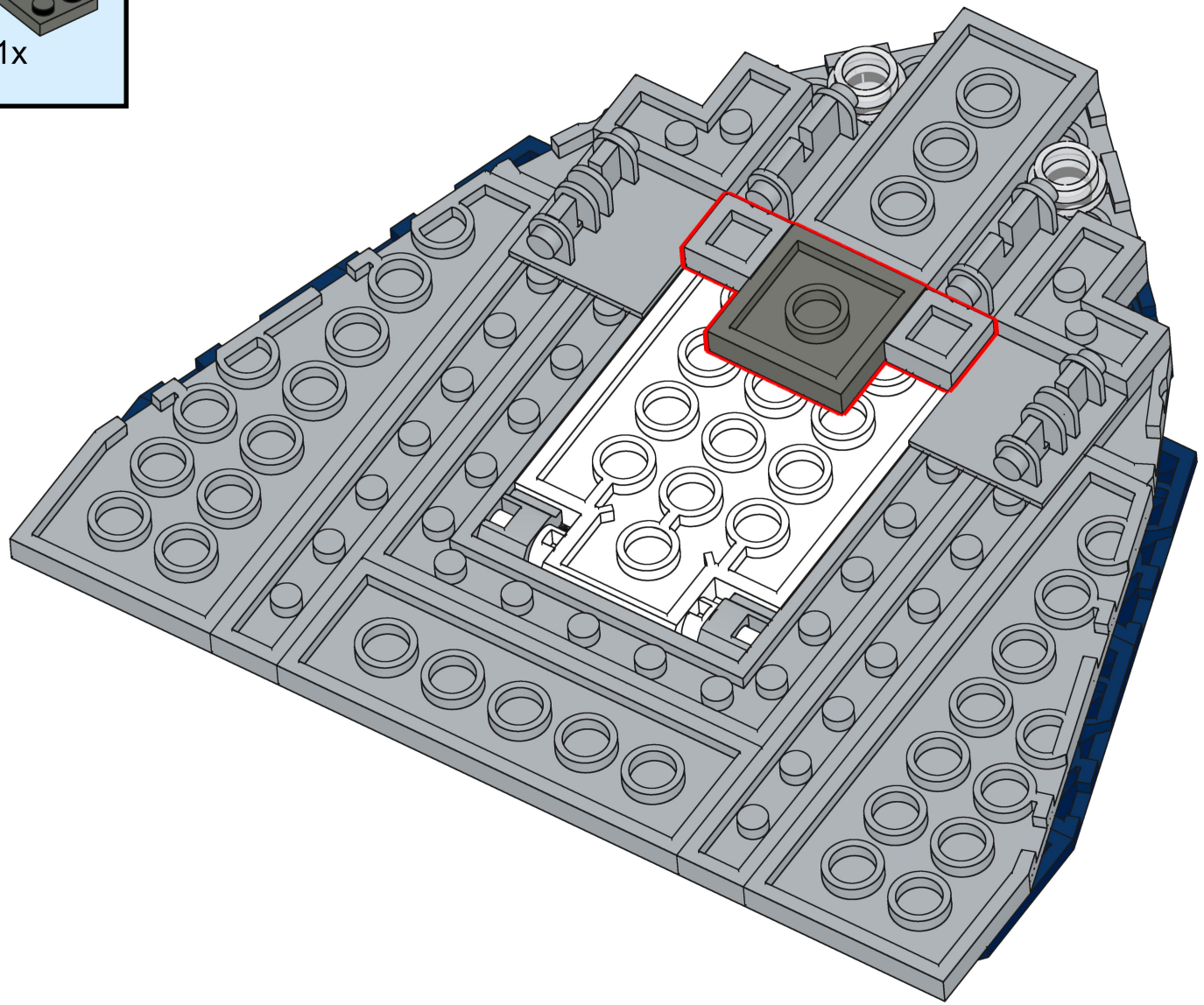

29

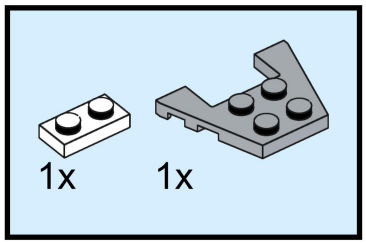

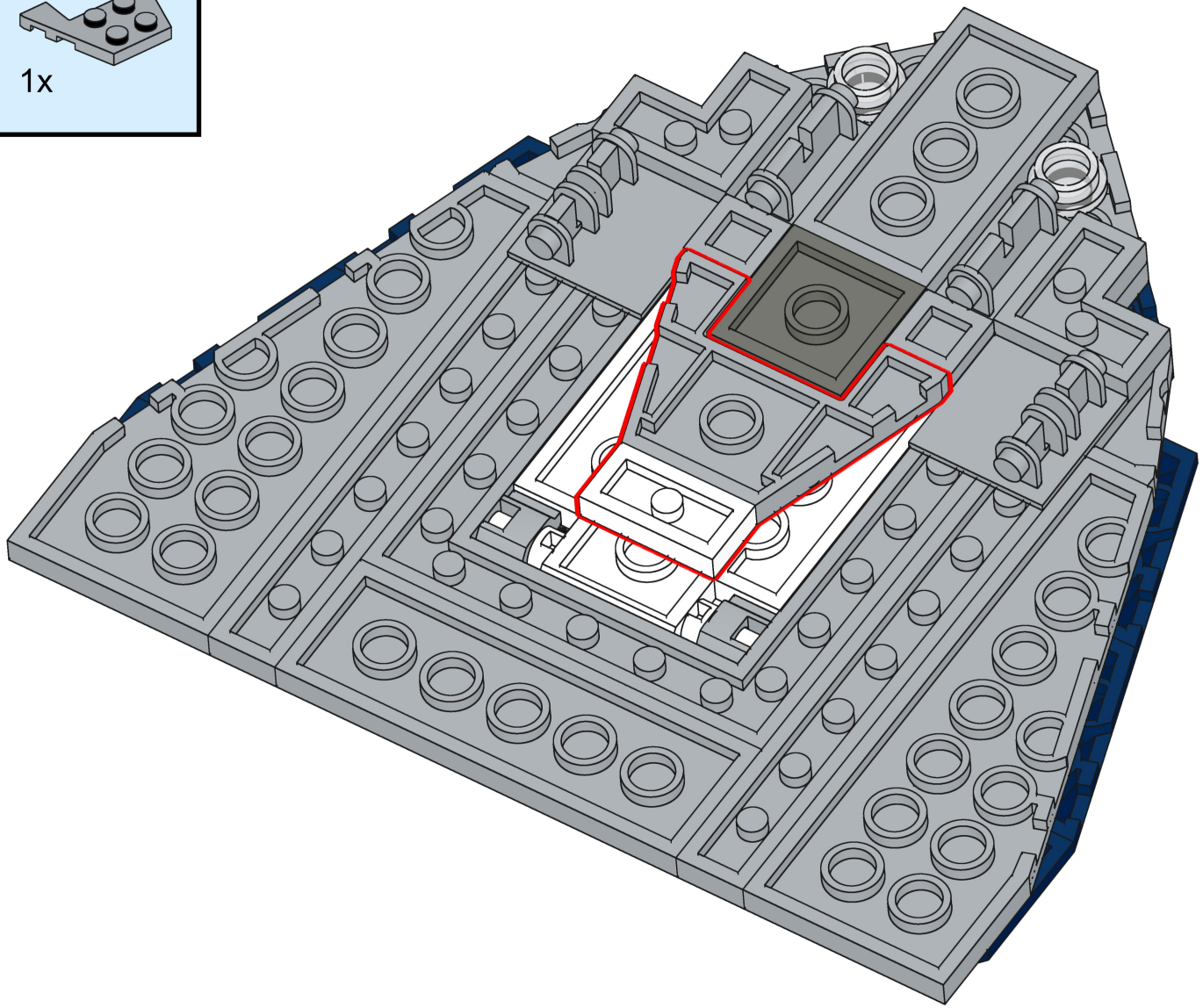

30

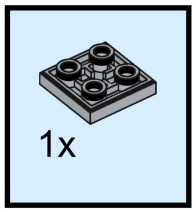

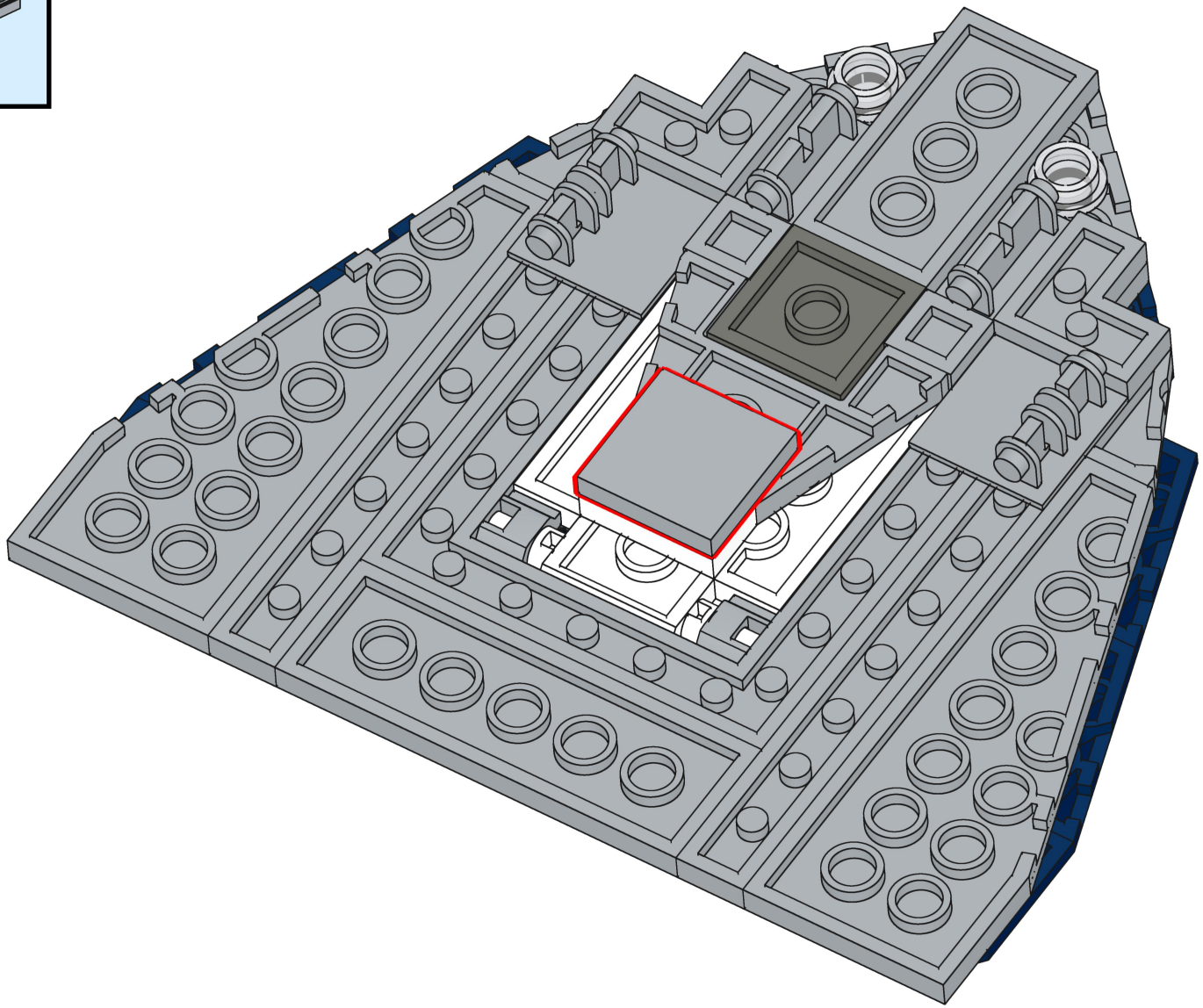

31

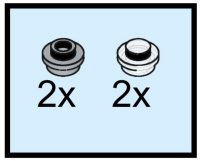

32

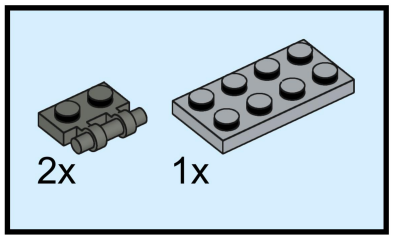

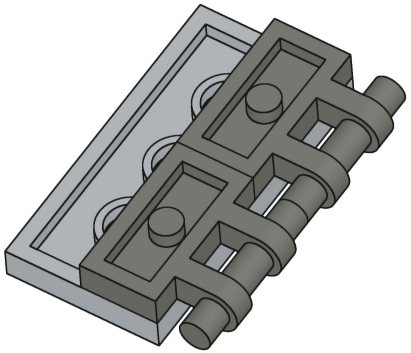

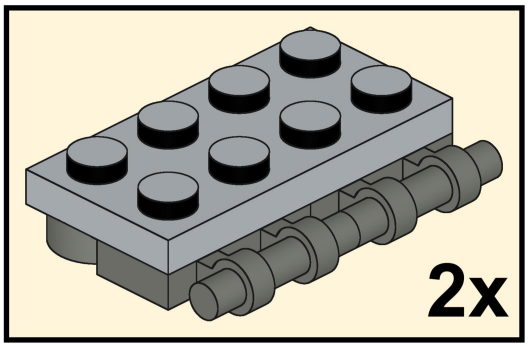

33

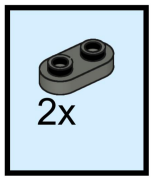

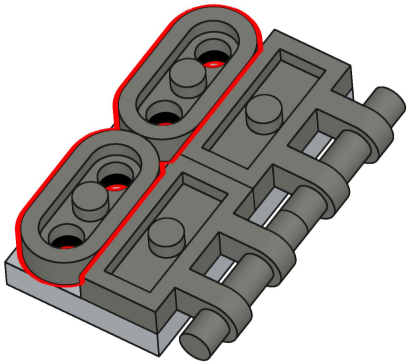

34

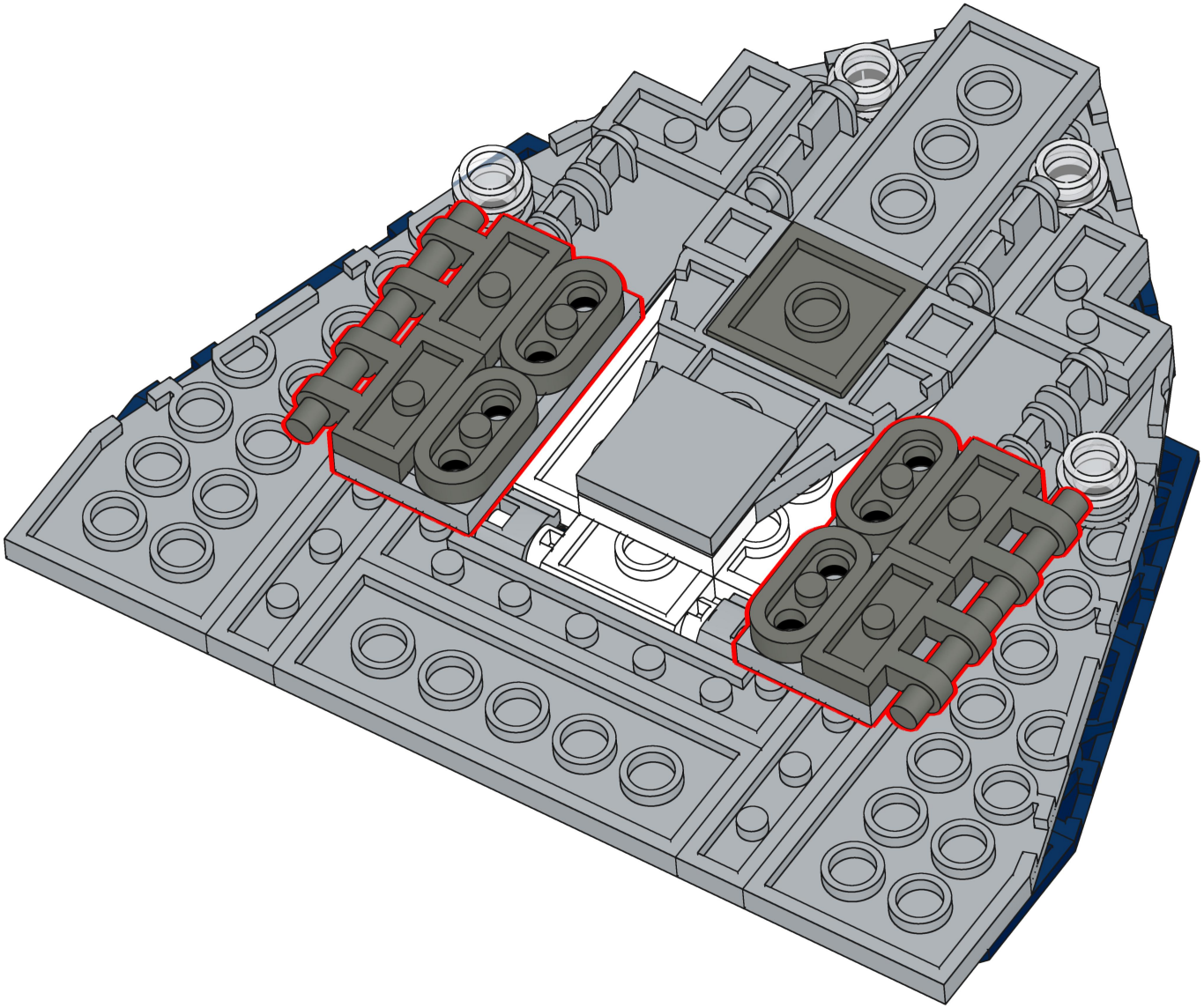

35

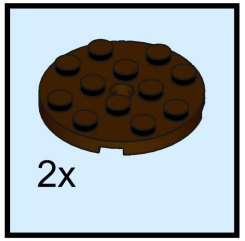

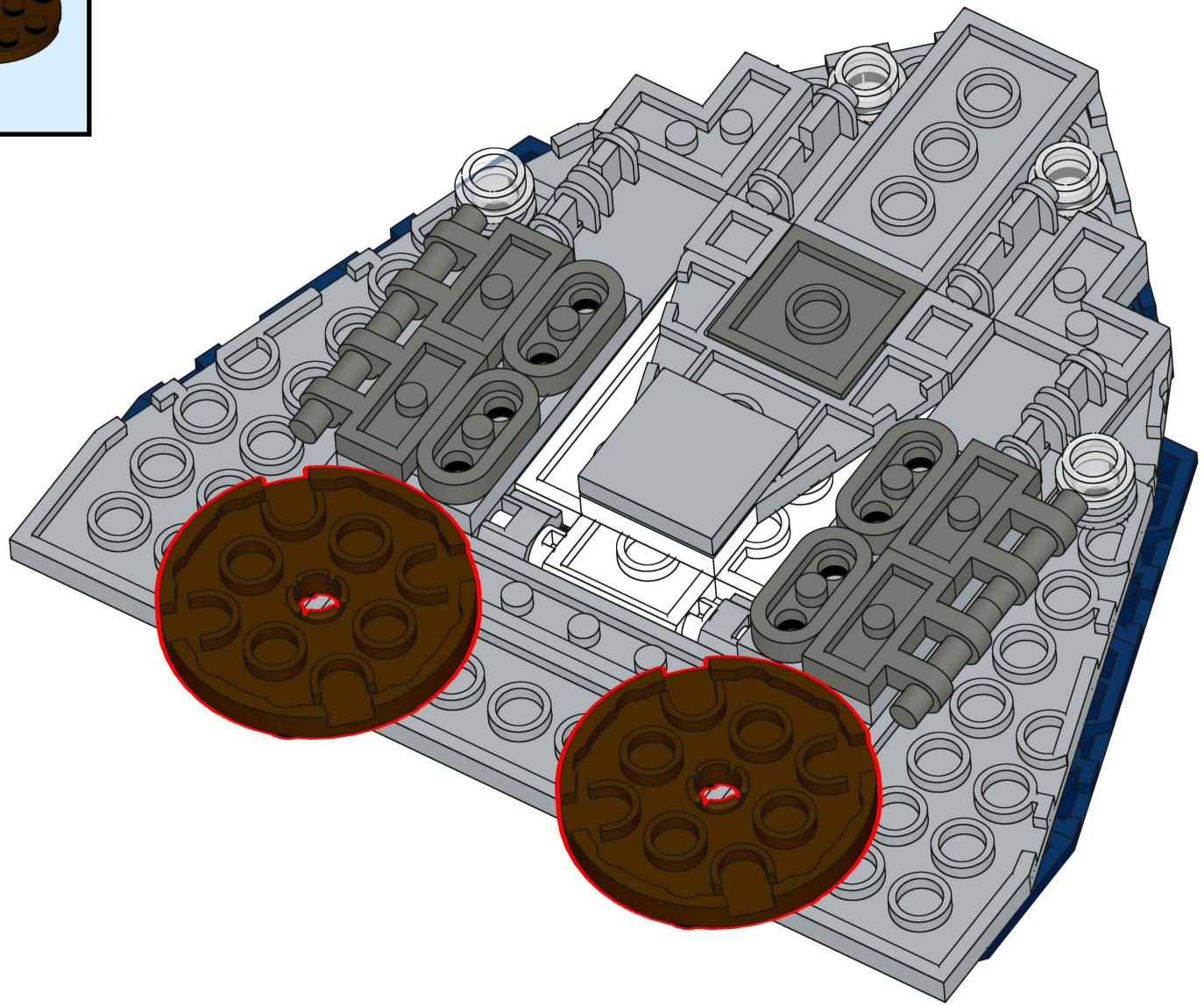

36

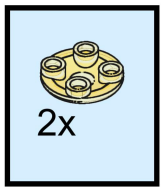

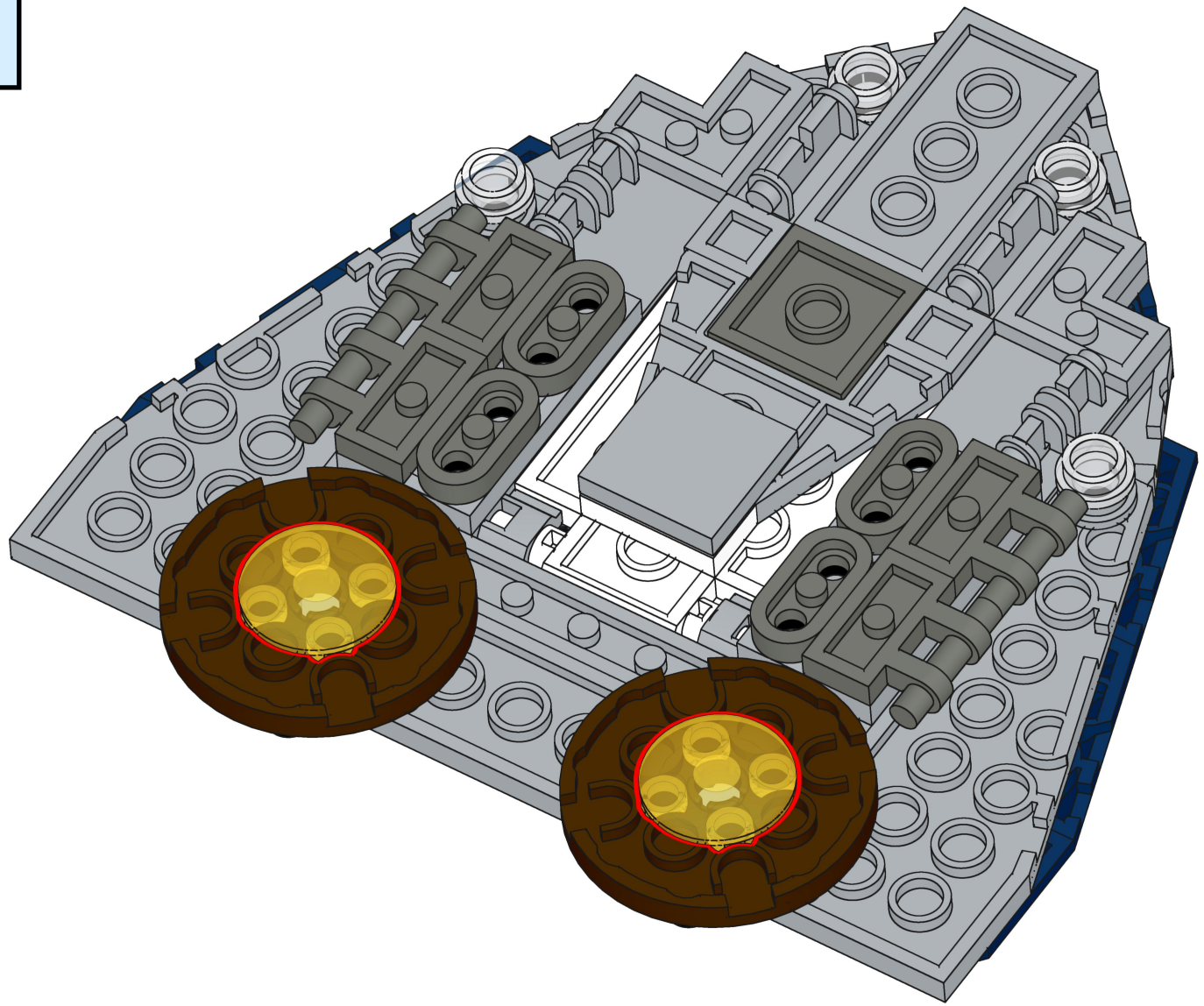

37

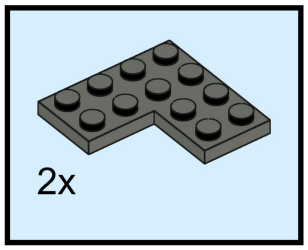



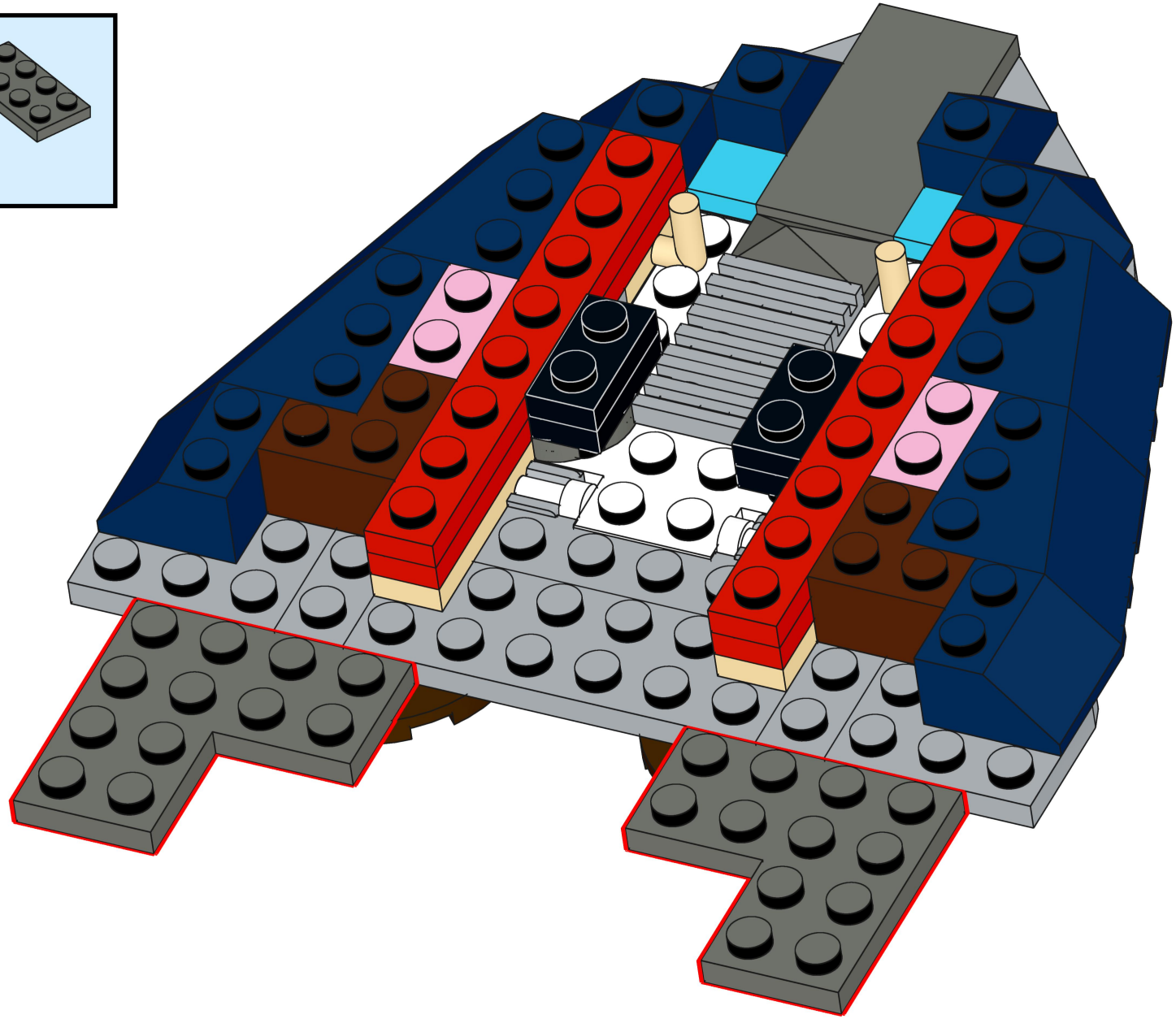

38

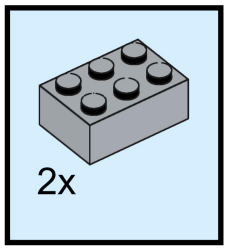

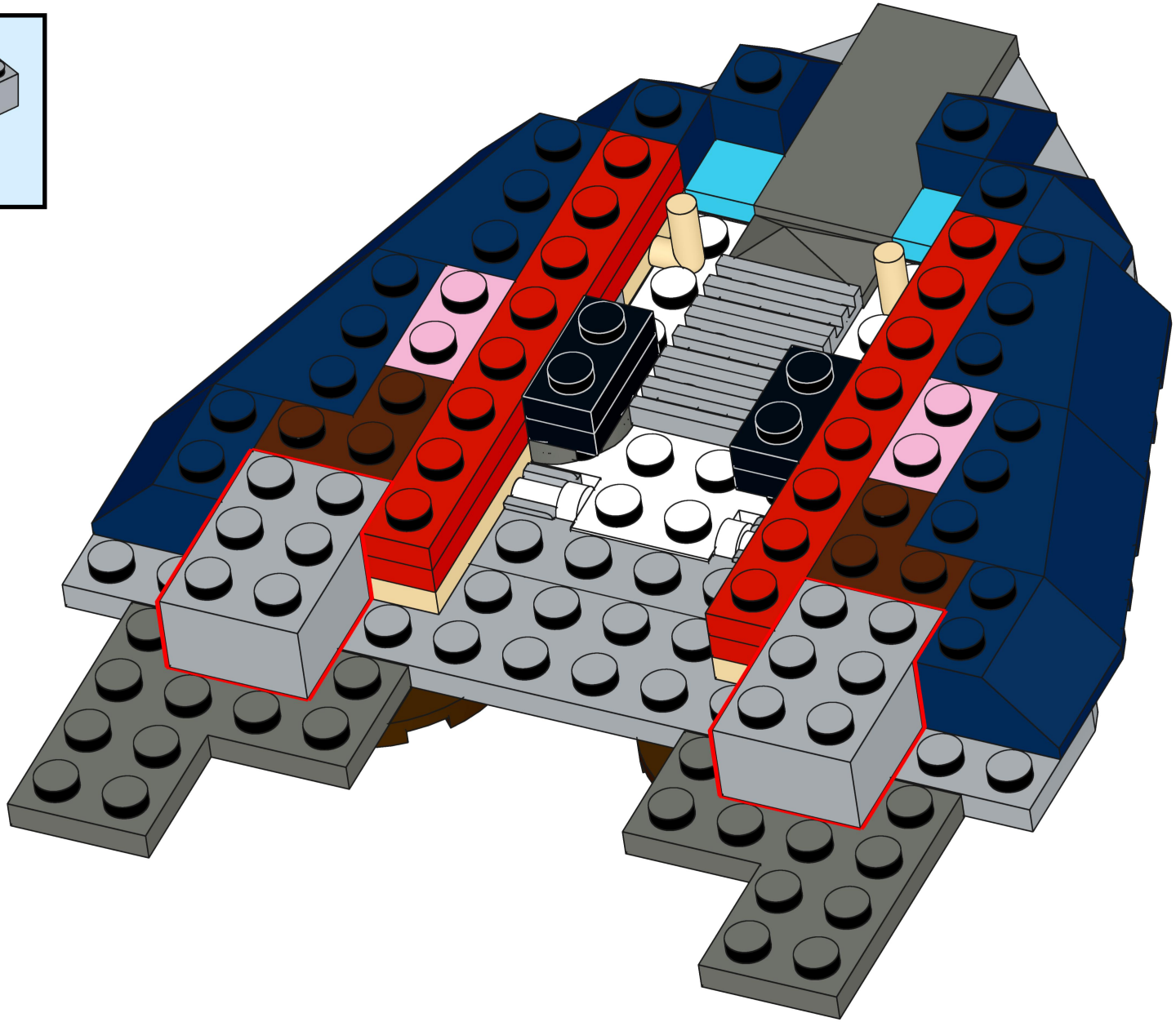

39

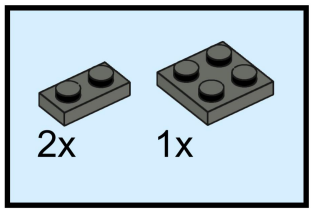

40

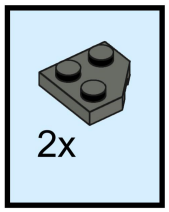

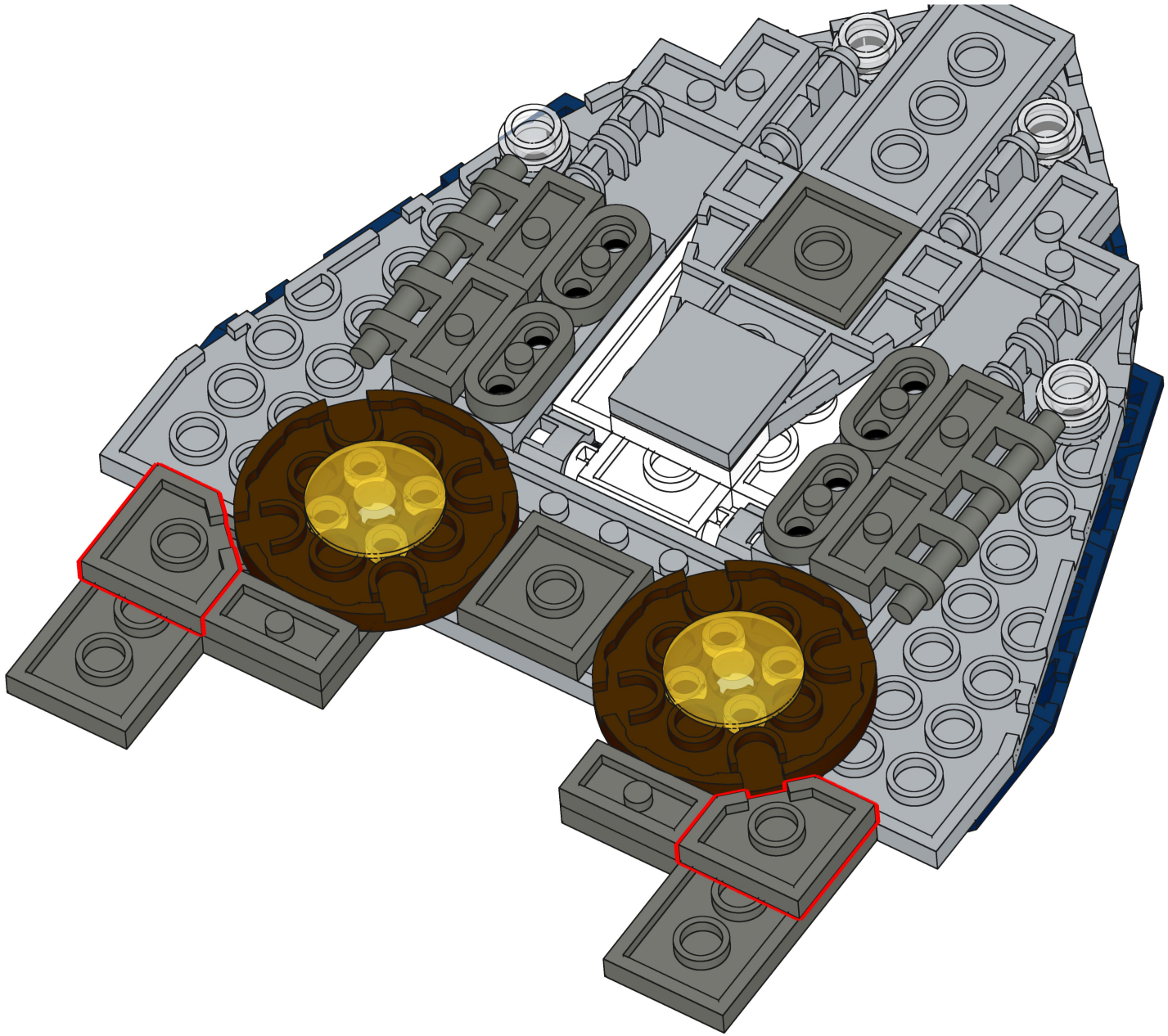

41

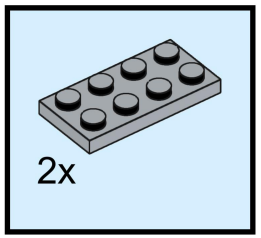

42

2x

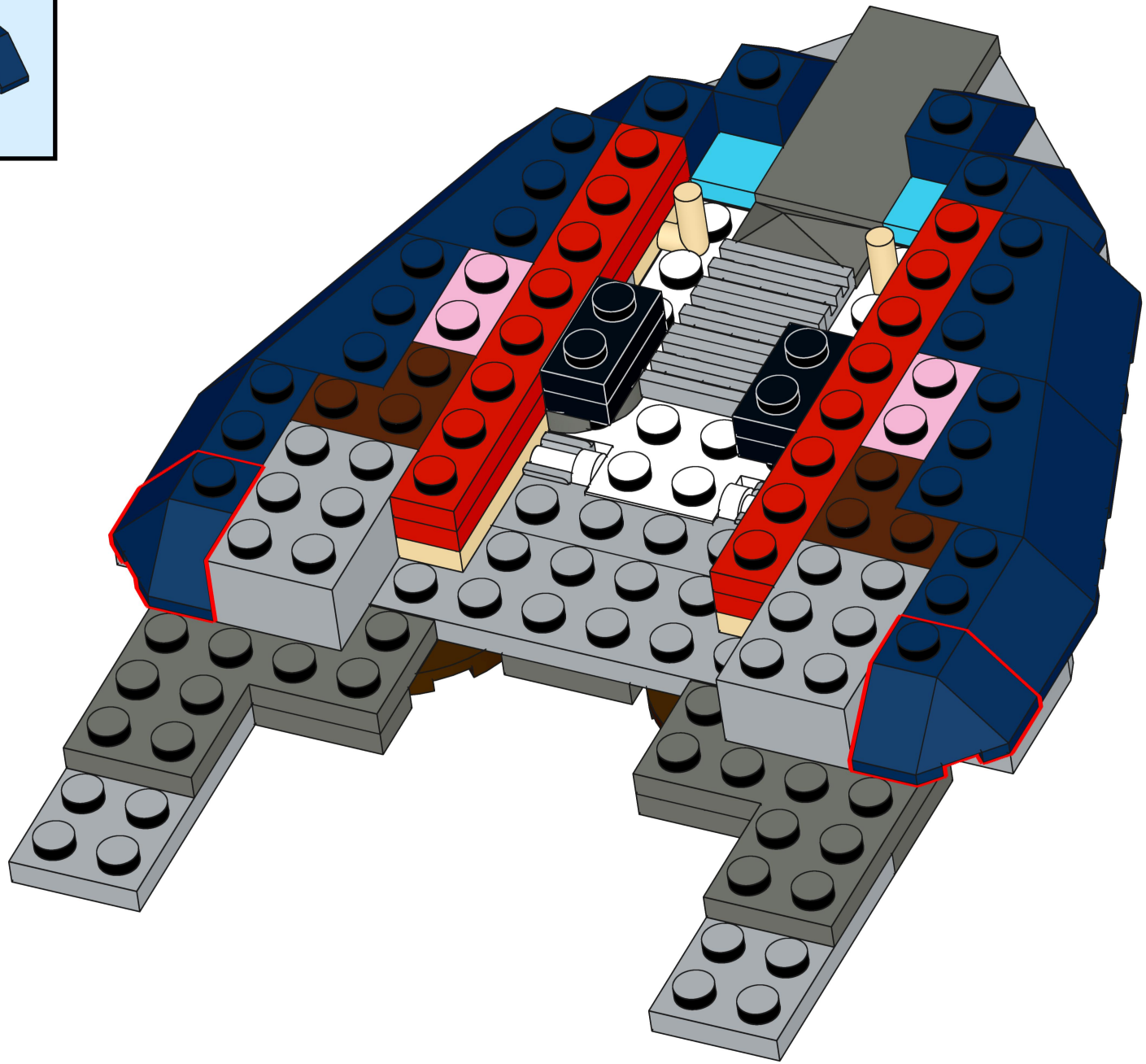

43

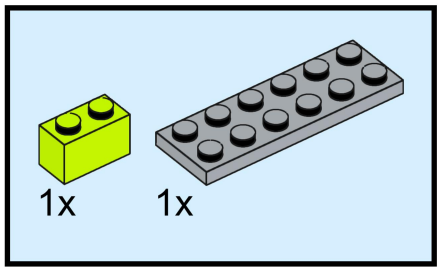

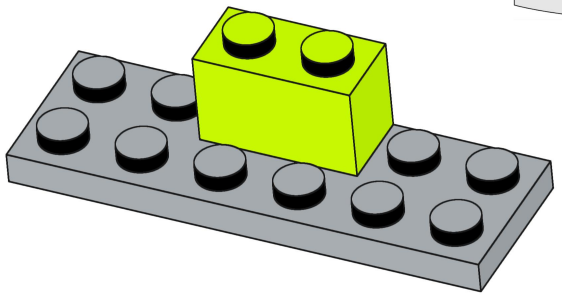

2

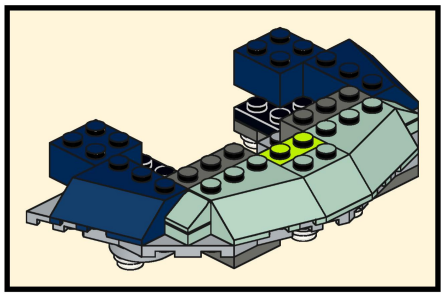

44

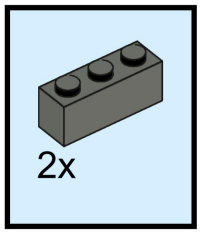

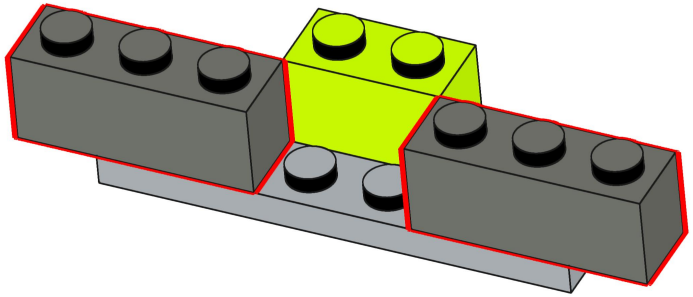

45

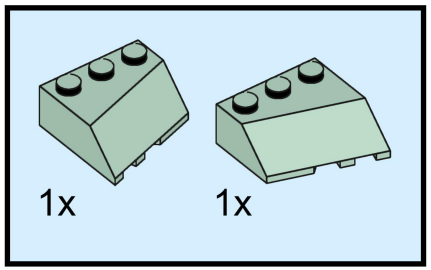

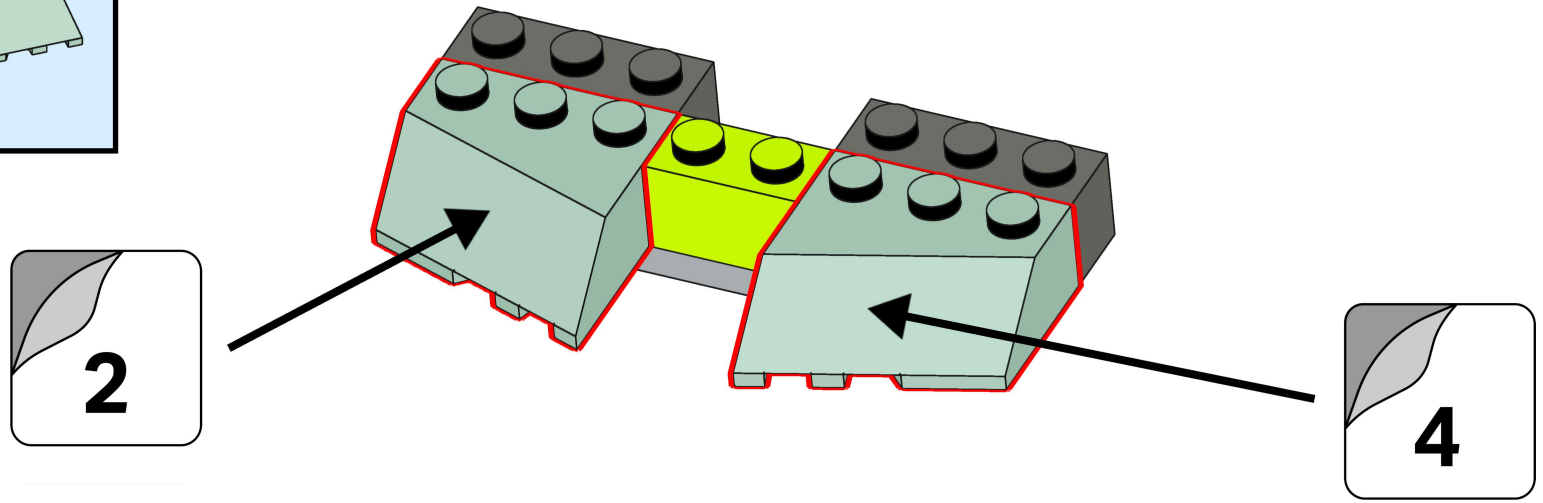

46

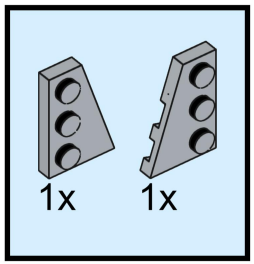

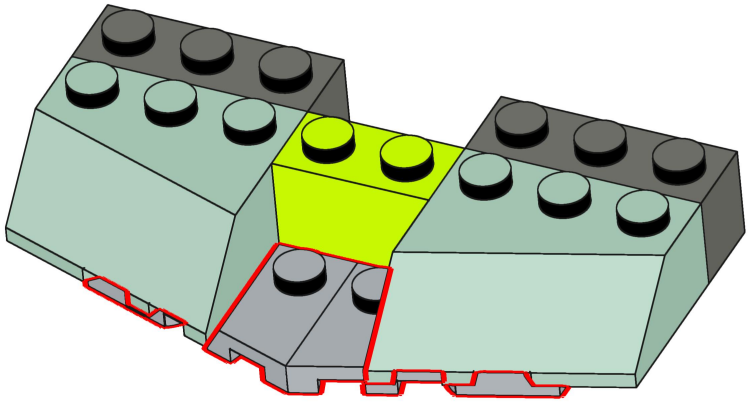

47

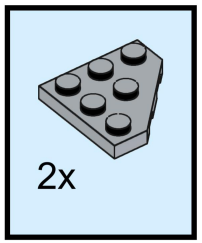

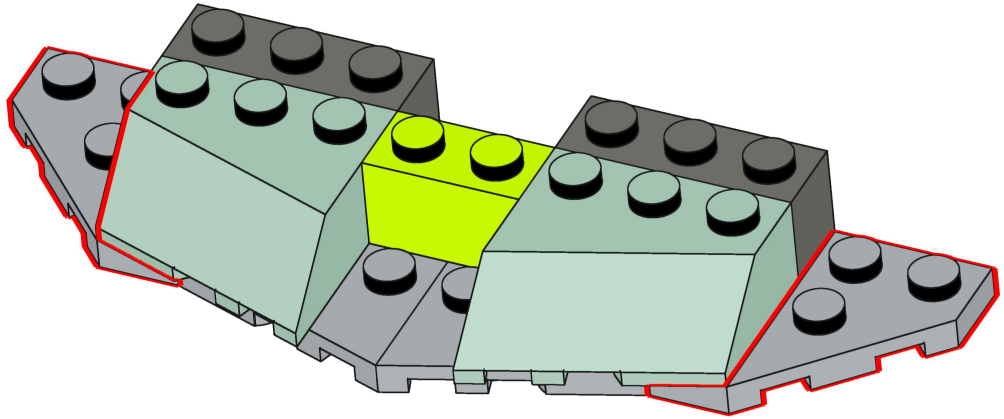

48

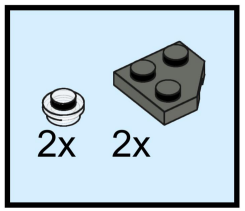

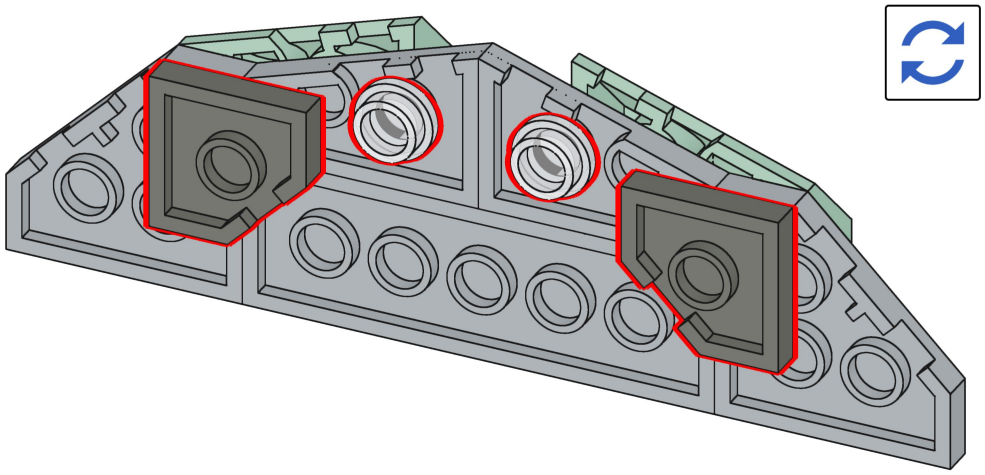

49

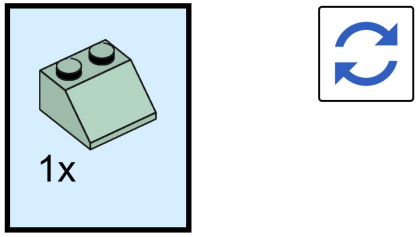

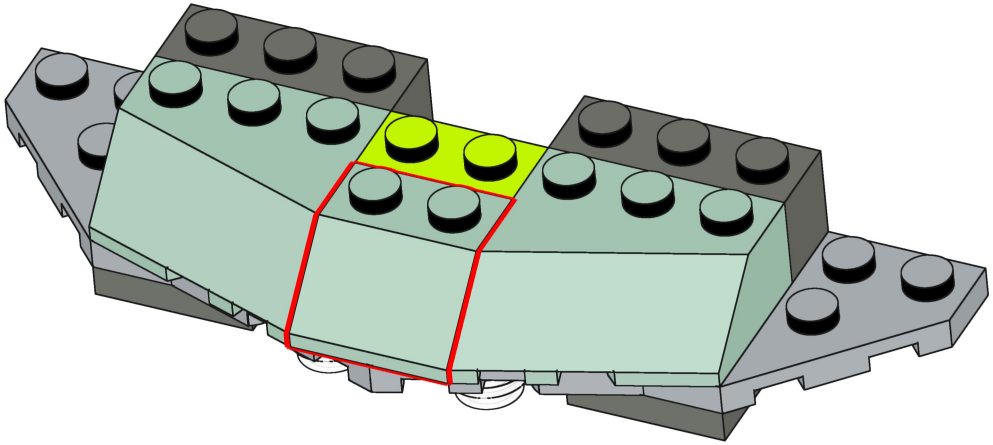

50

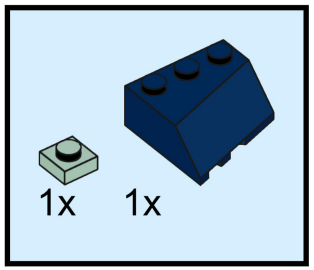



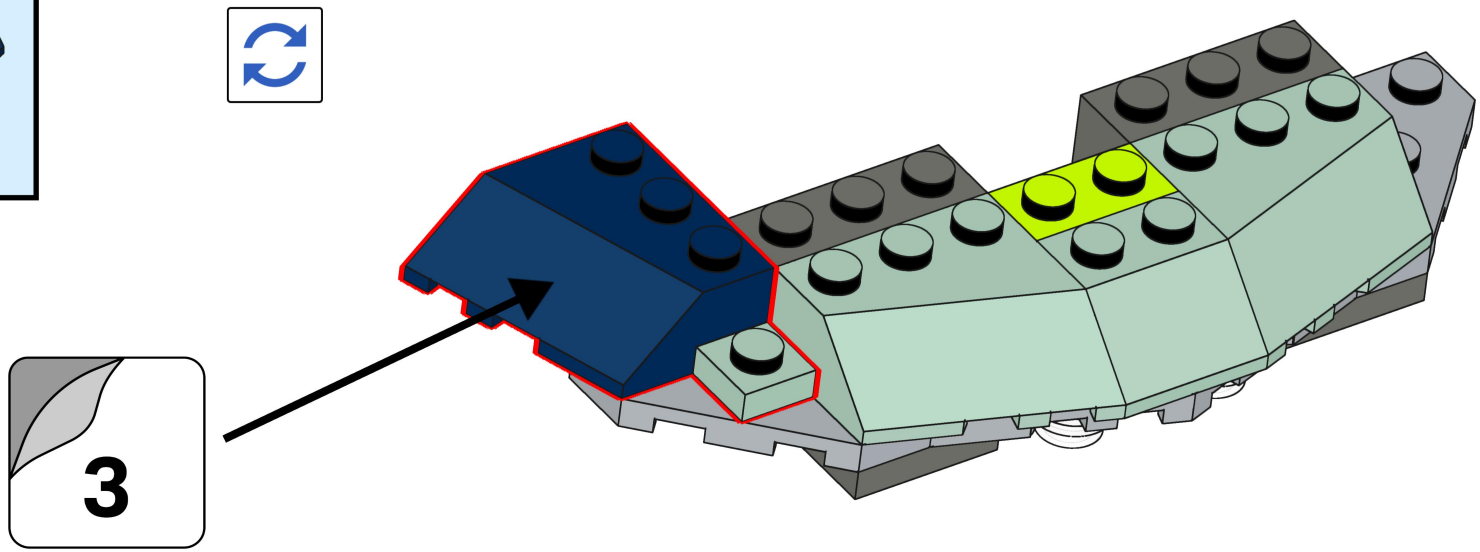

51

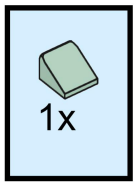

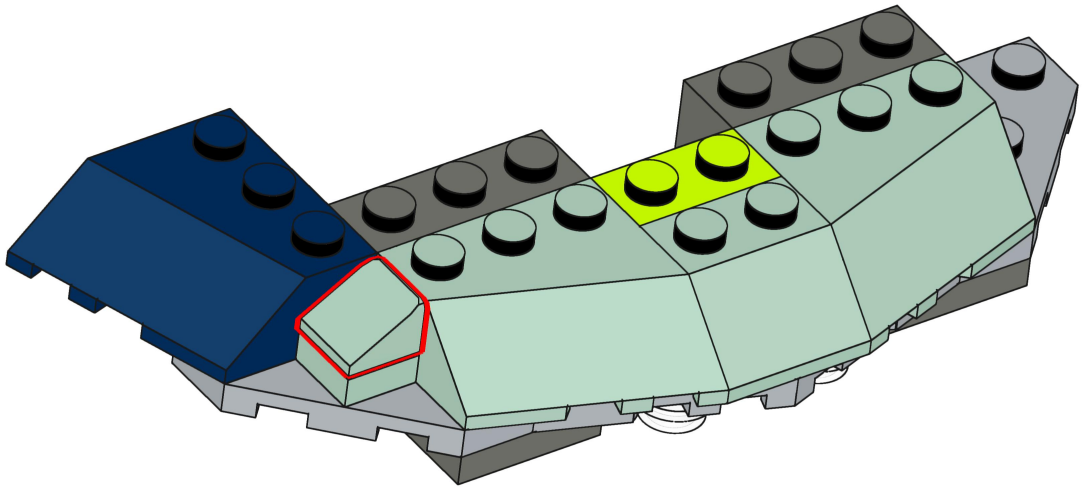

52

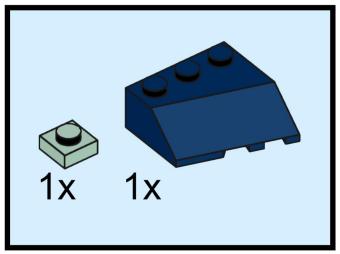

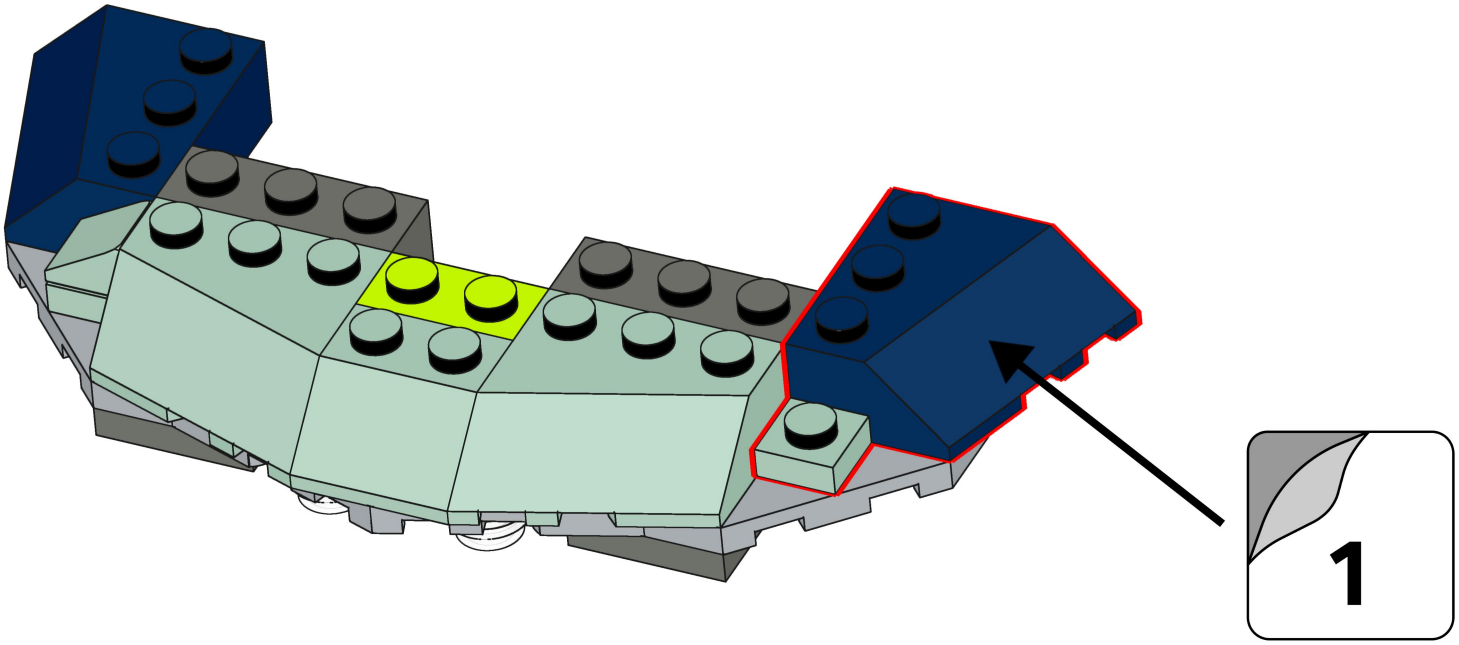

53

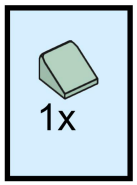

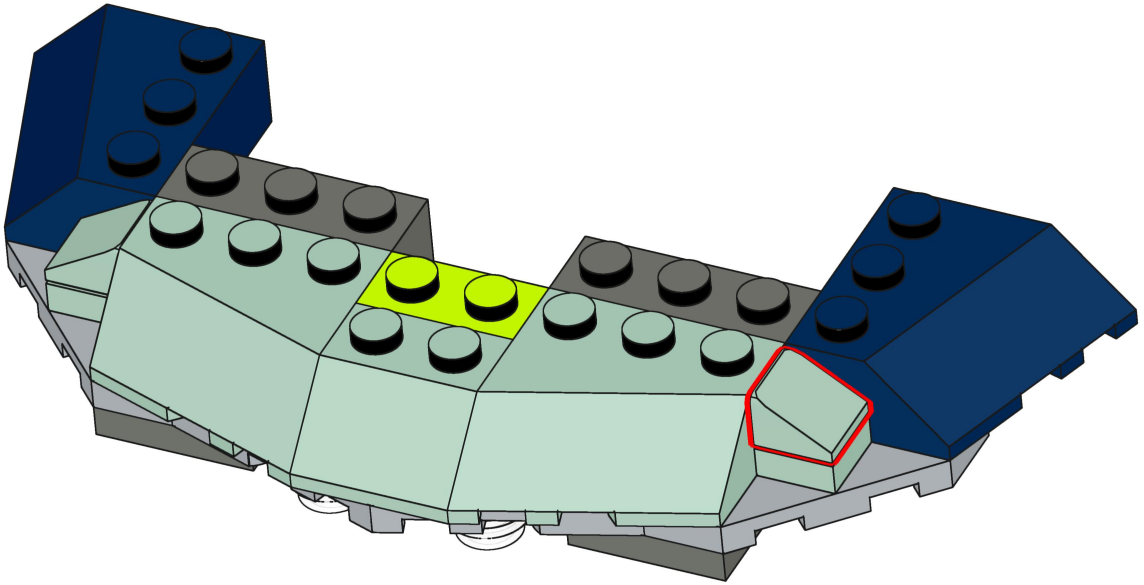

54

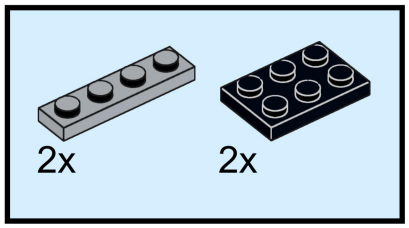

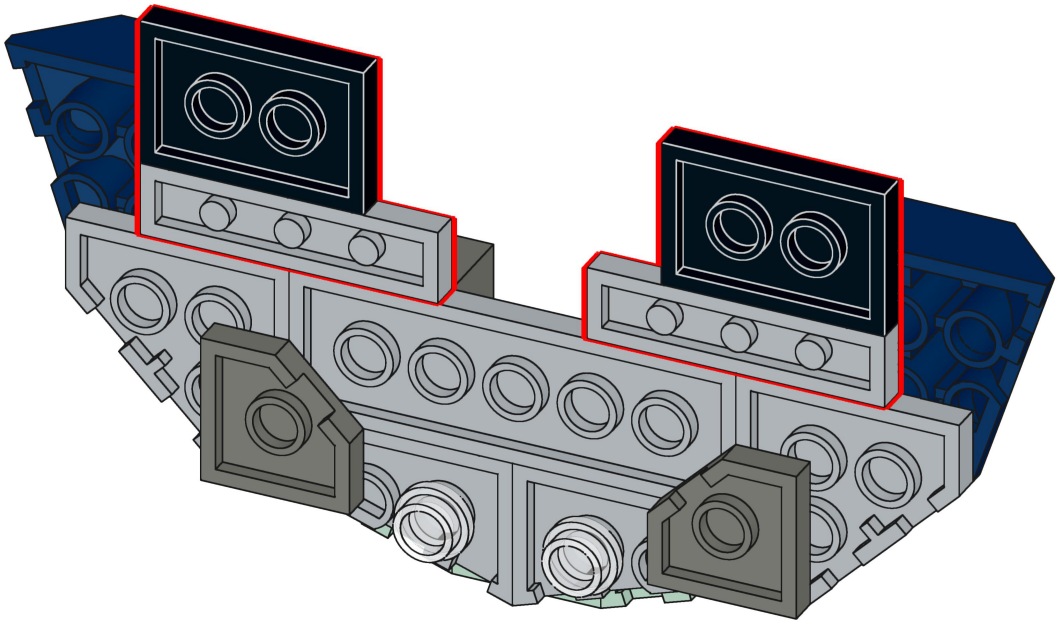



55

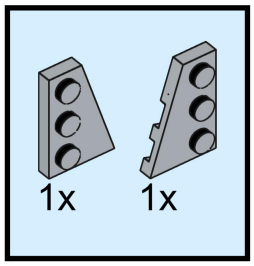

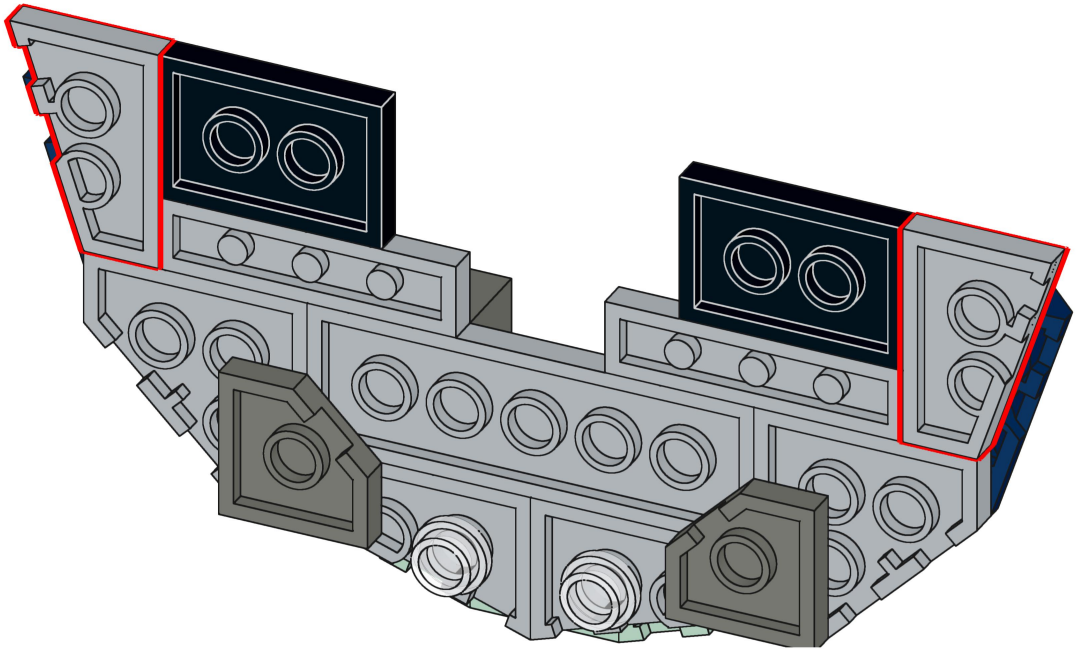

56

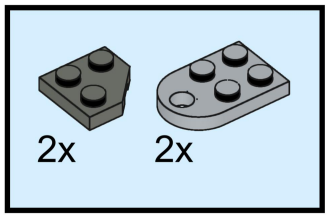

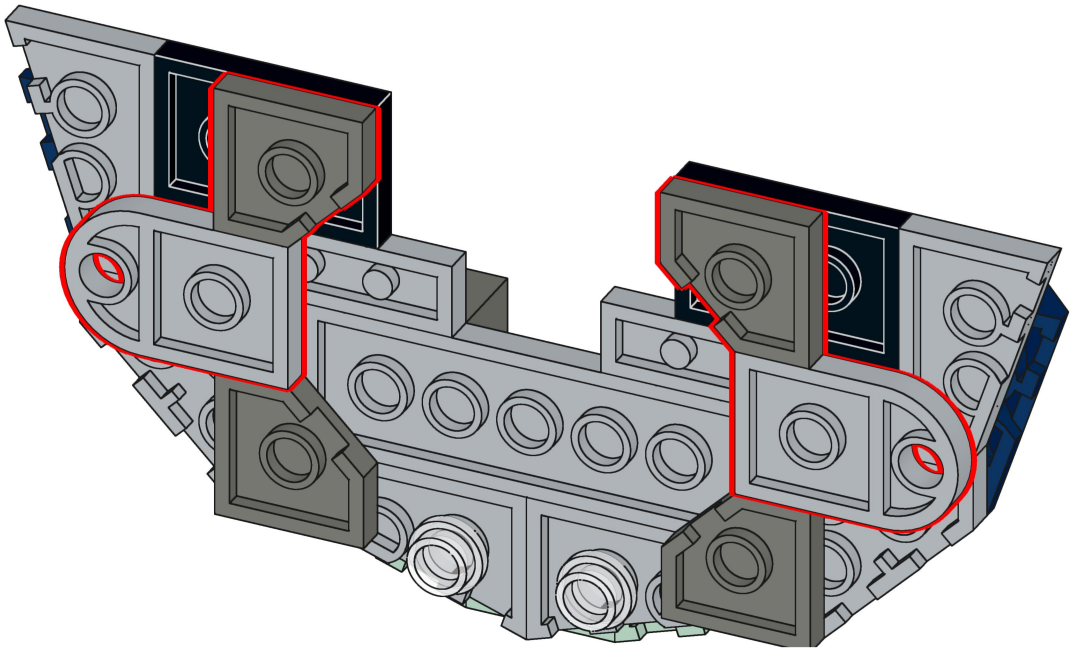

57

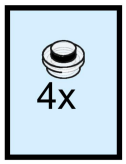

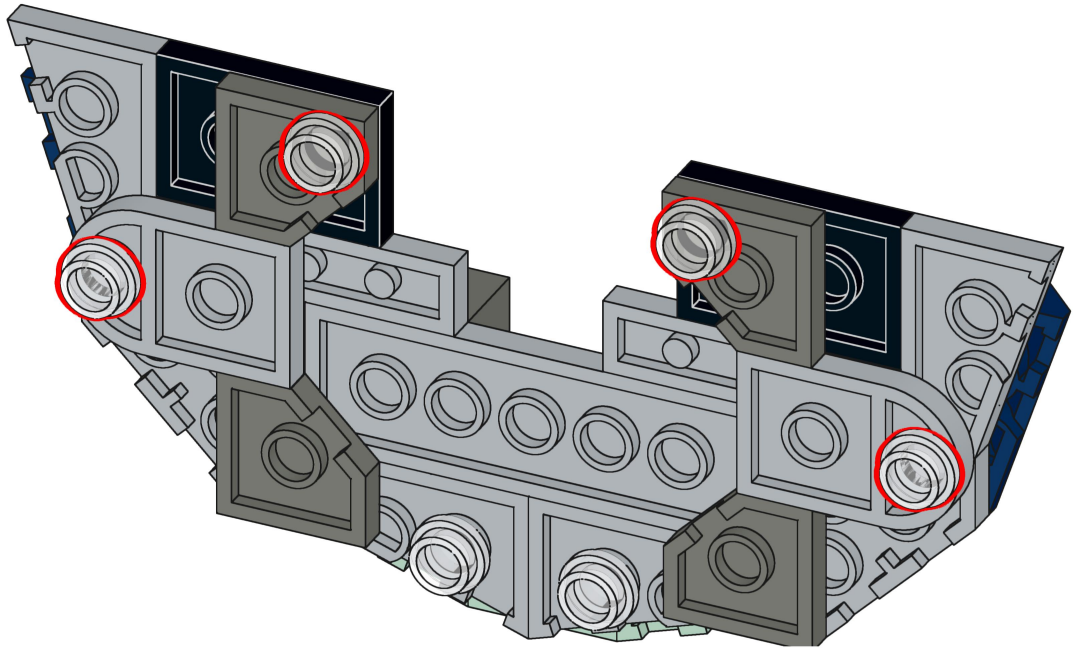

58

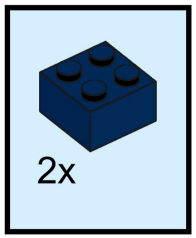

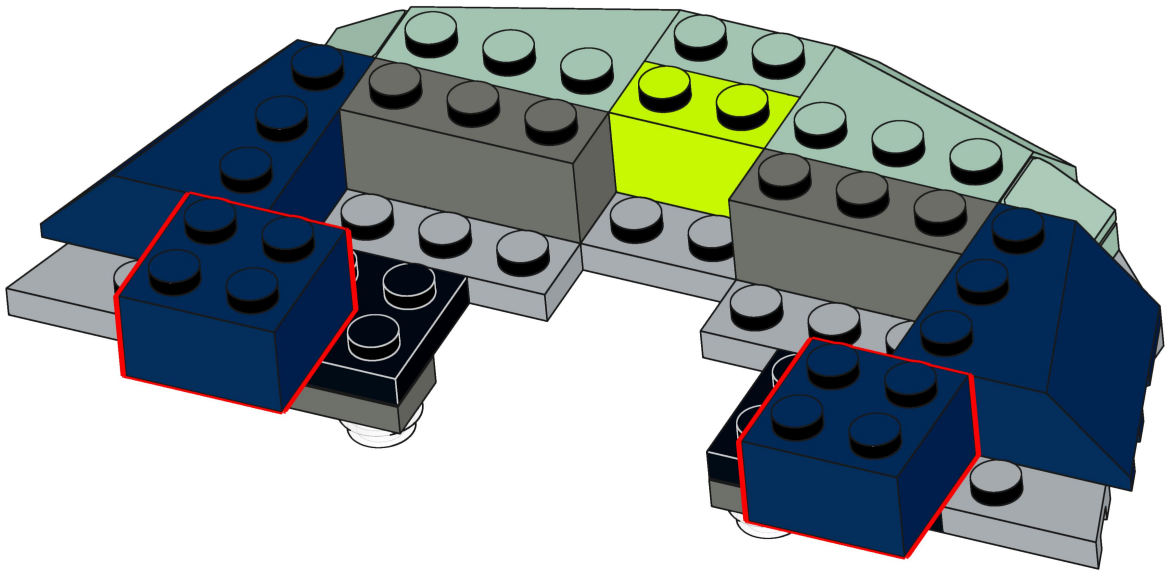



59

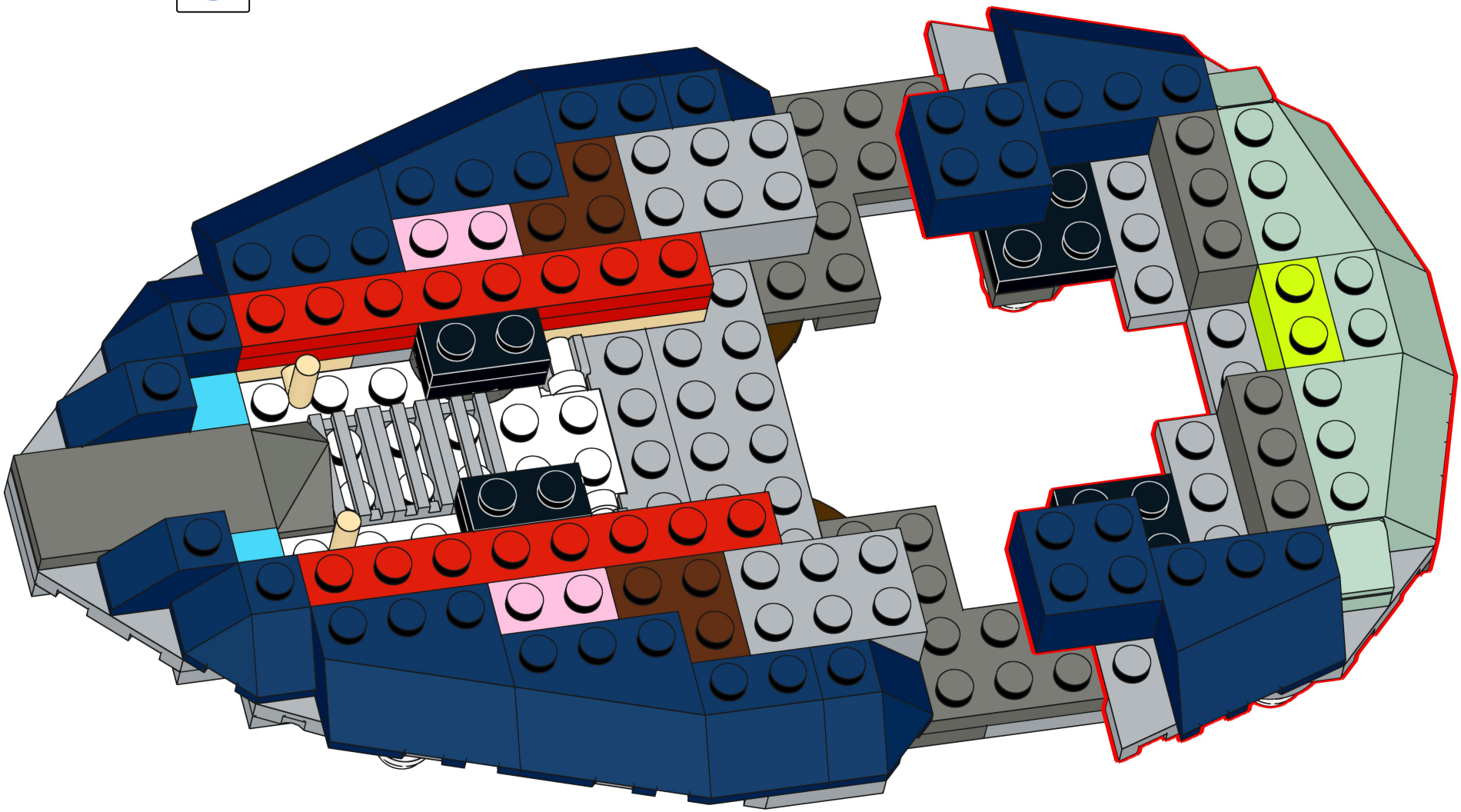

60

2x

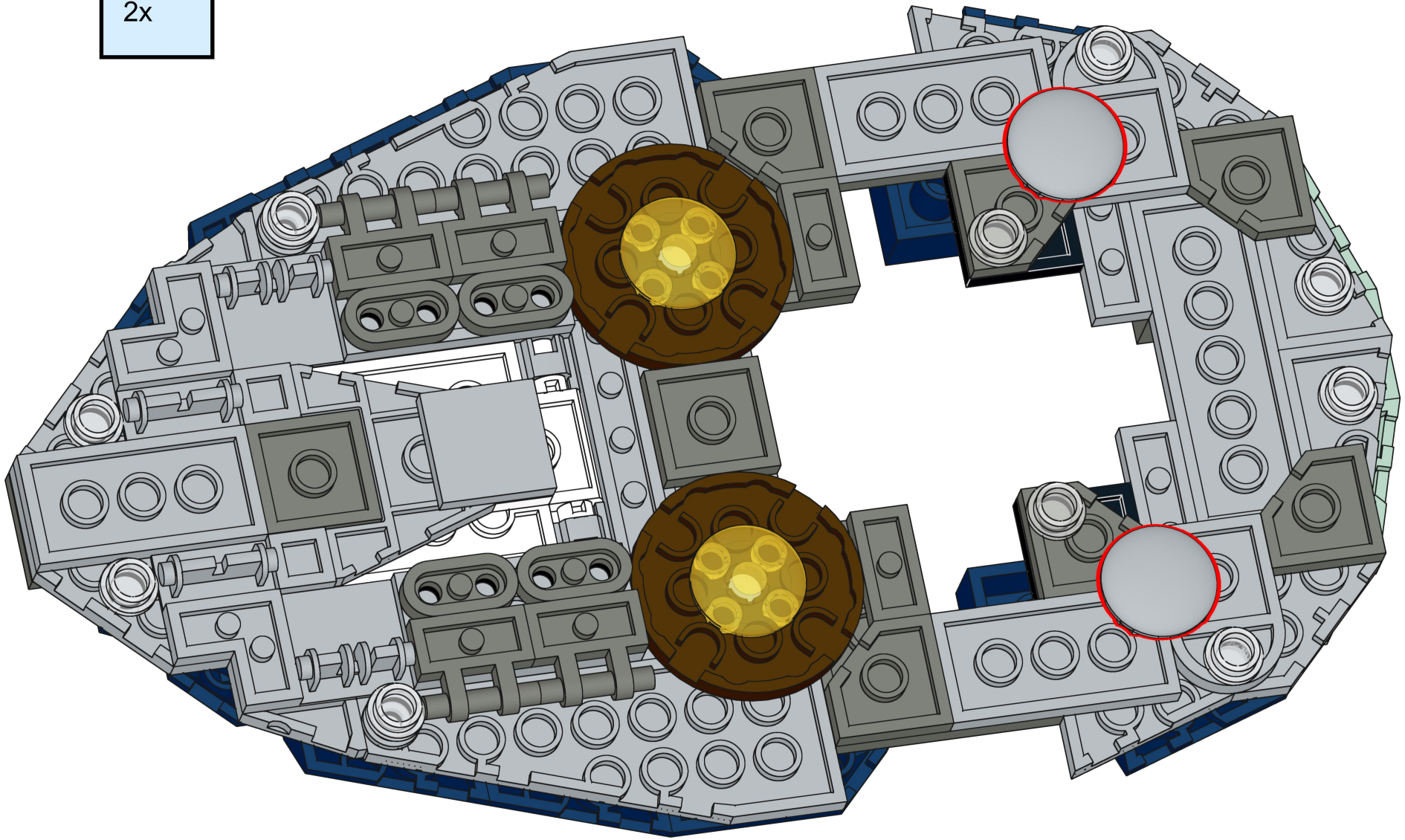

61

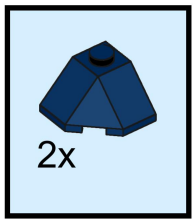



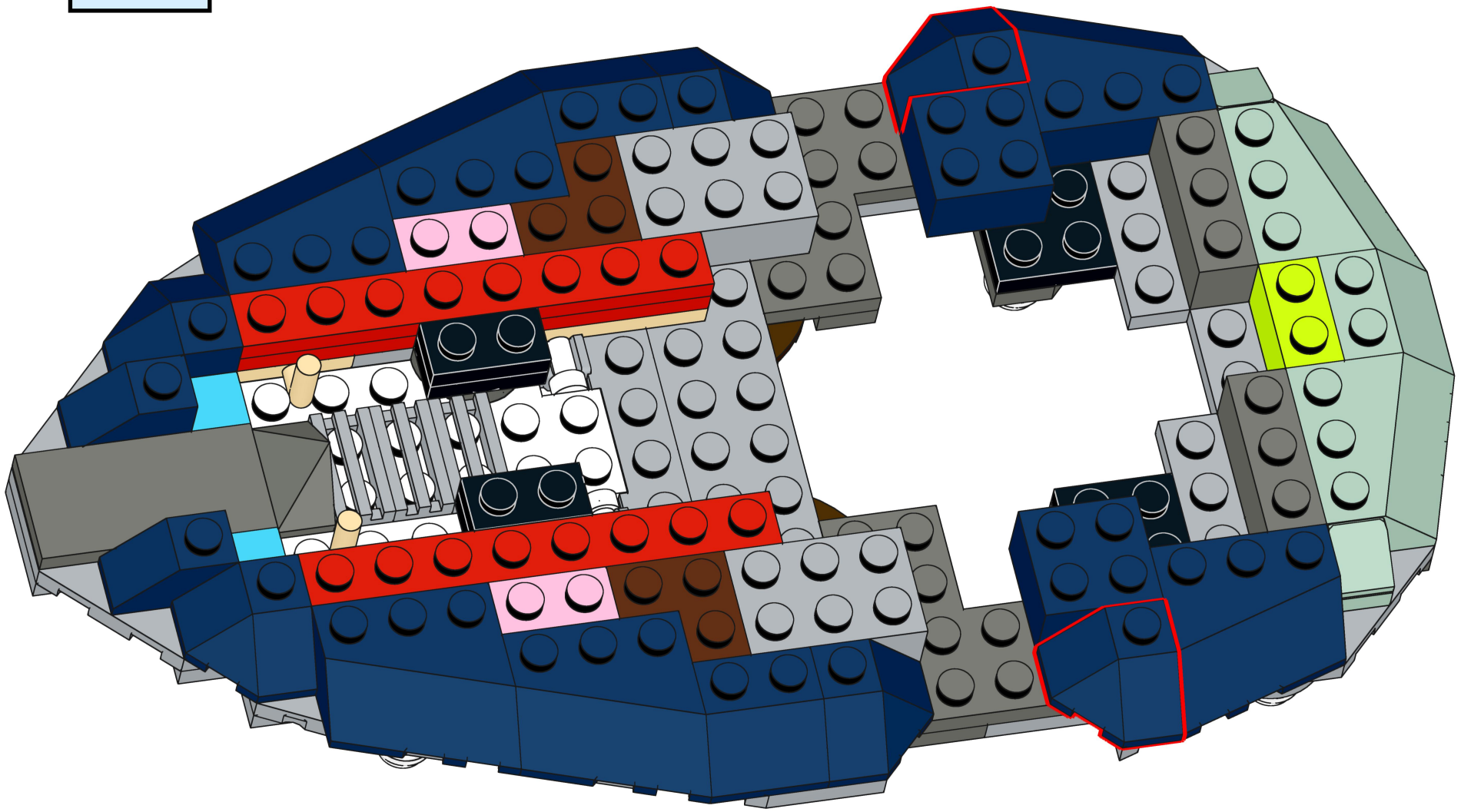

62

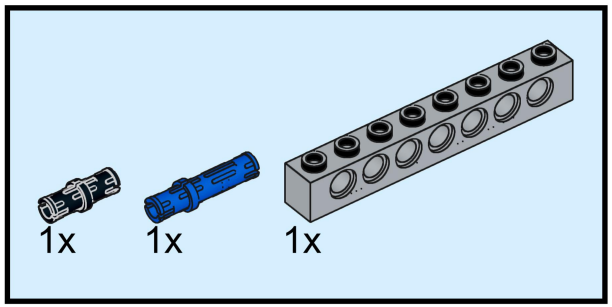

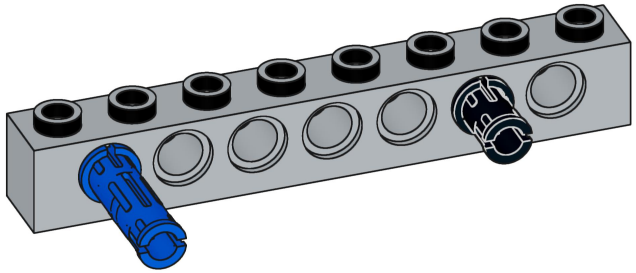

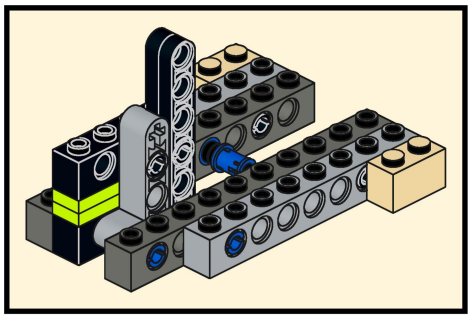

63

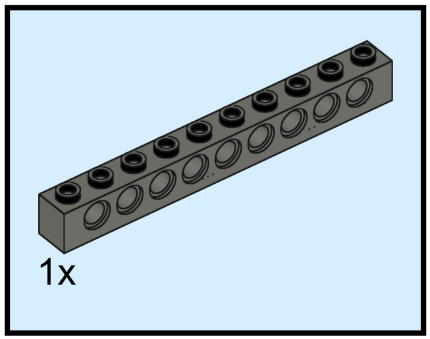

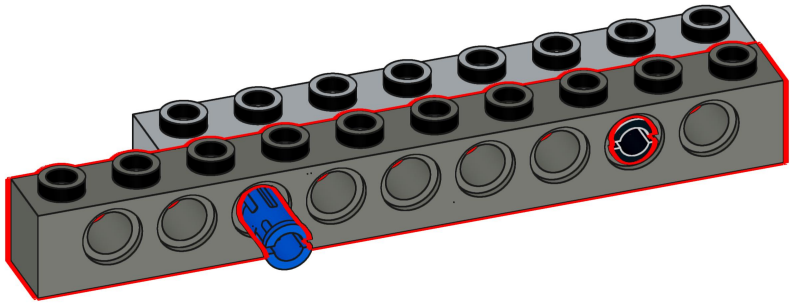

64

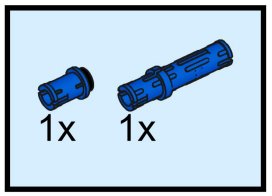

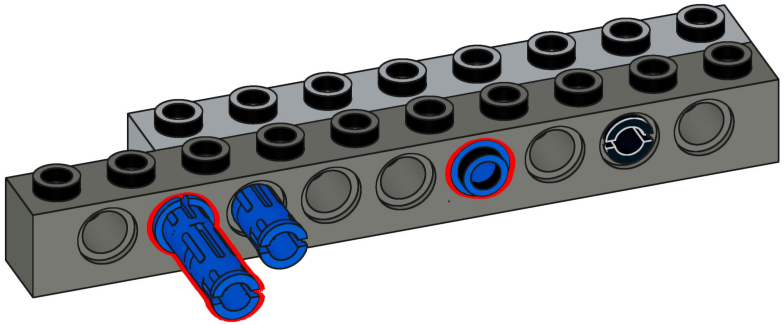

65

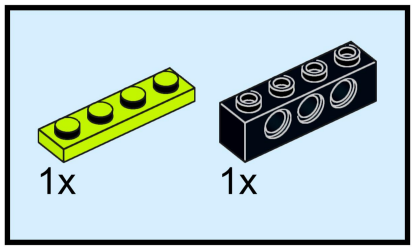

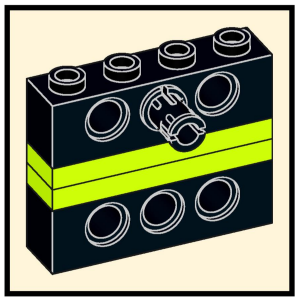

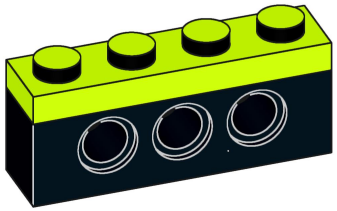

66

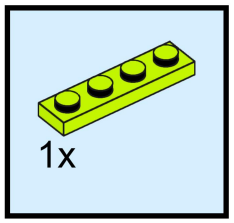



67

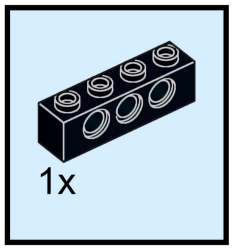

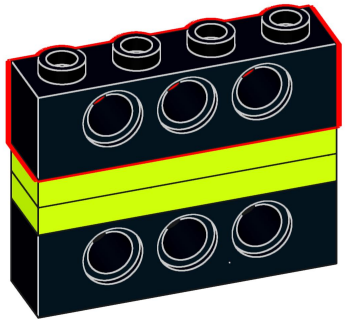

68

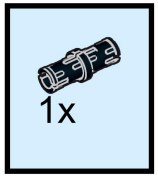

69

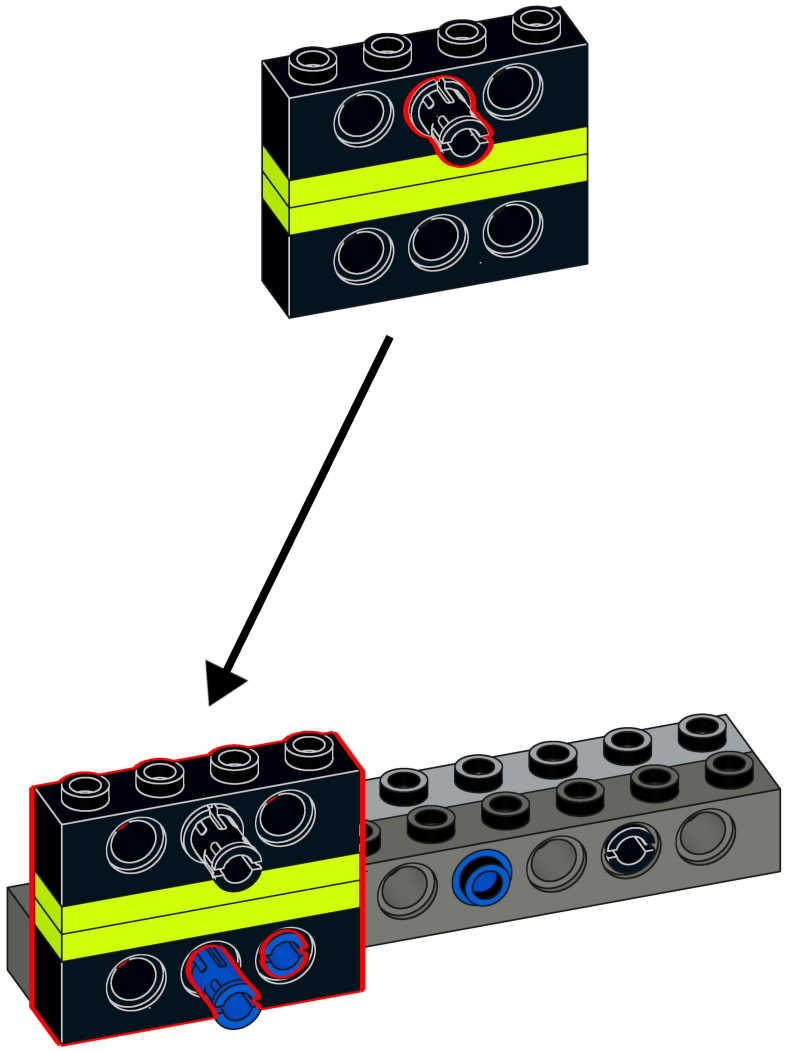

70

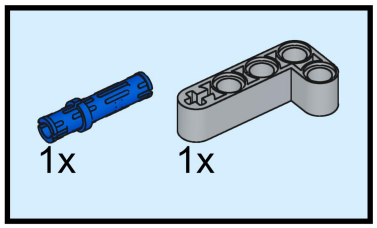

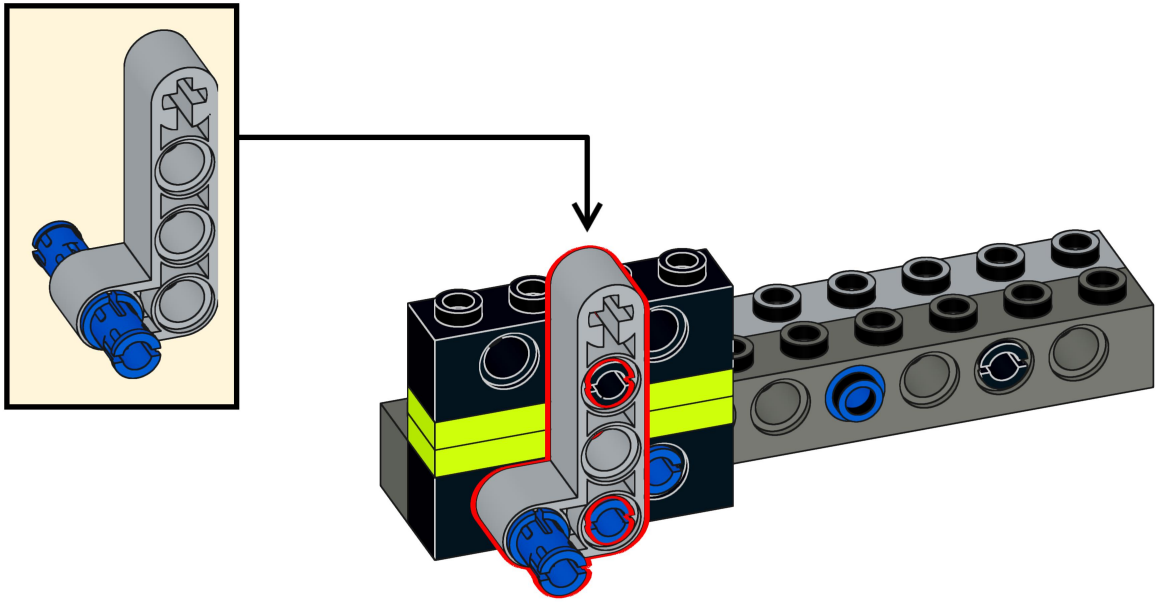

71

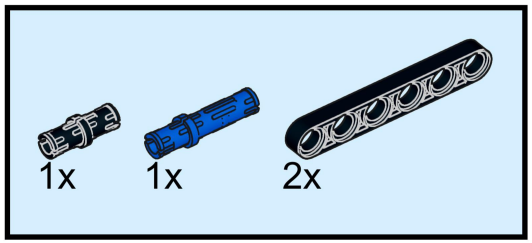

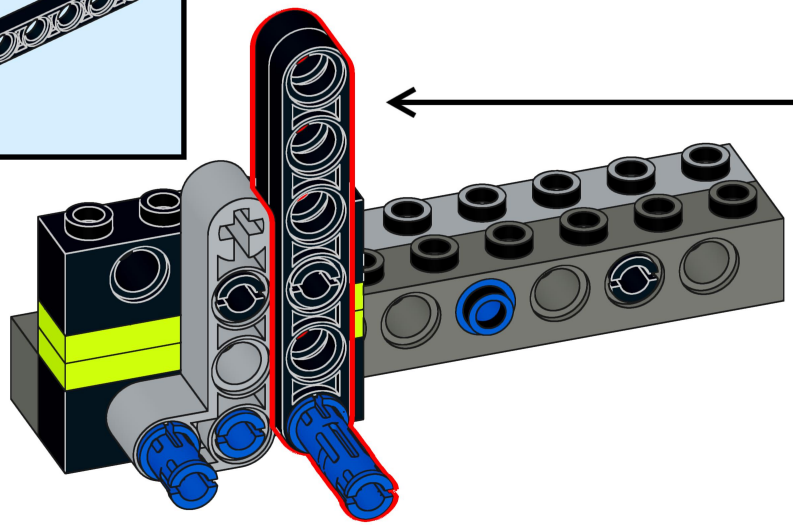

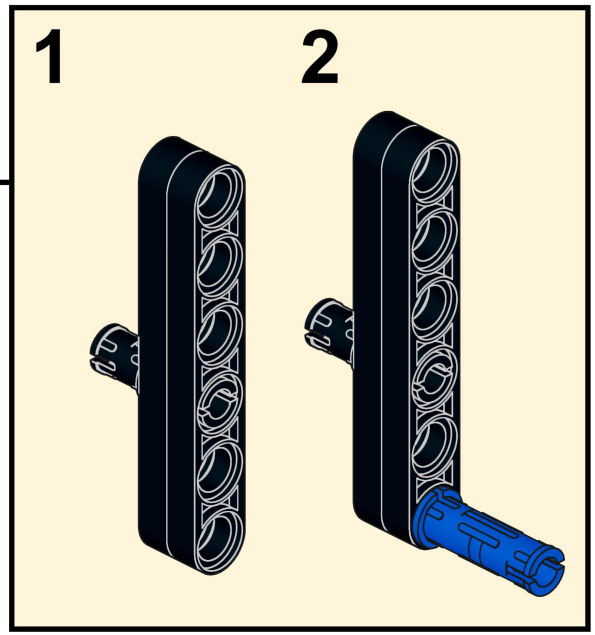

72

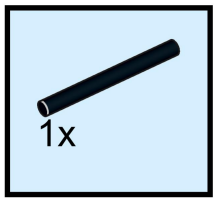

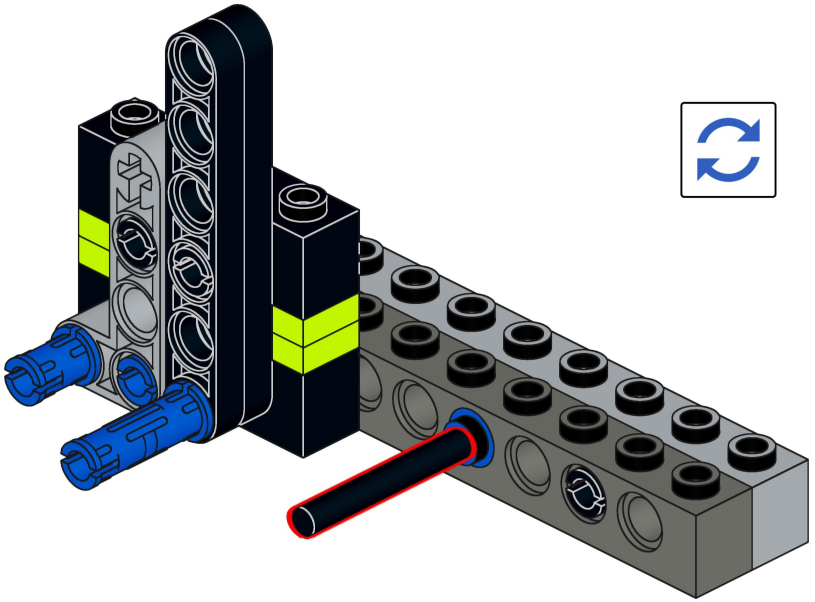

73

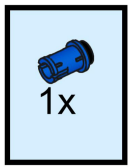

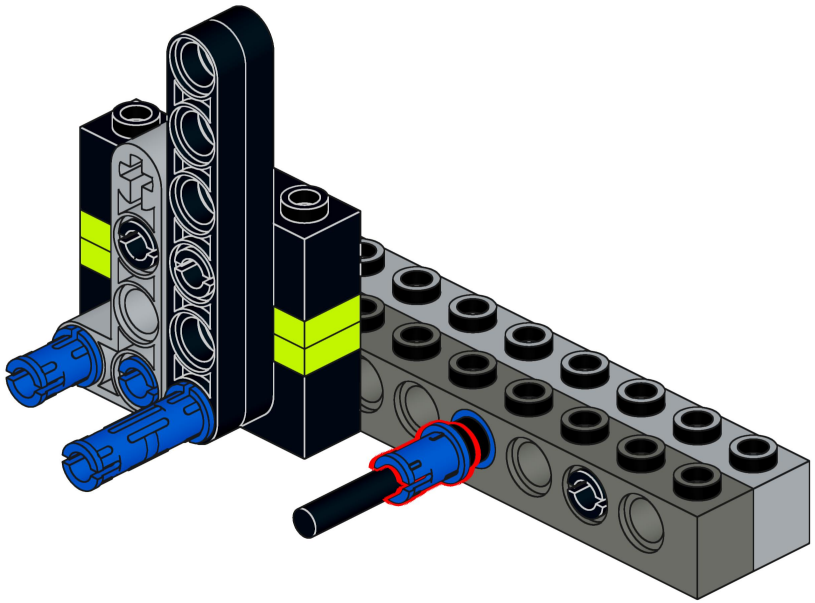

74

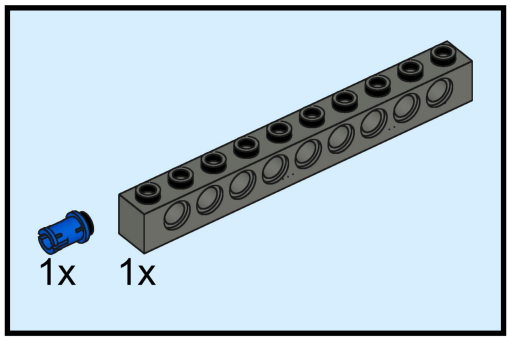

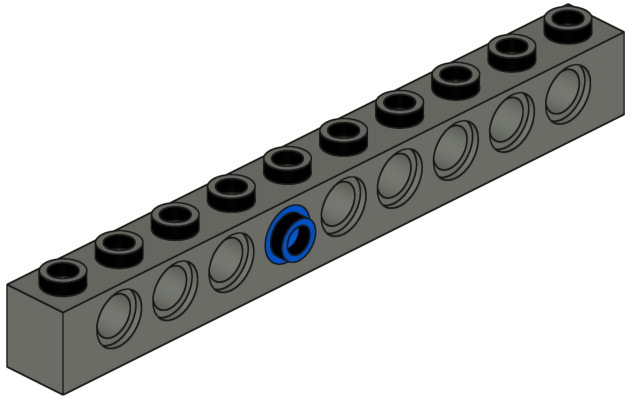

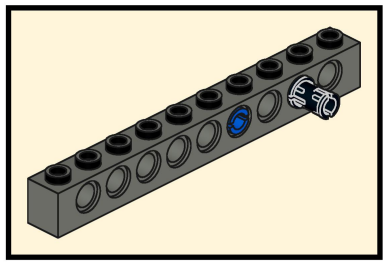

75

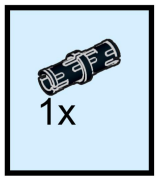

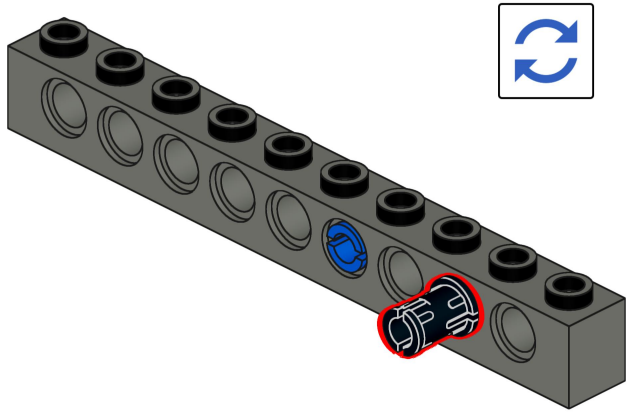

76

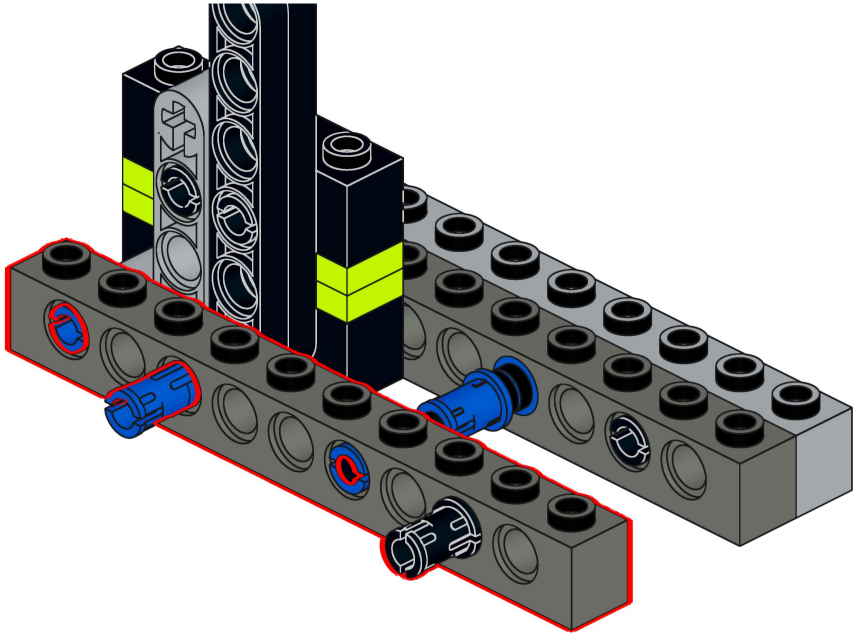

77

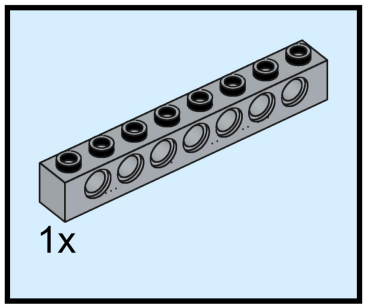

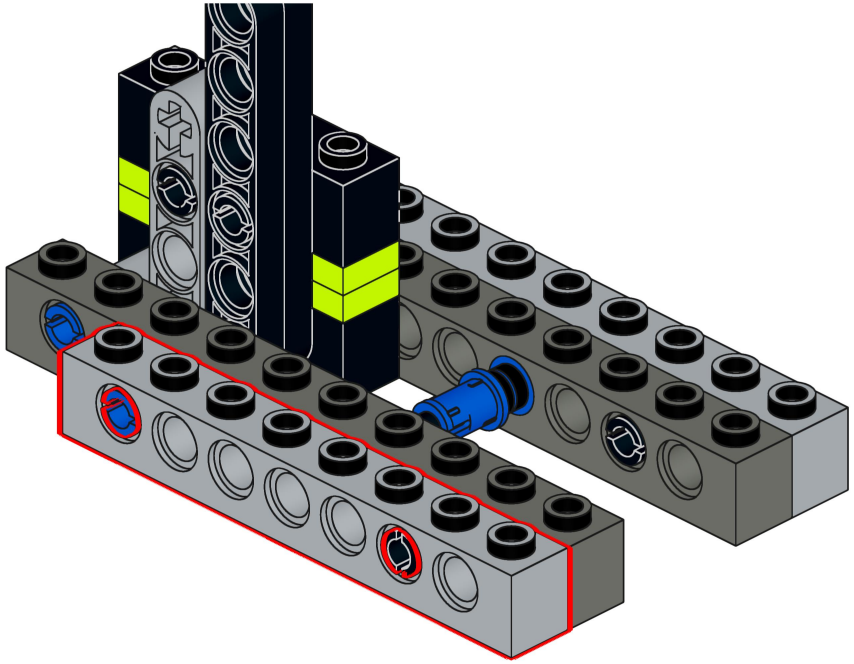

78

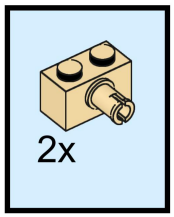

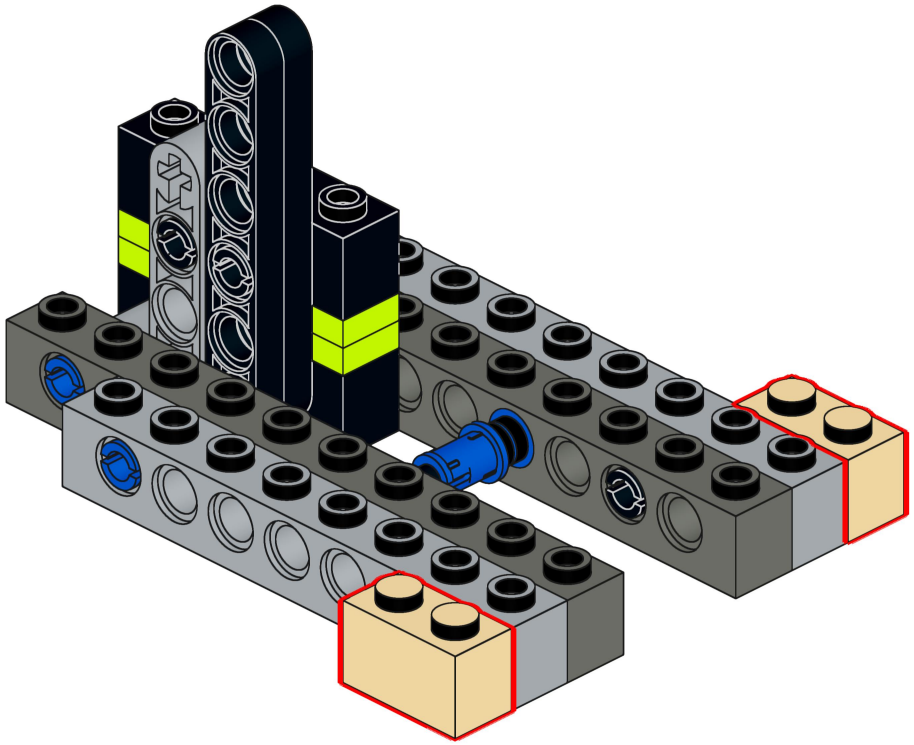

79

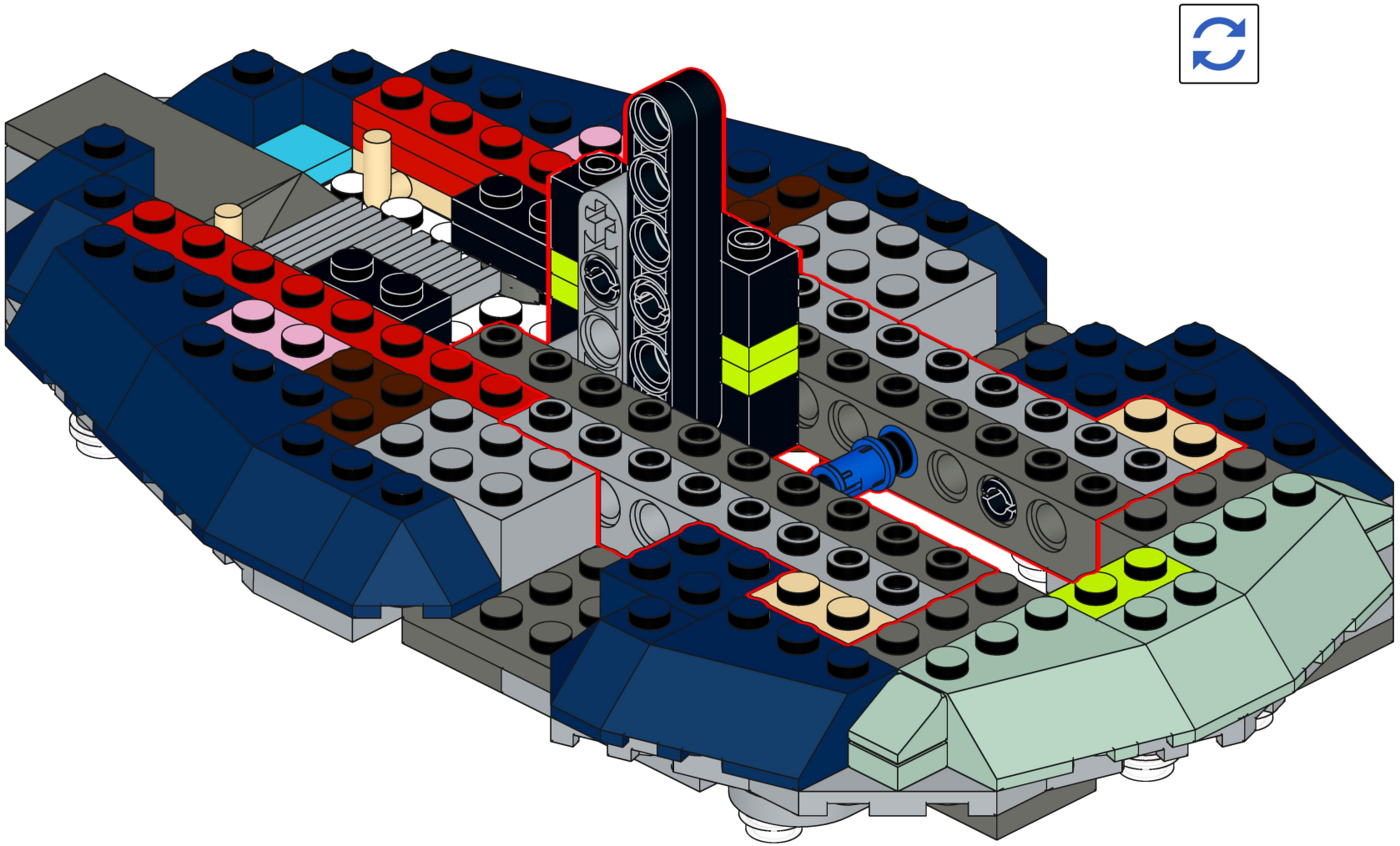

80

2x

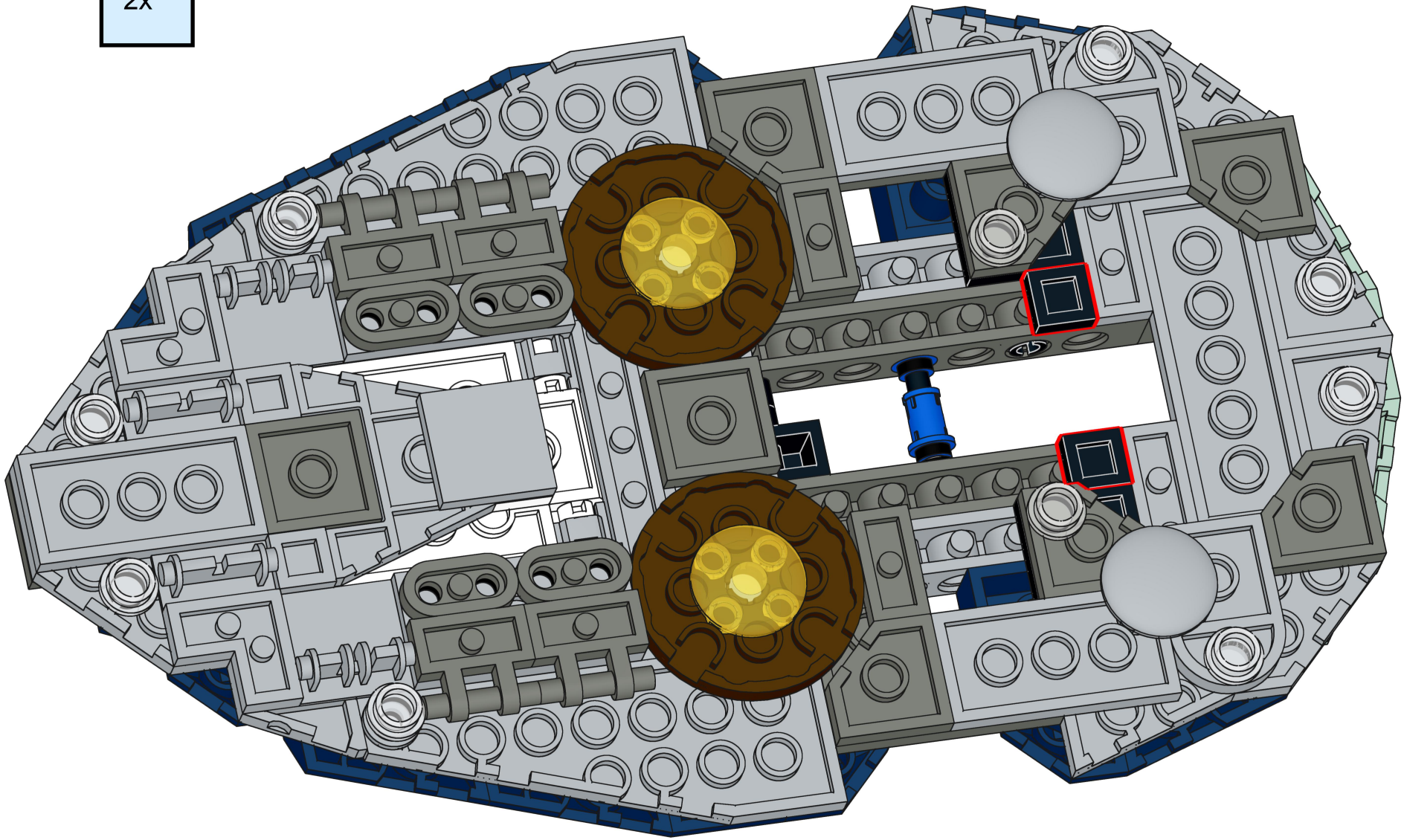

81

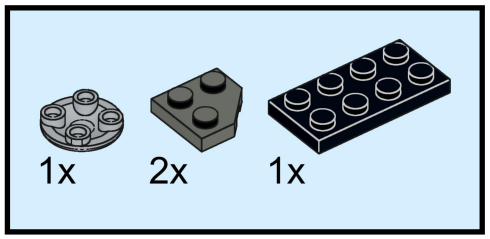

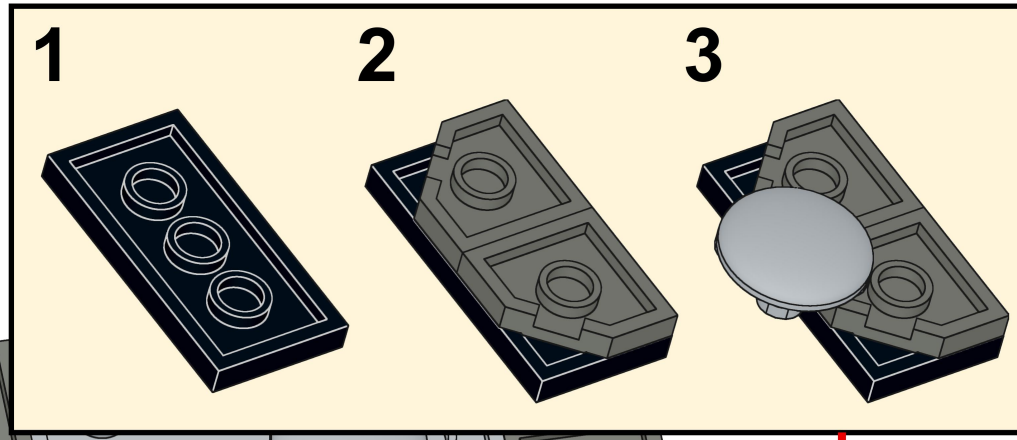

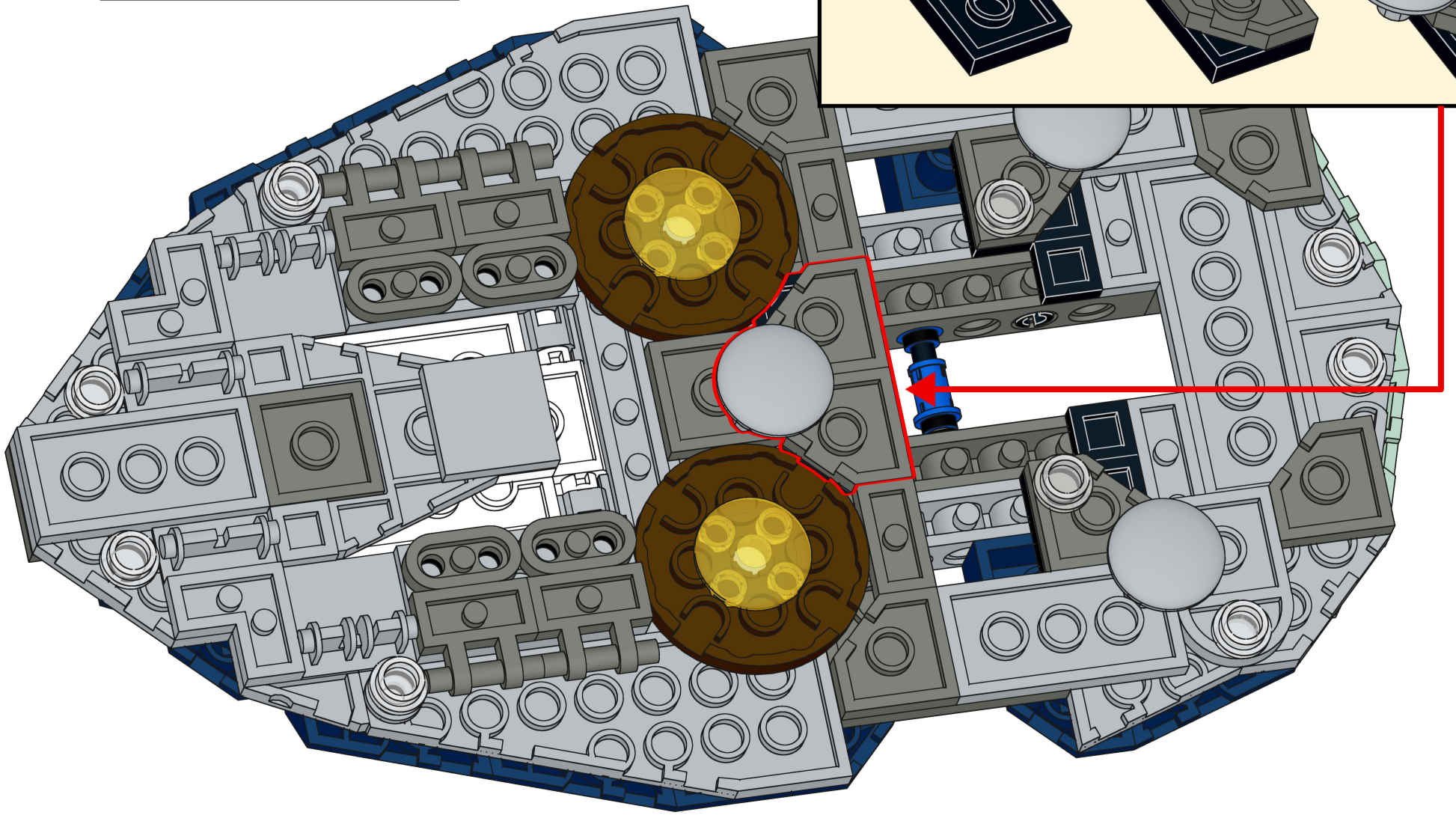

82

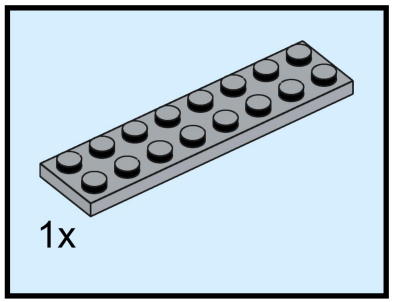

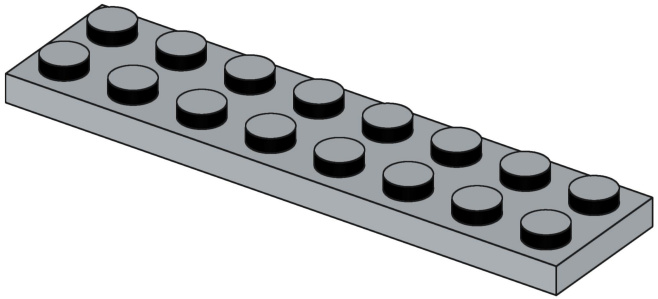

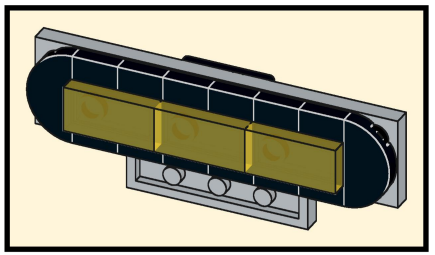

83

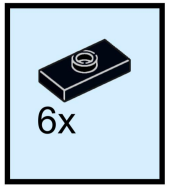

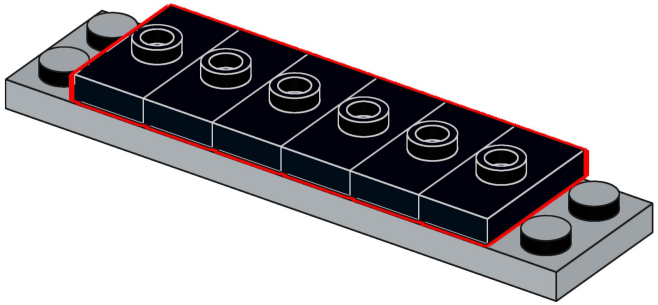

84

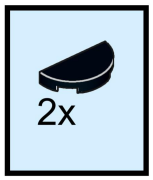

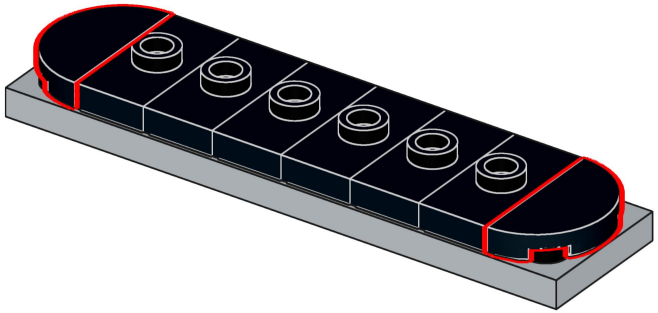

85

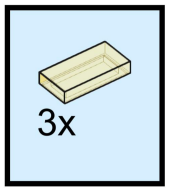

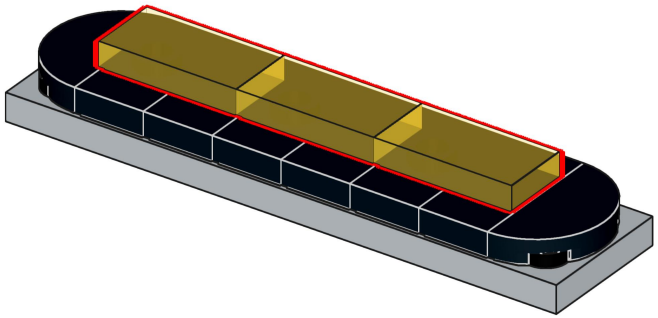

86

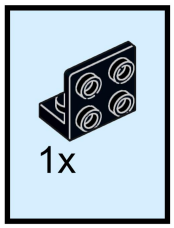

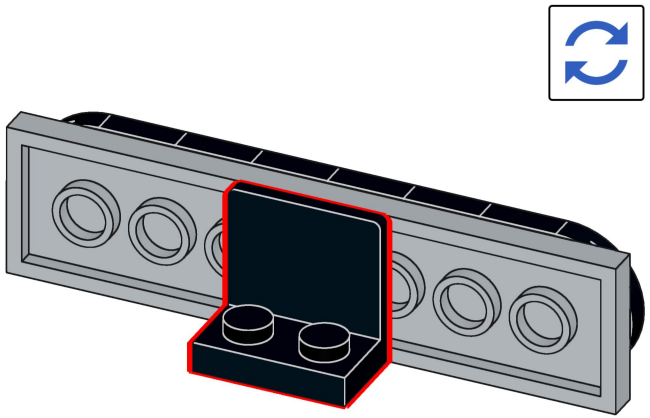

87

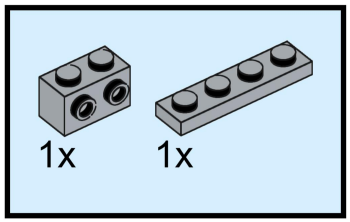

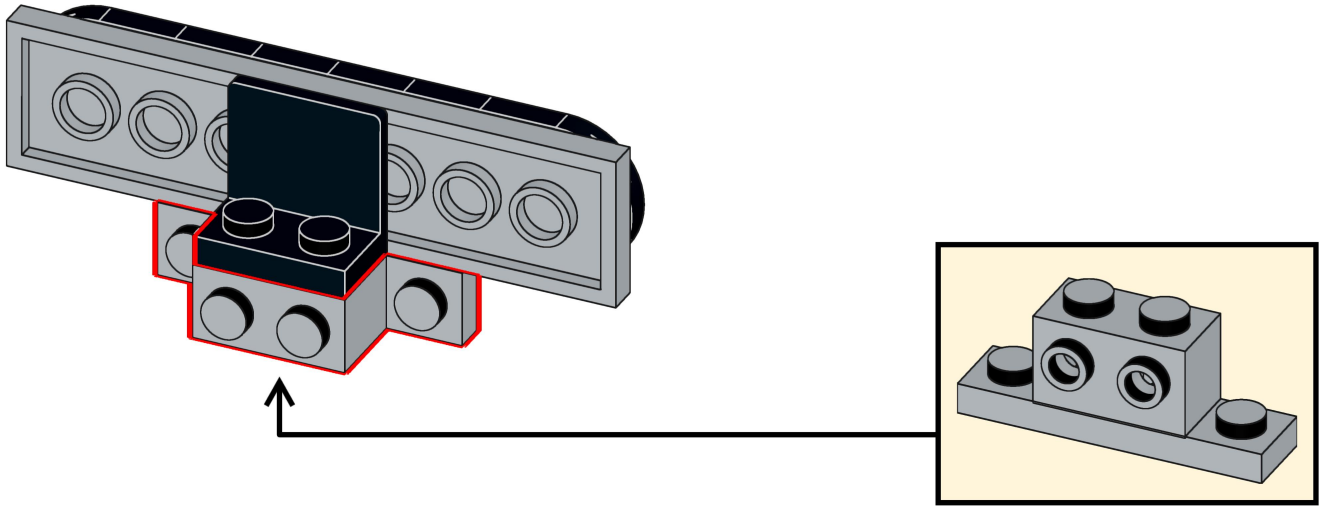

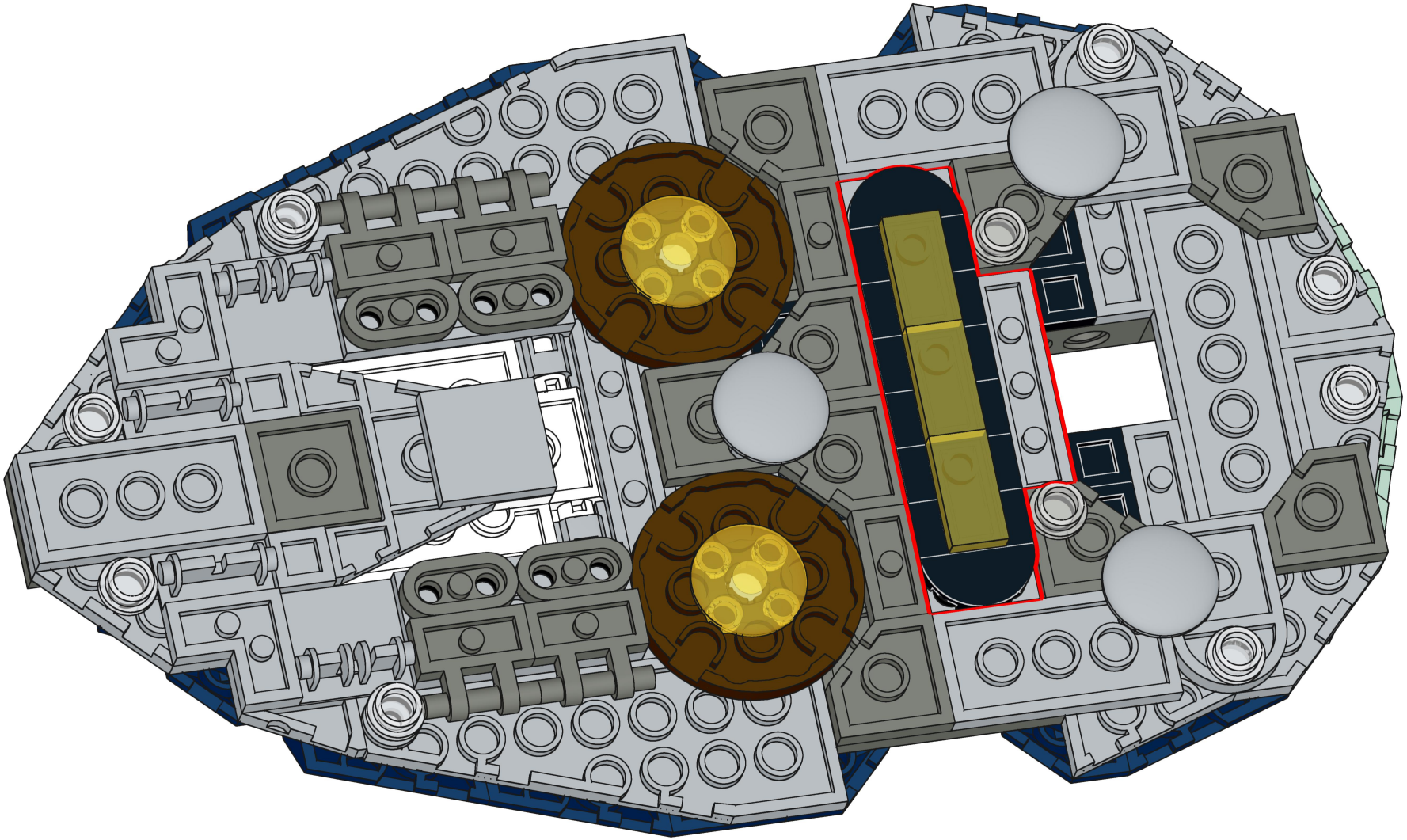

89

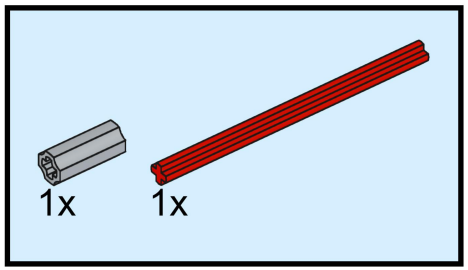

3

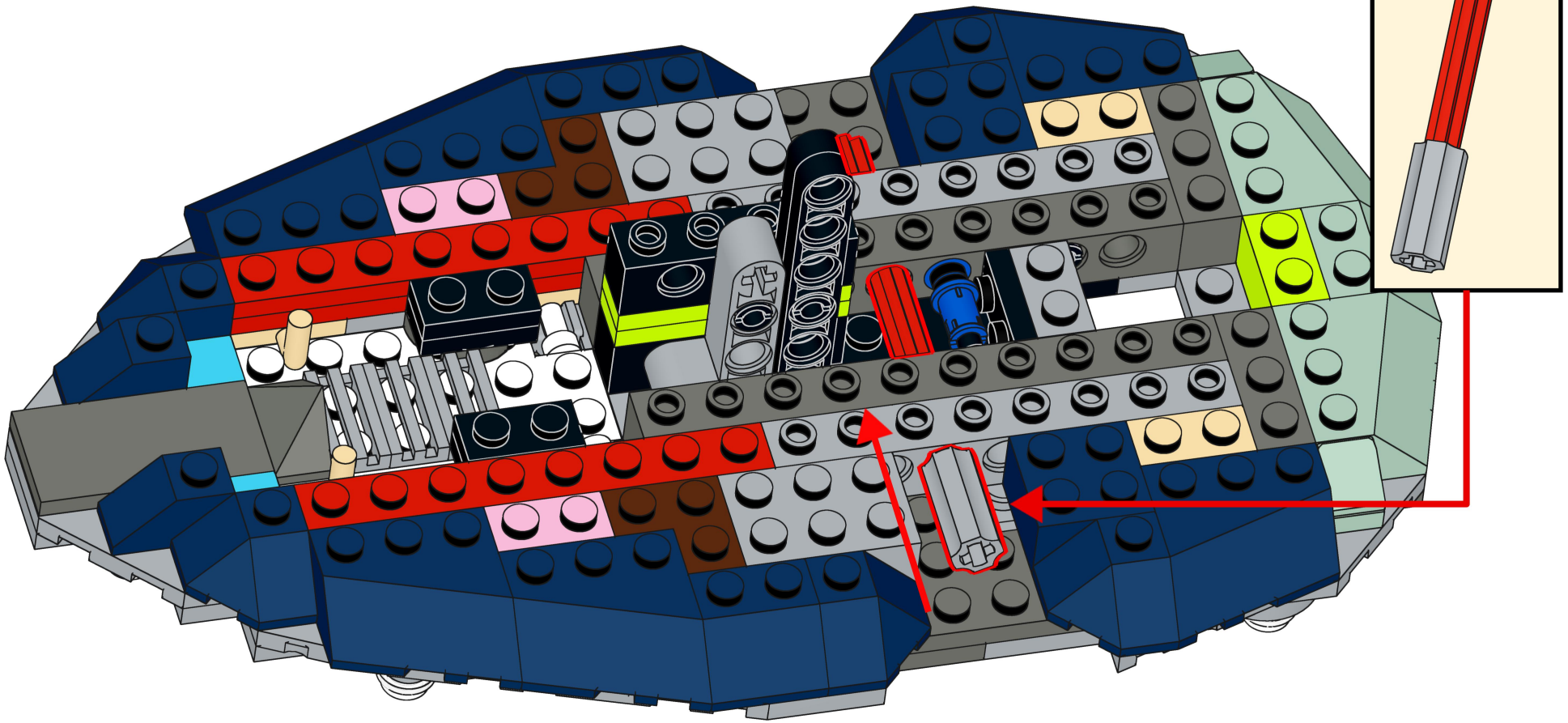

90

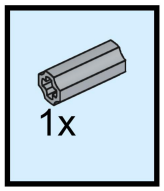

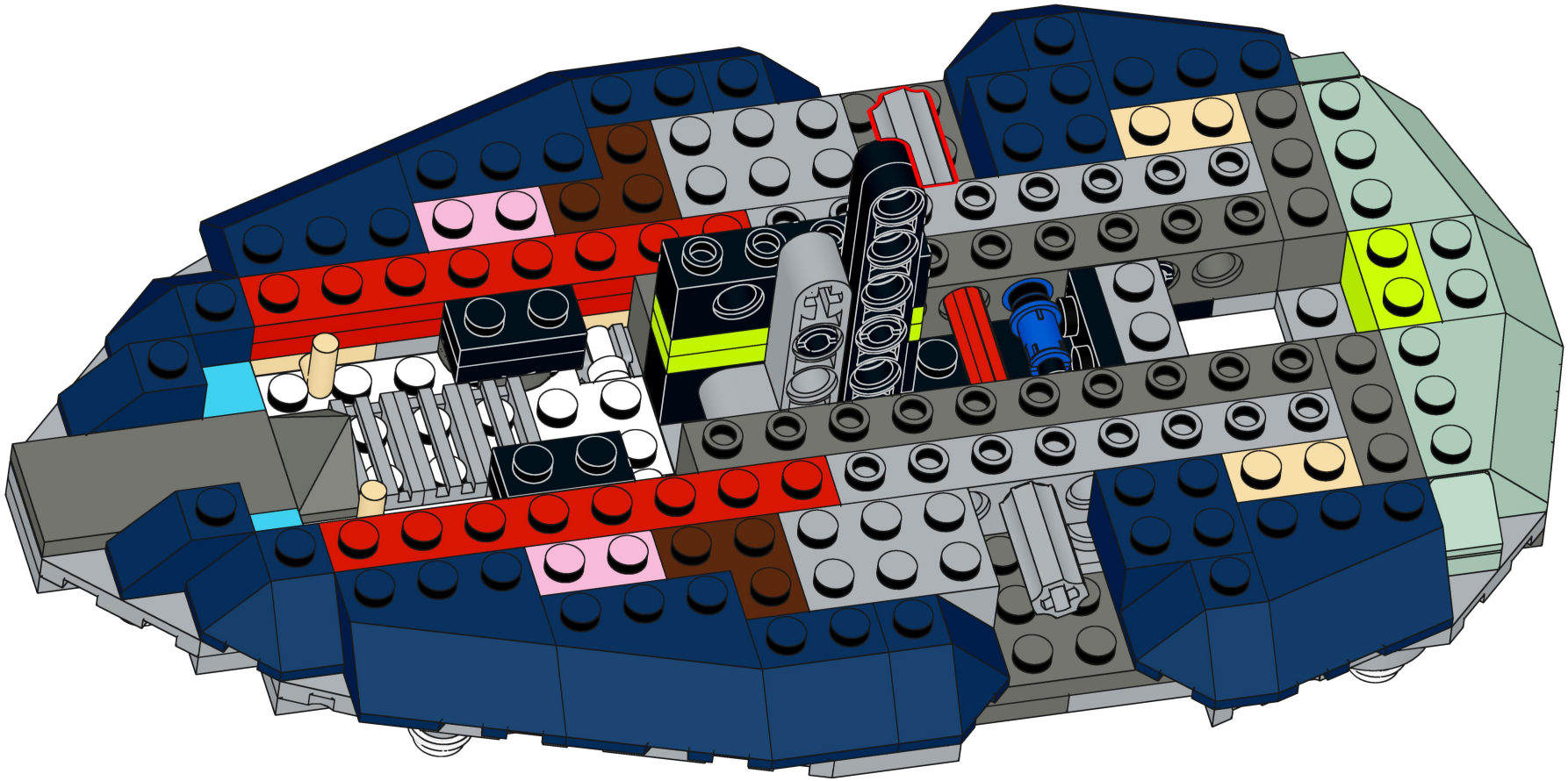

91

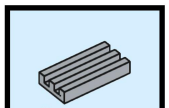

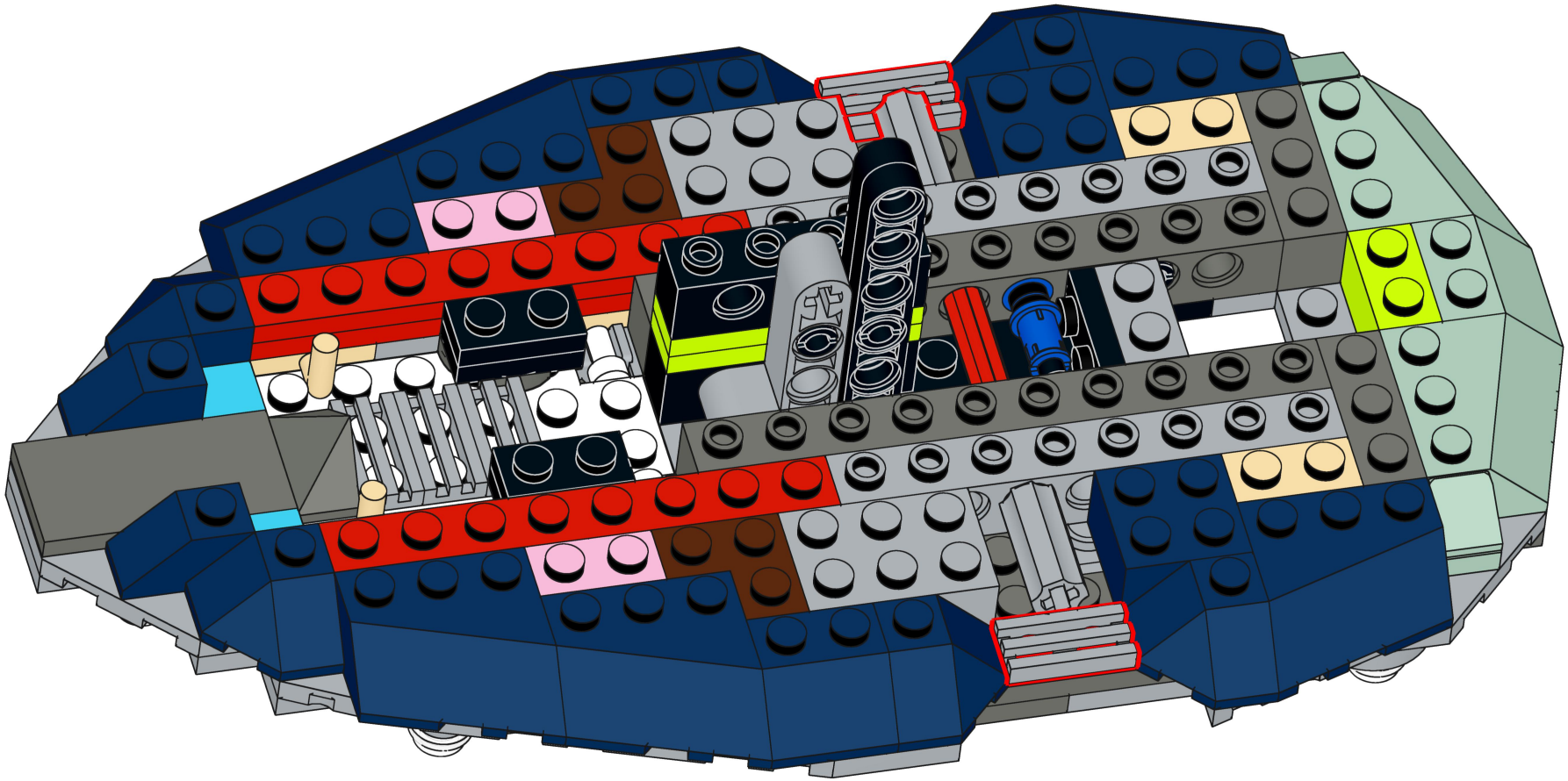

92

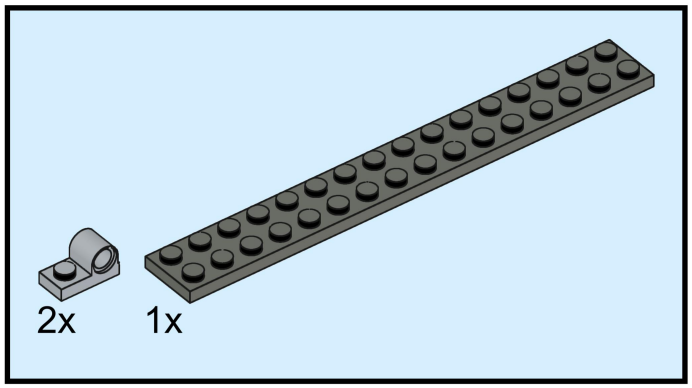

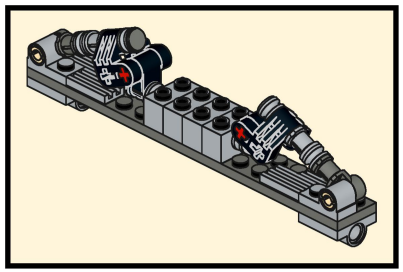

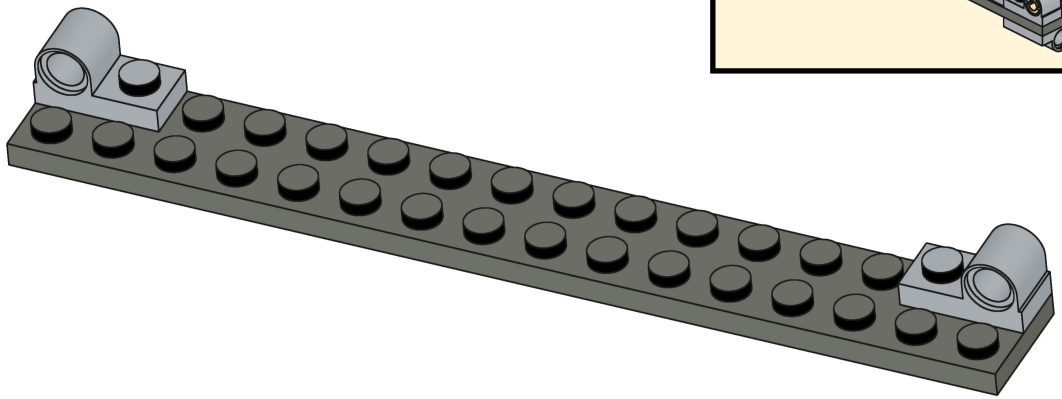

93

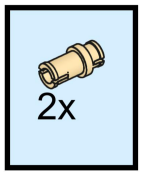

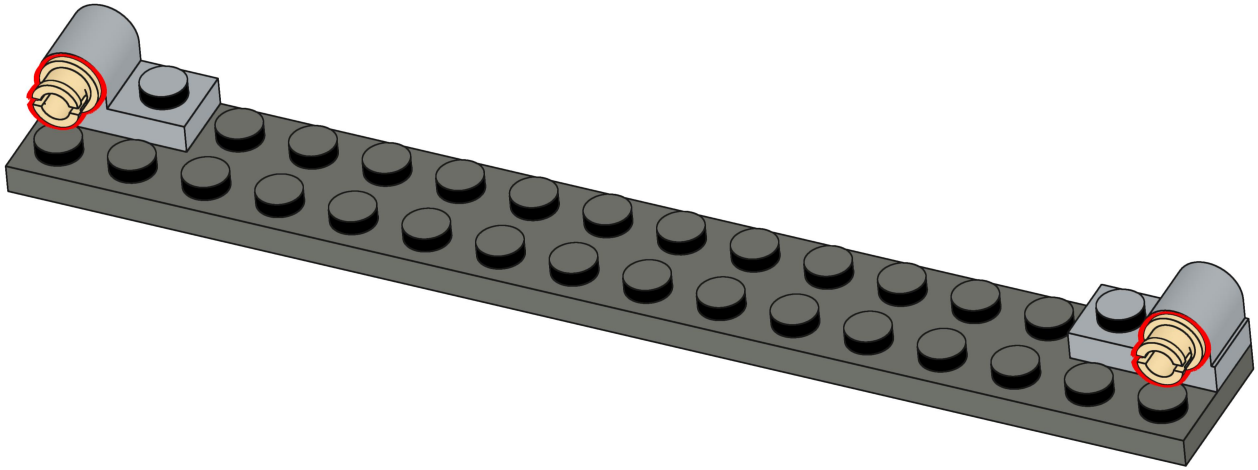

94

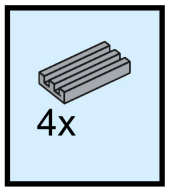

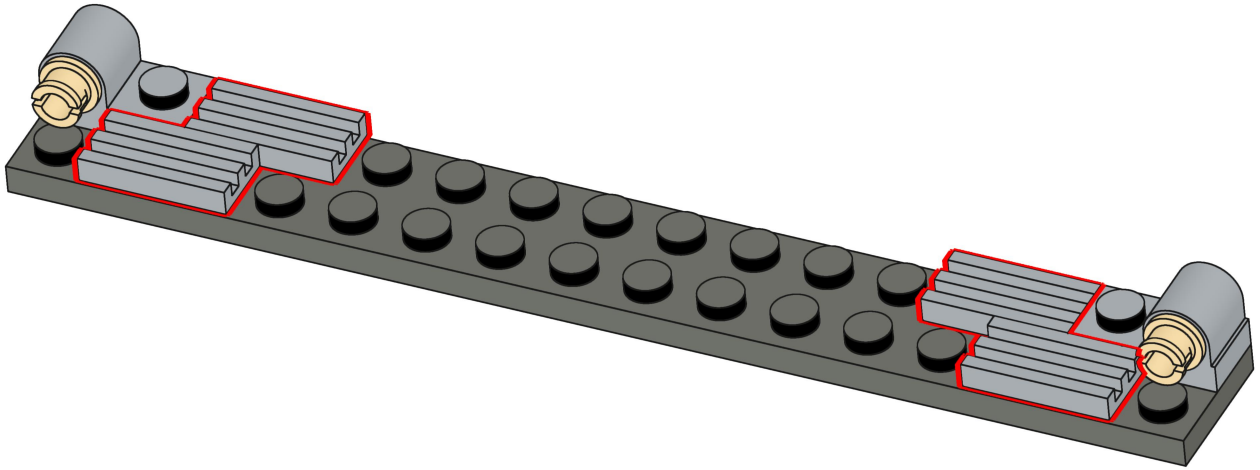

95

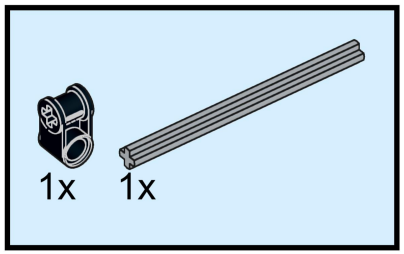

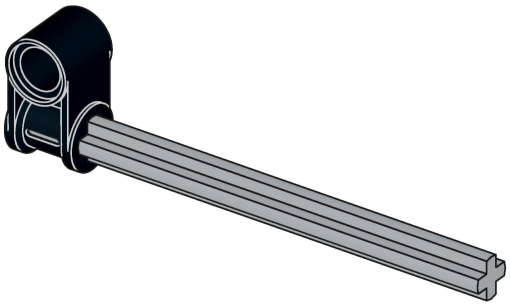

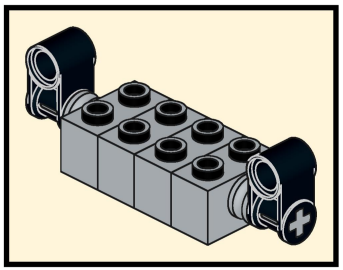

96

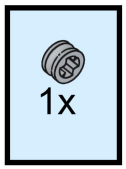

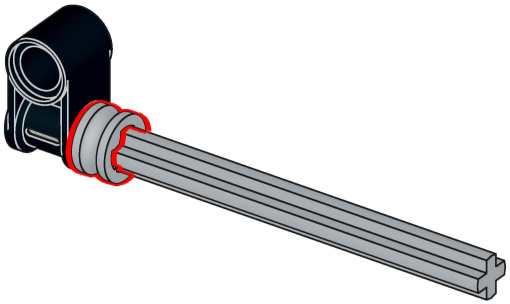

97

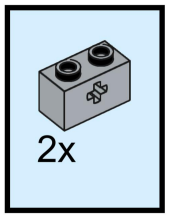

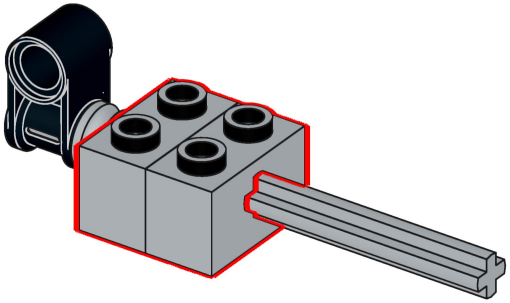

98

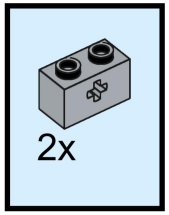

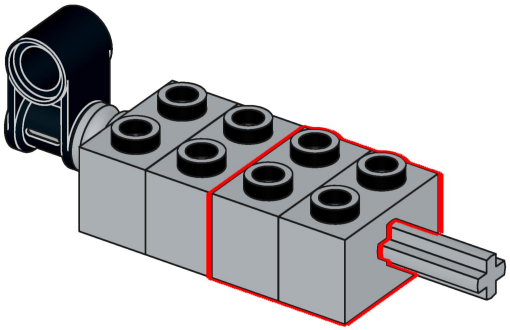

99

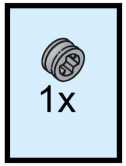

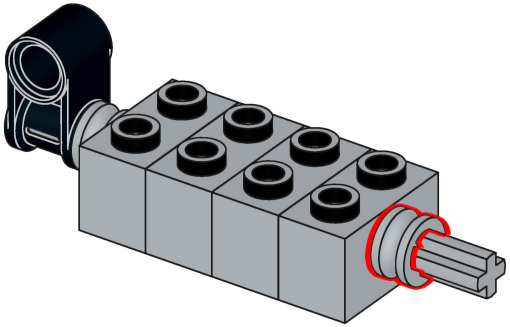

100

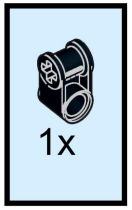

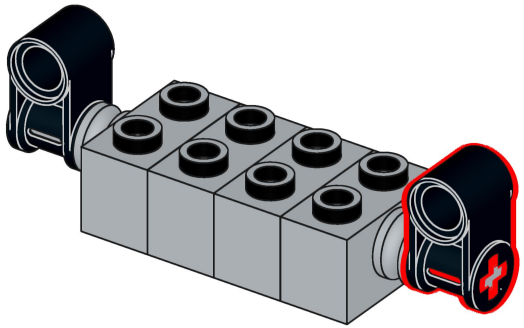

101

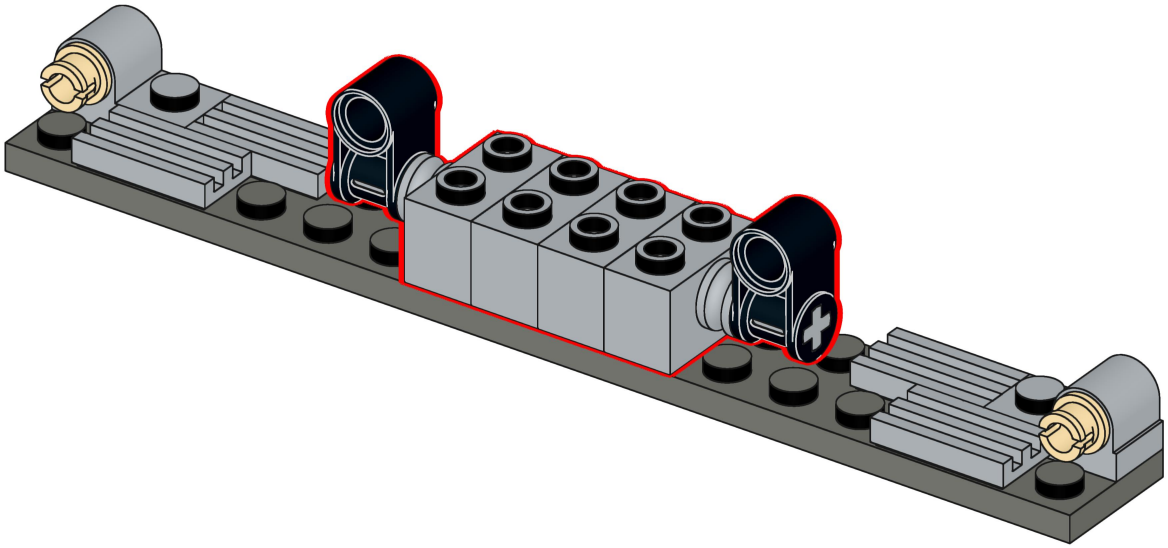

102

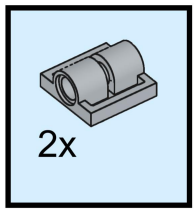

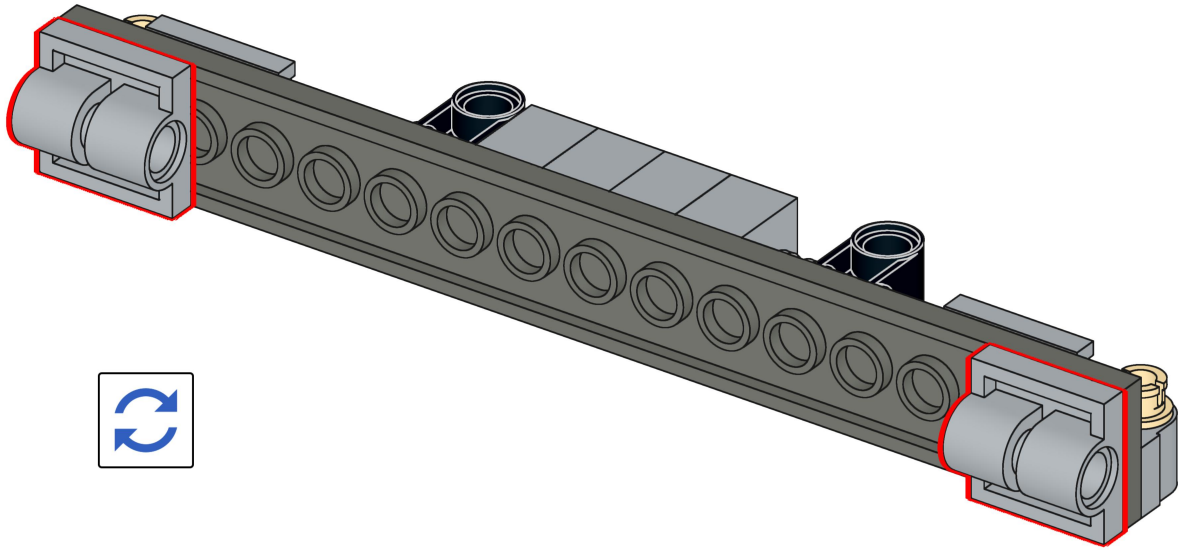

103

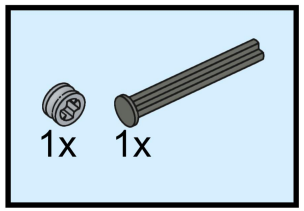

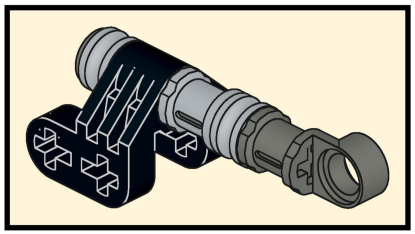

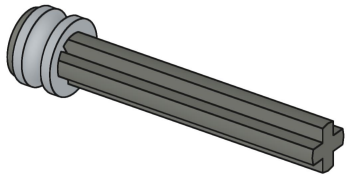

104

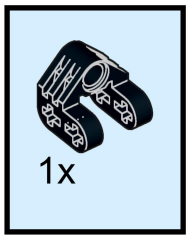

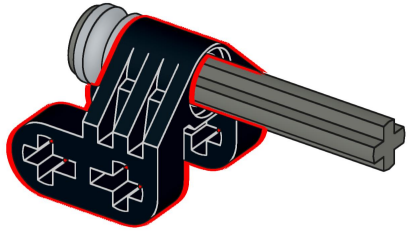

105

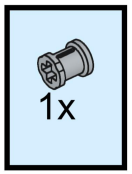

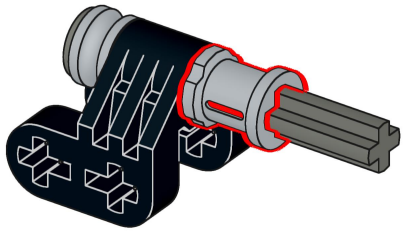

106

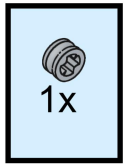

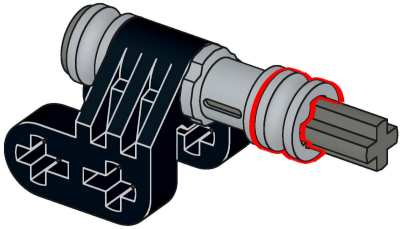

107

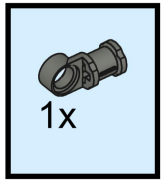

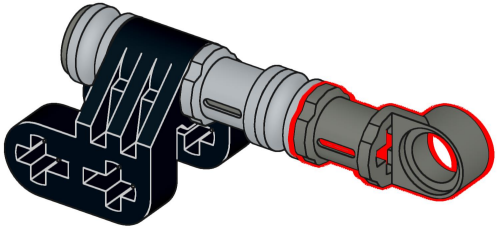

108

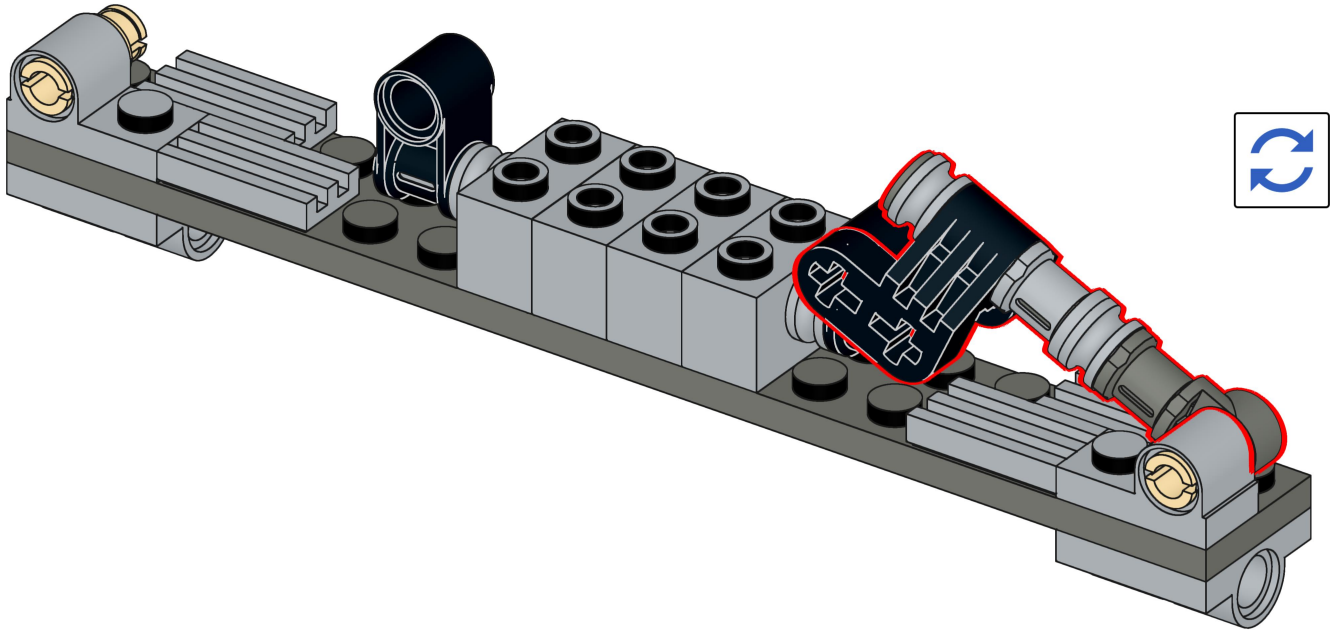

109

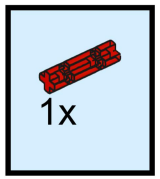

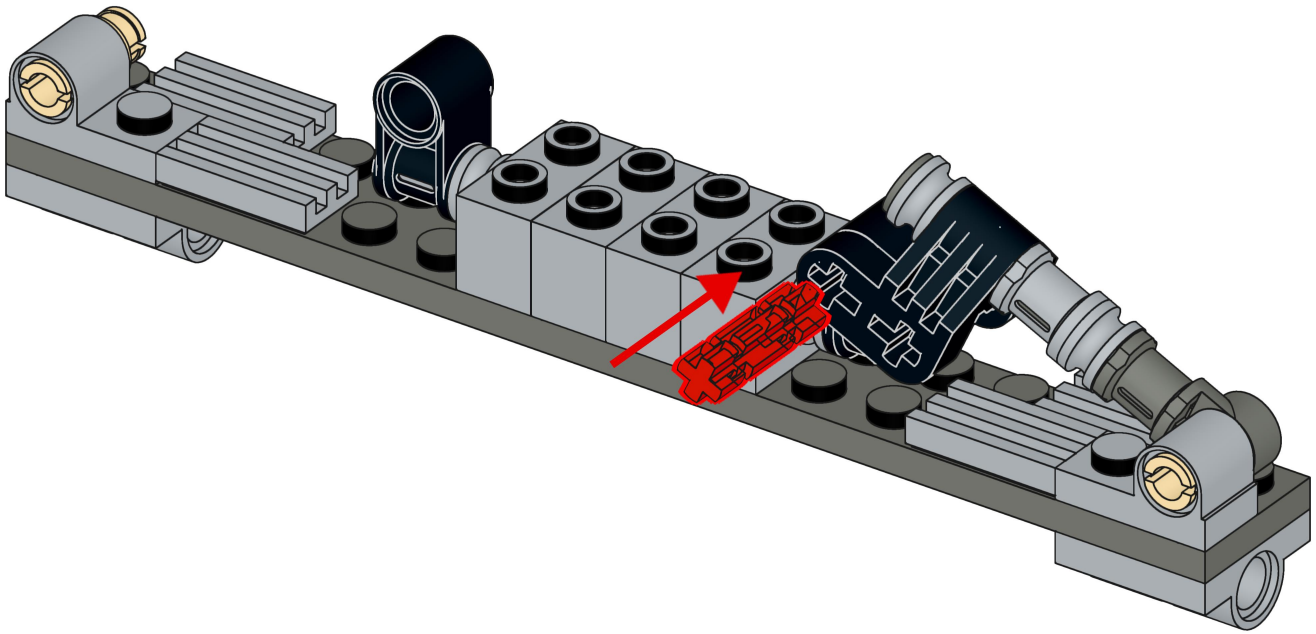

110

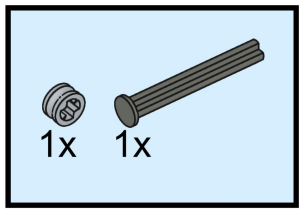

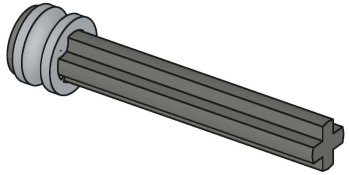

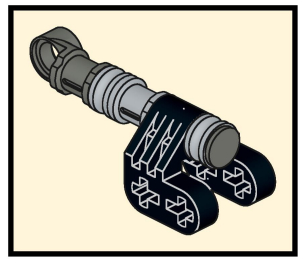

111

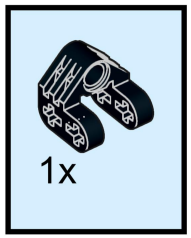

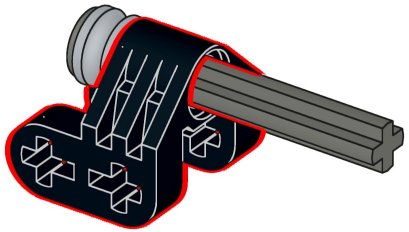

112

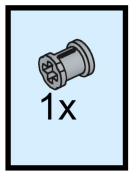

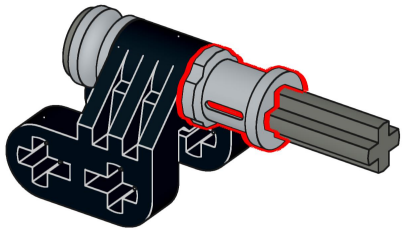

113

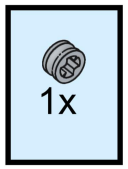

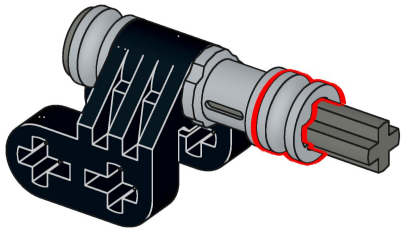

114

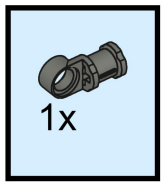

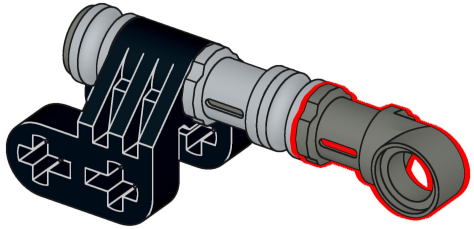

115

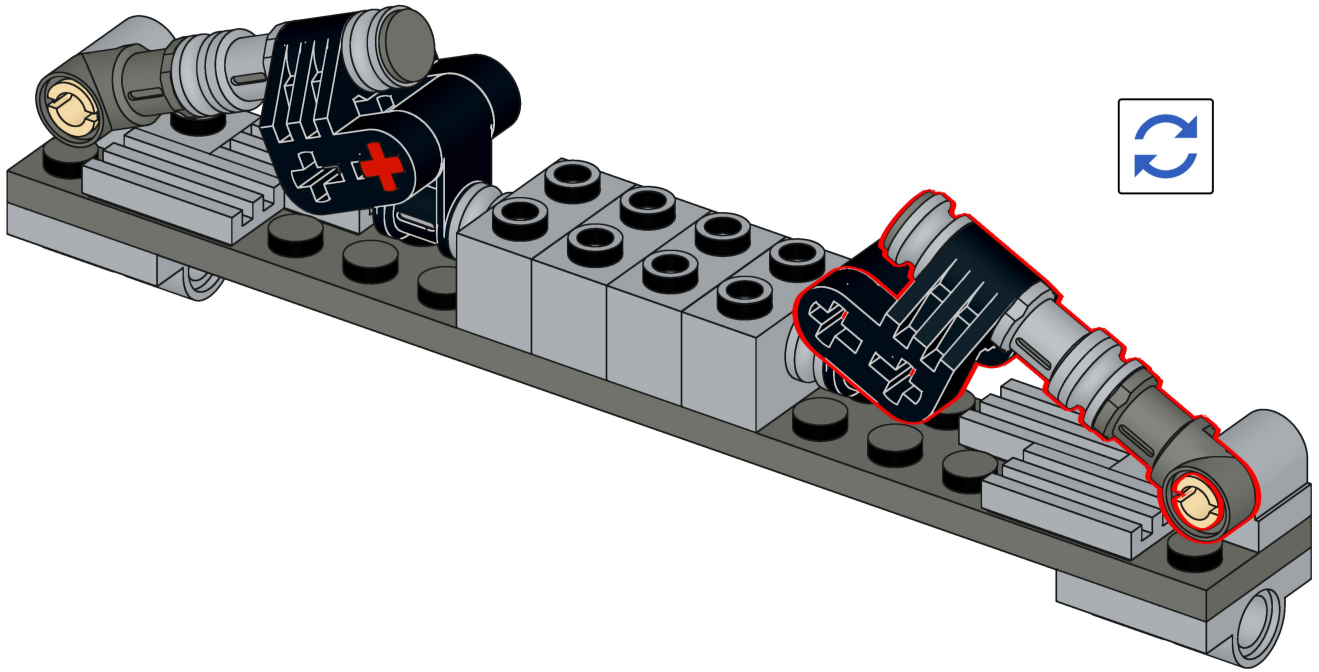

116

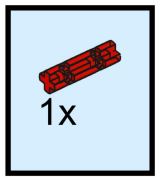

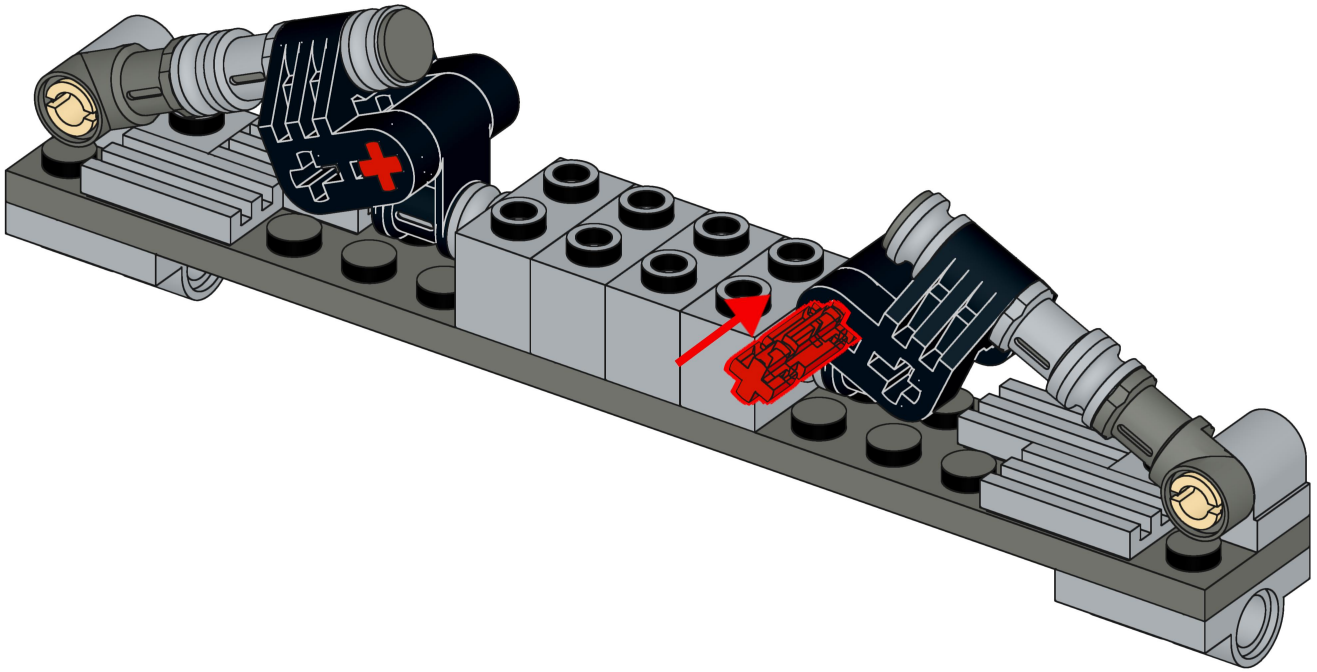

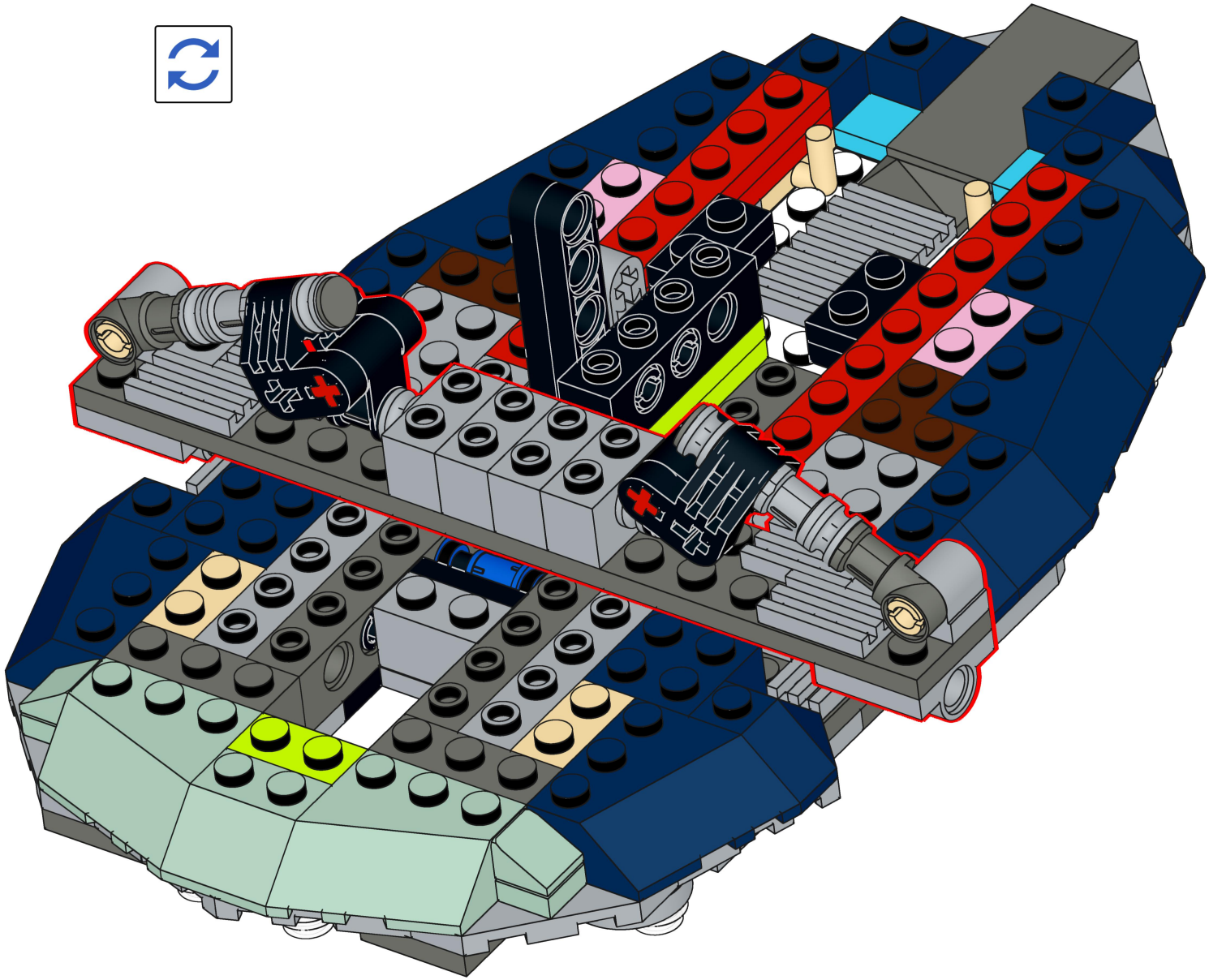

118

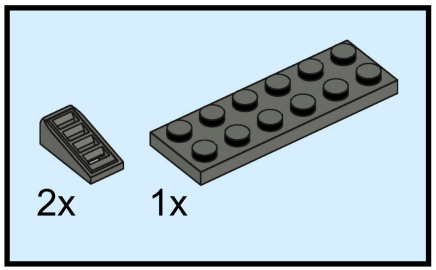

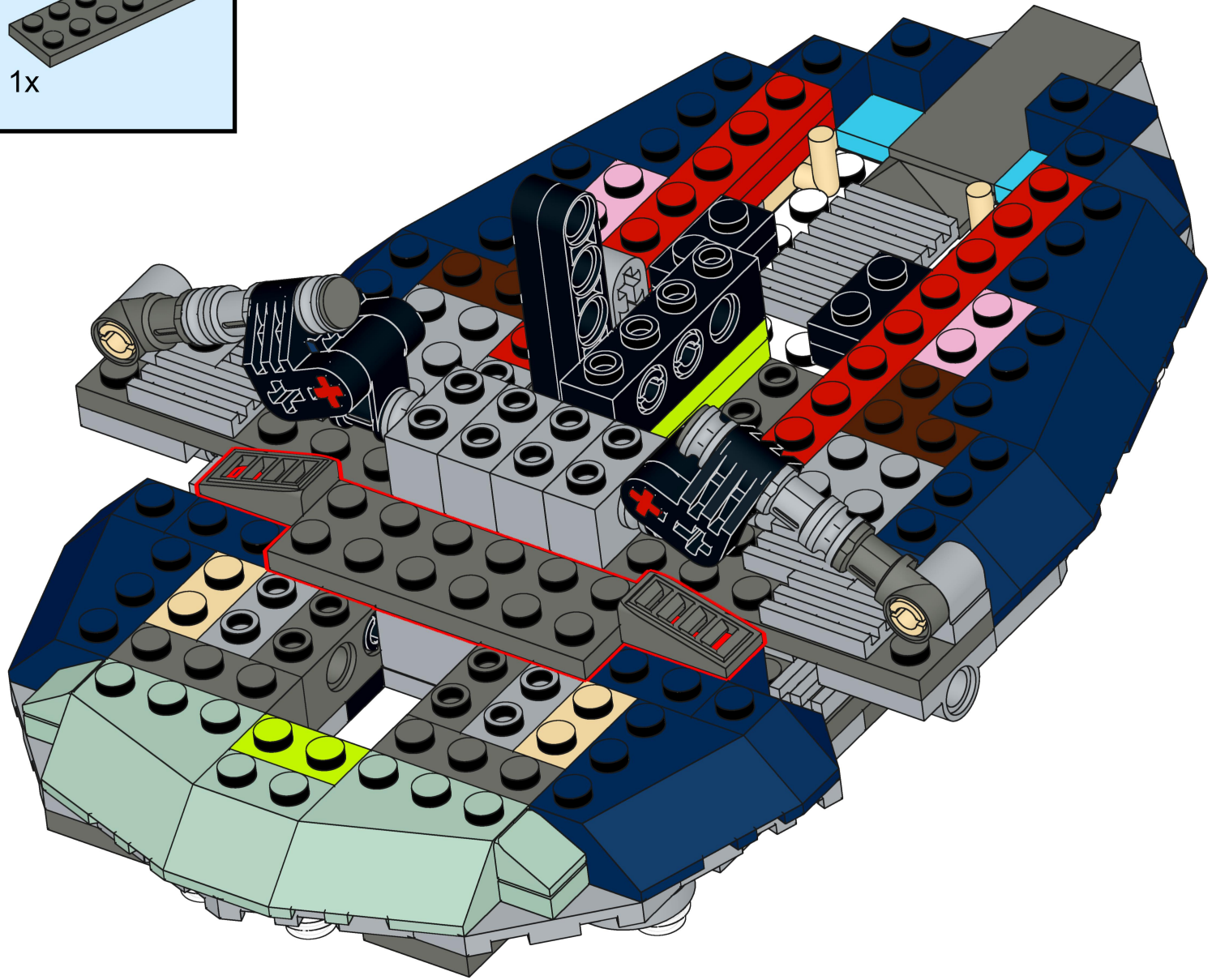

119

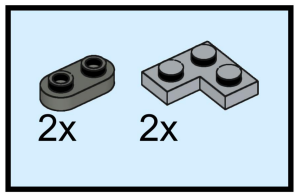

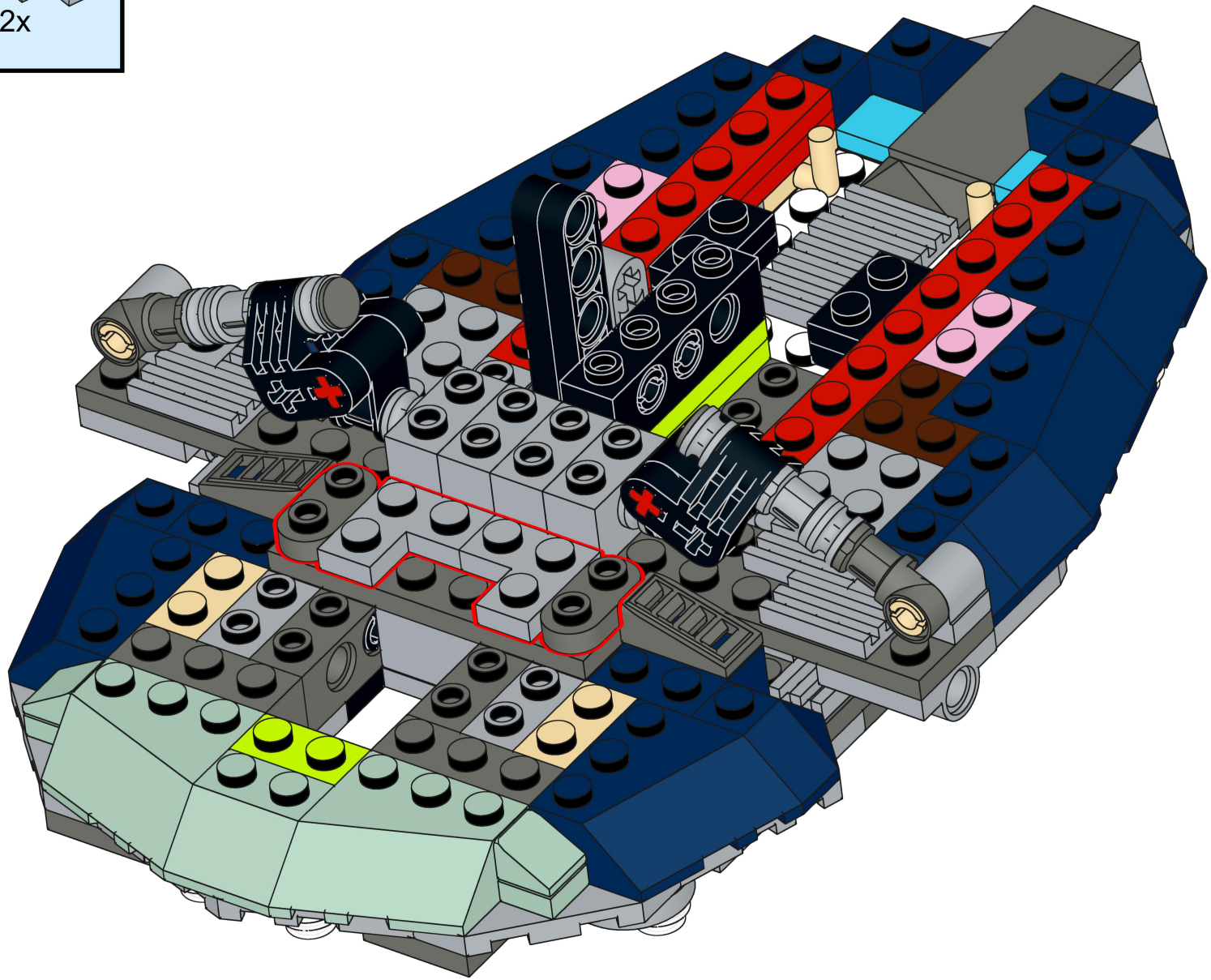

120

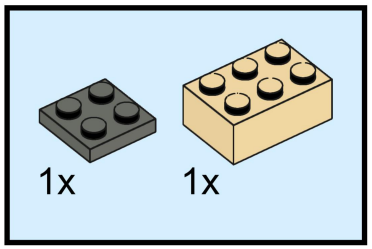

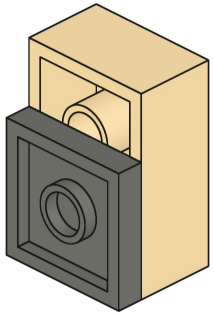

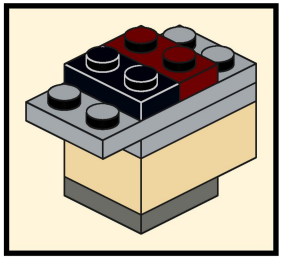

121

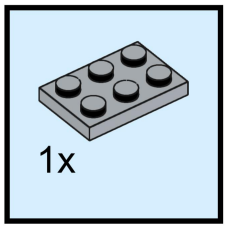



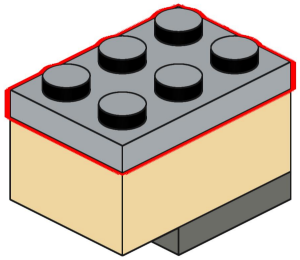

122

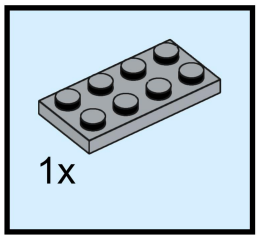

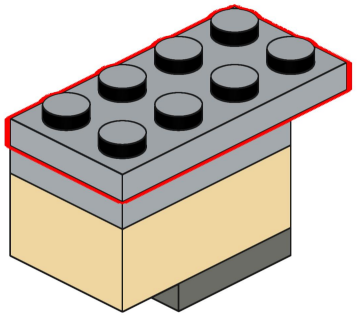

123

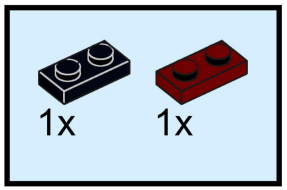

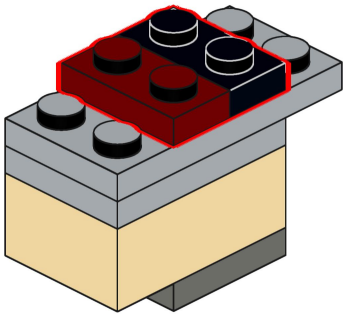

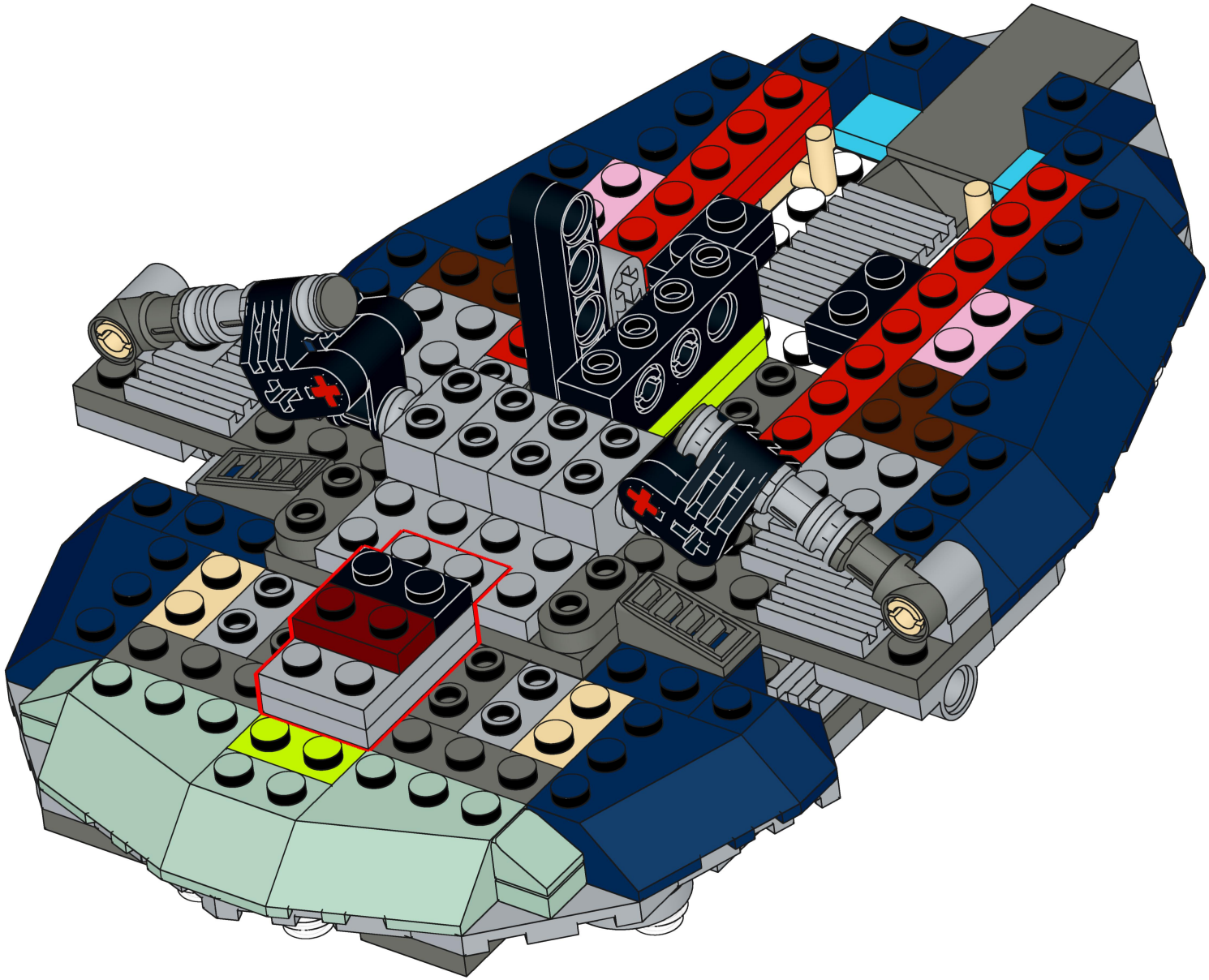

125

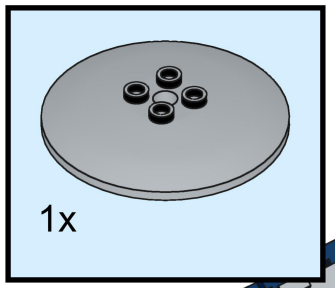

126

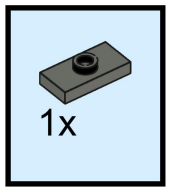

127

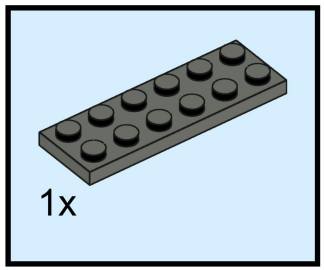

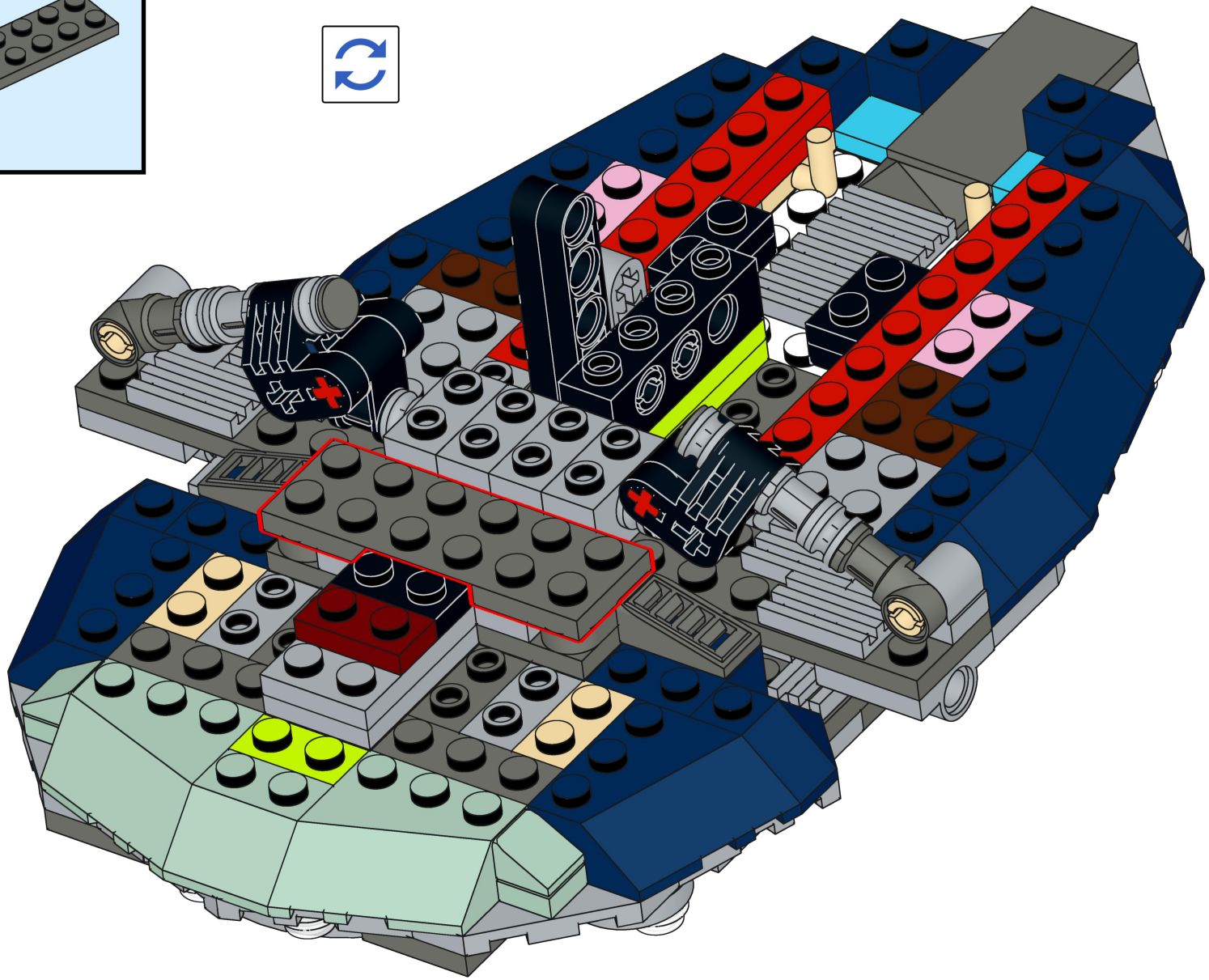

128

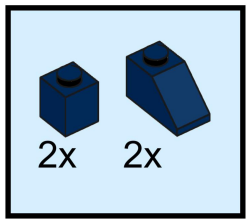

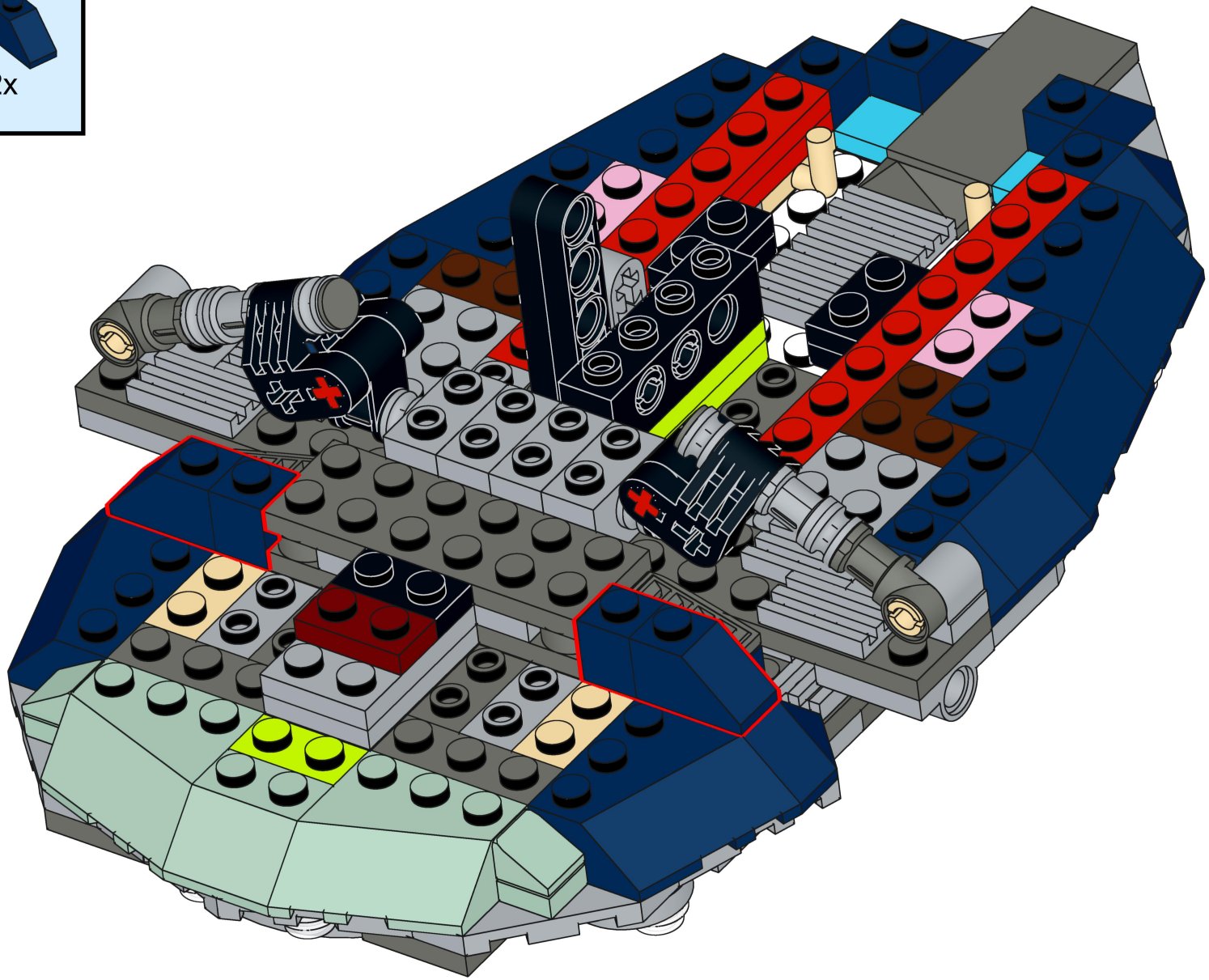

129

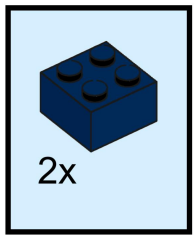

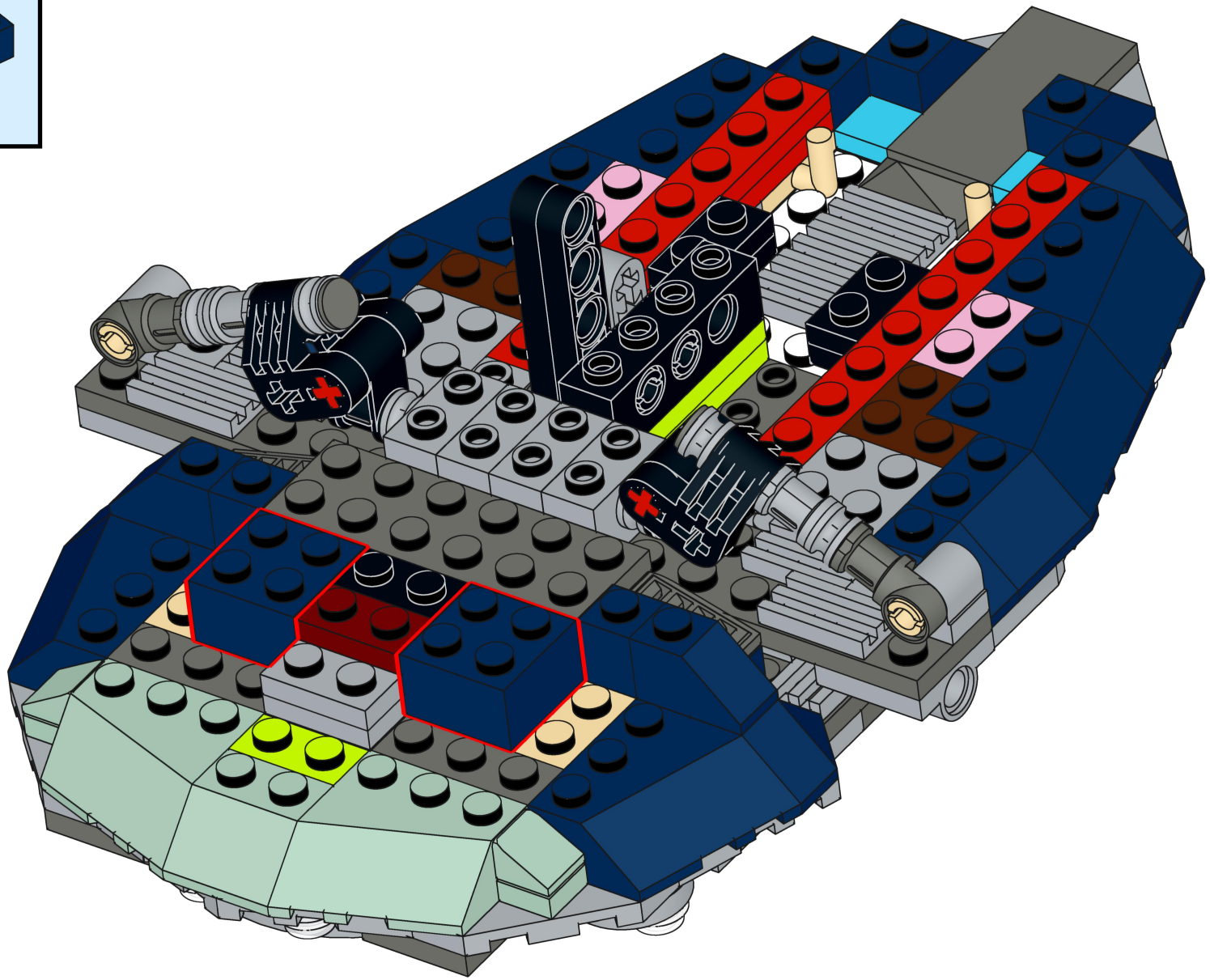

130

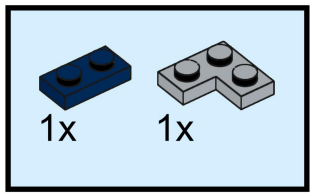

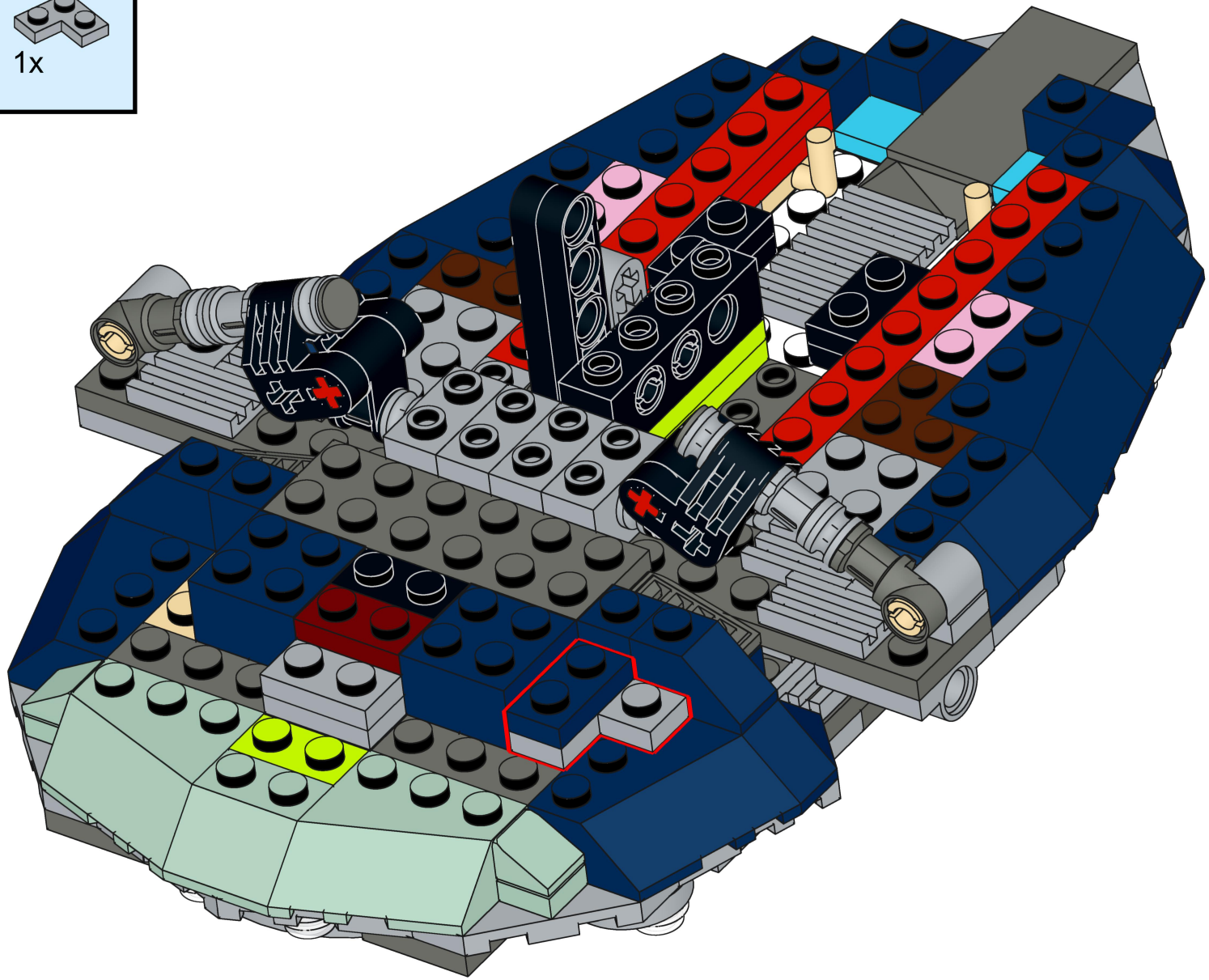

131

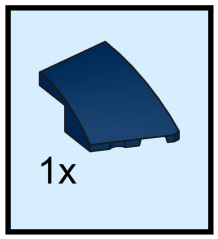

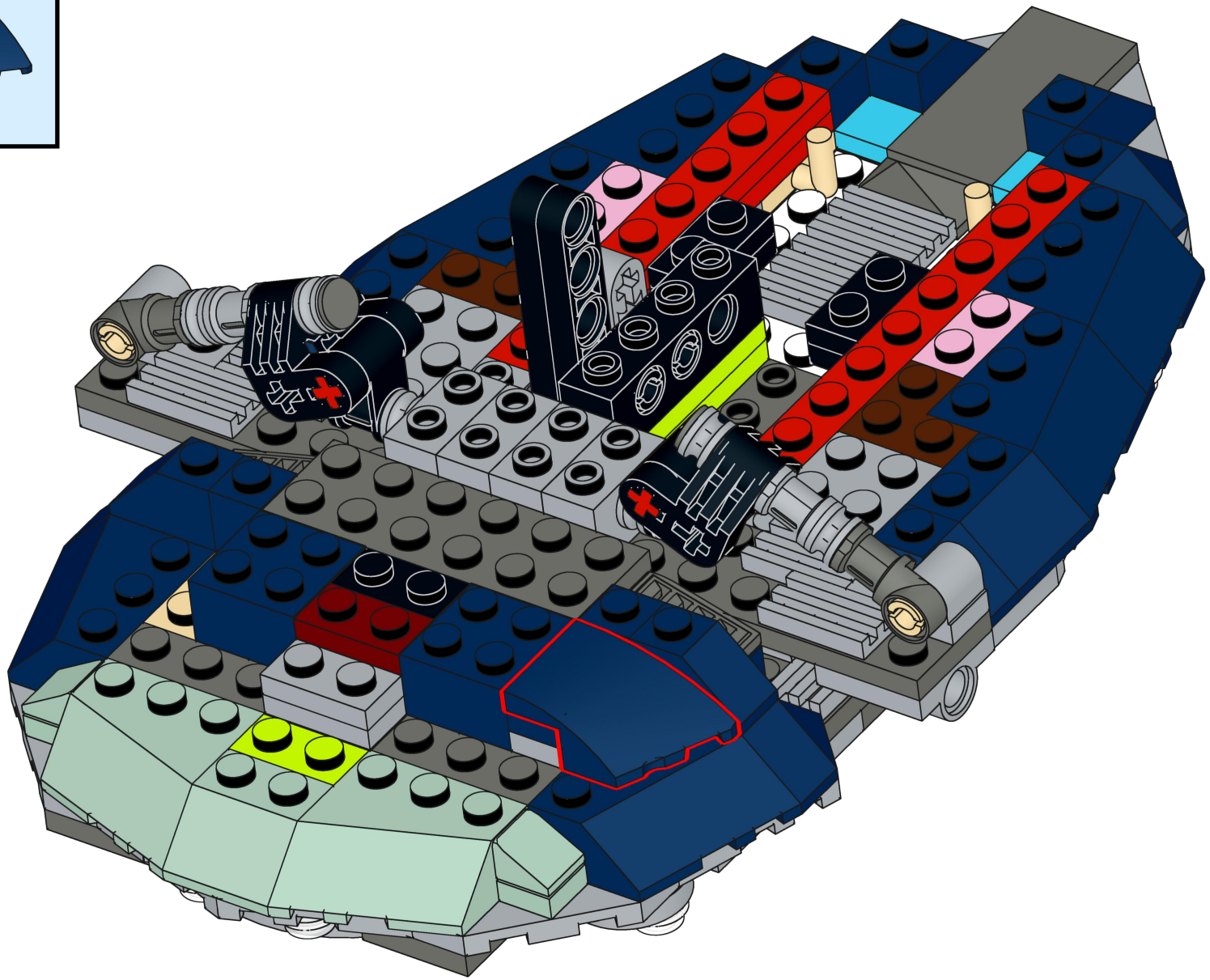

132

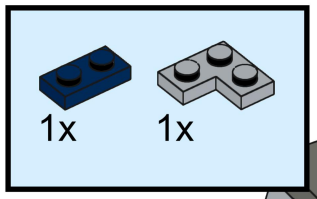

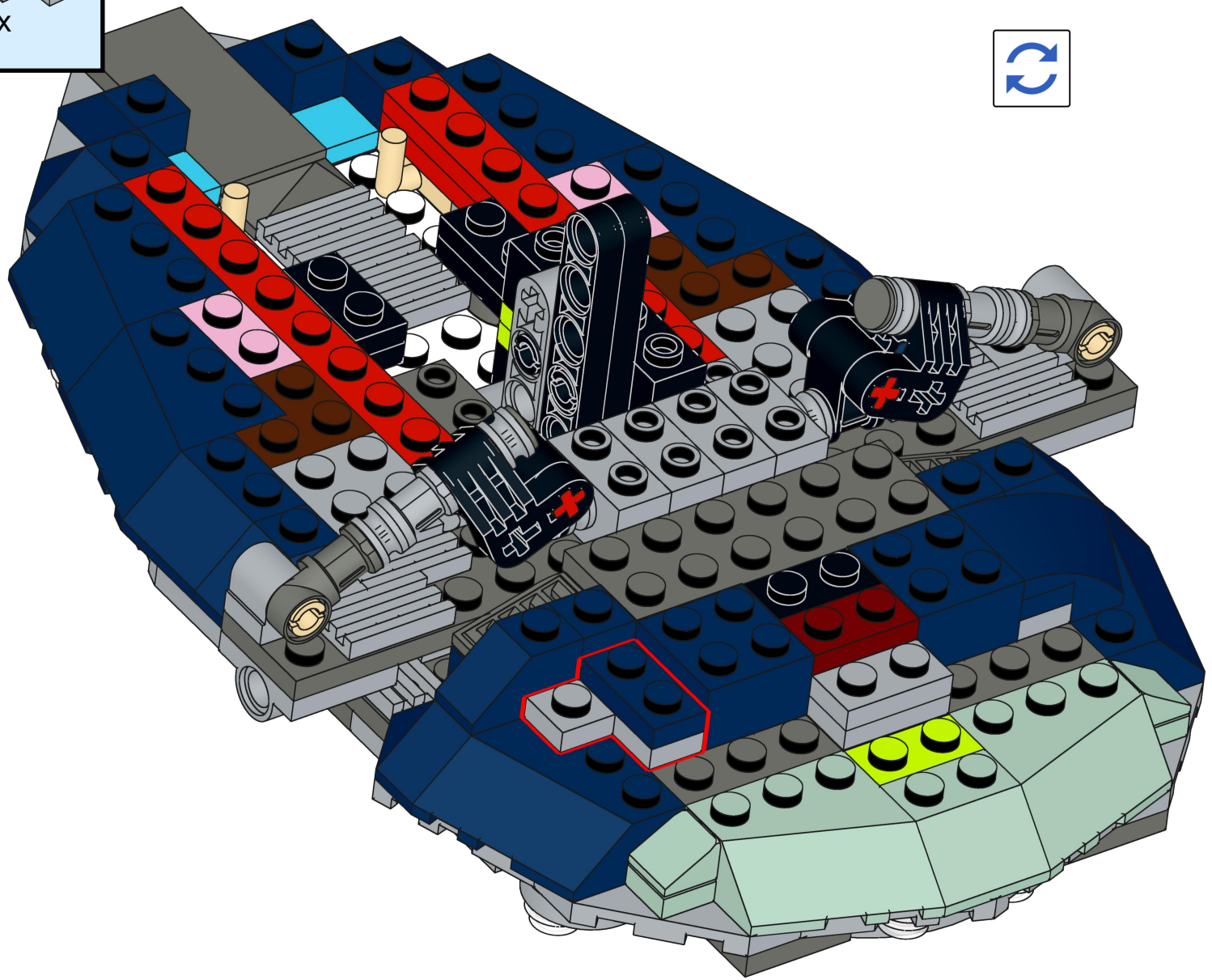

133

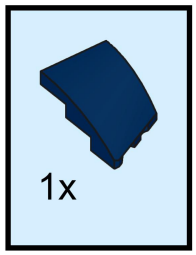

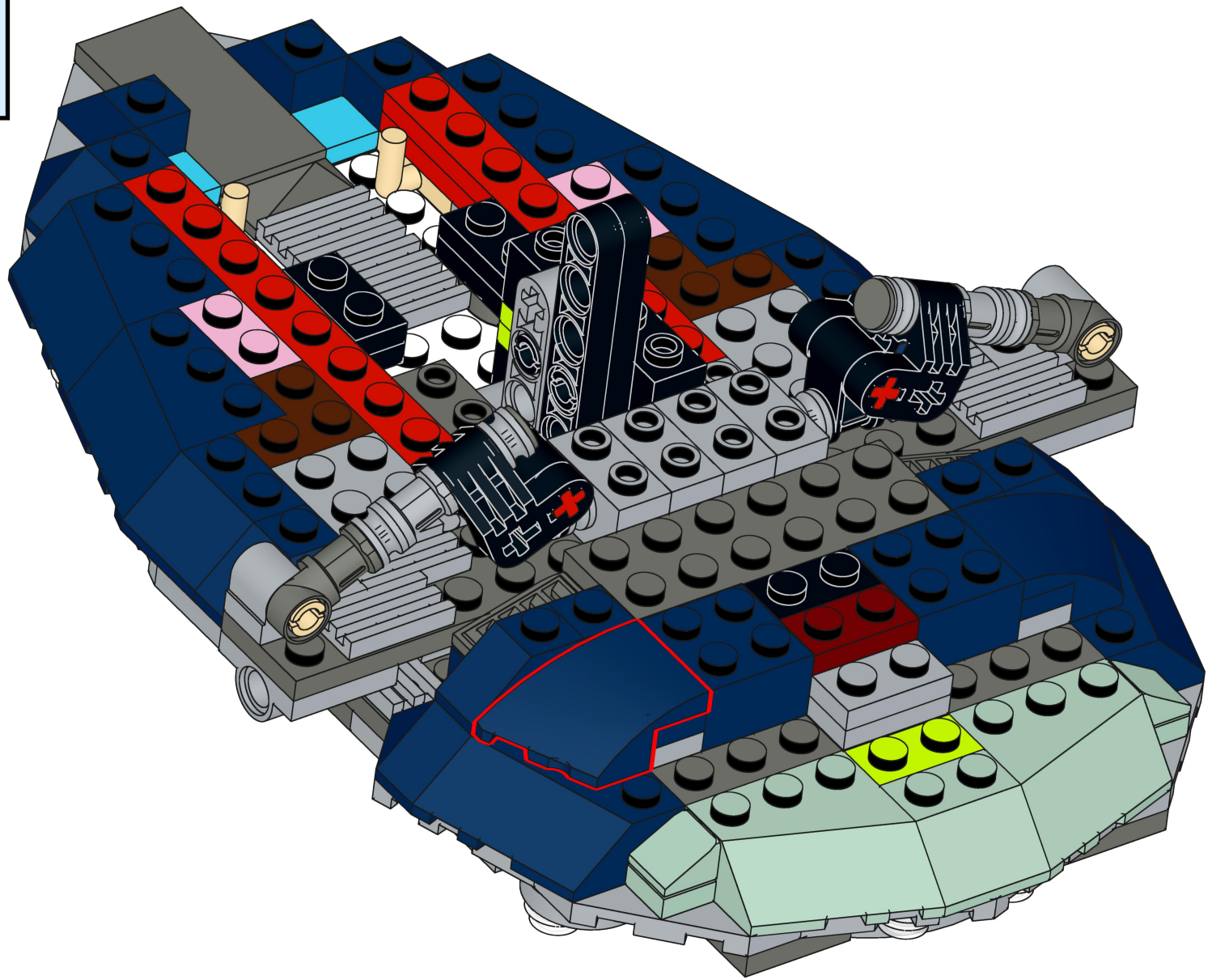

134

2x

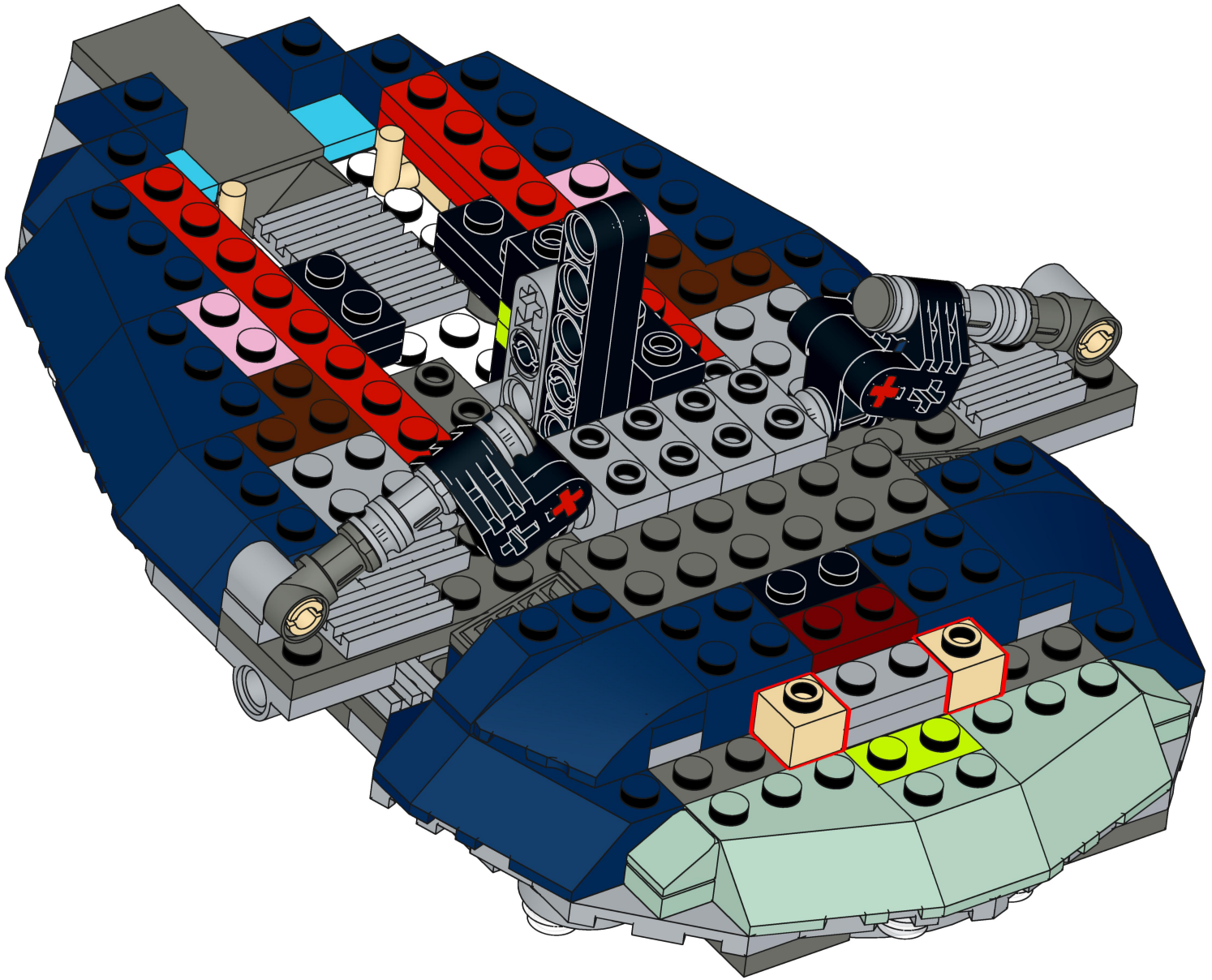

135

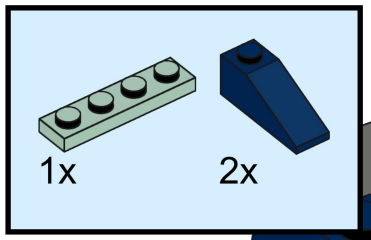

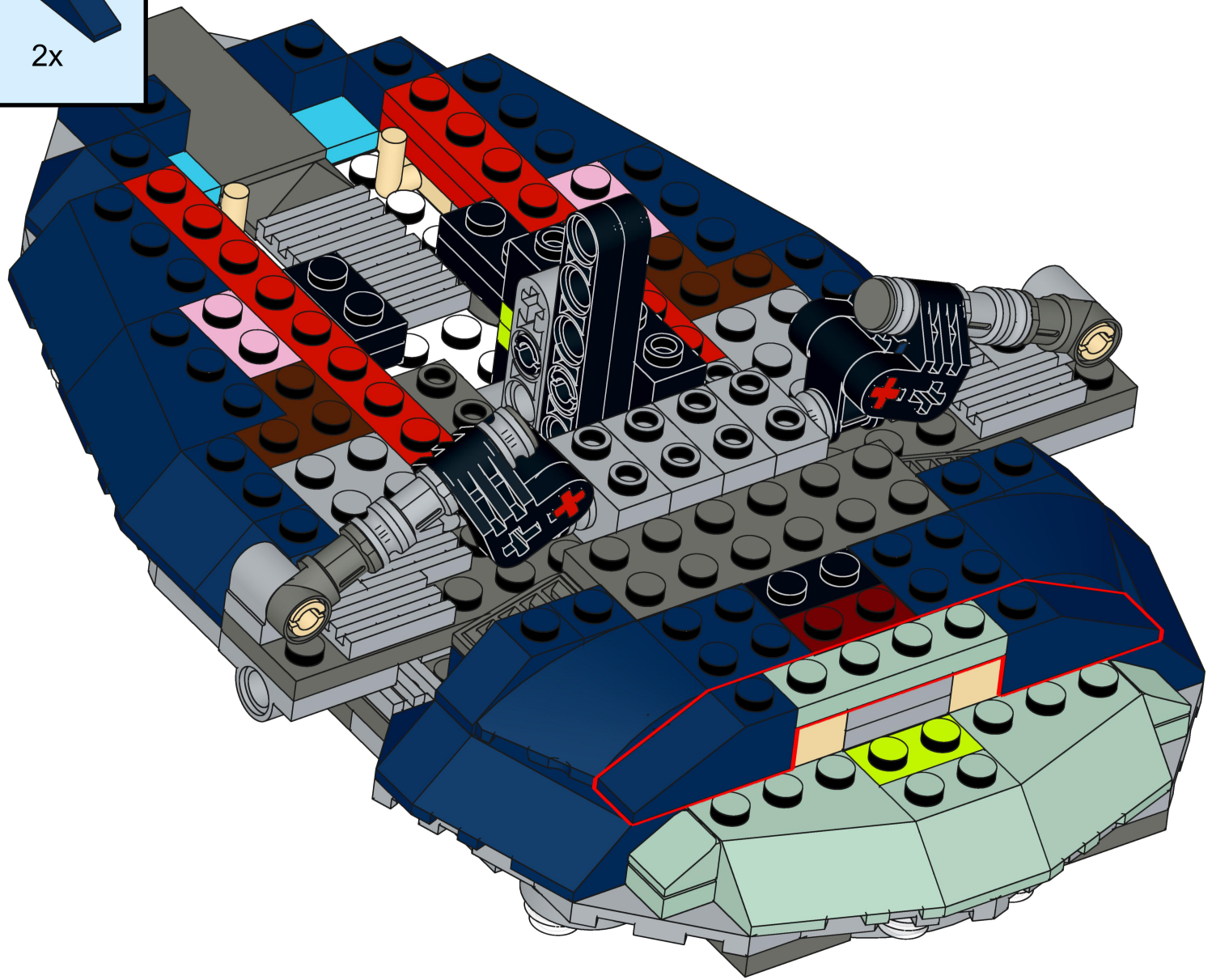

136

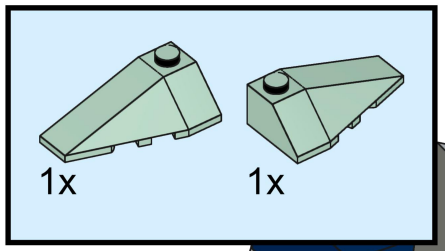

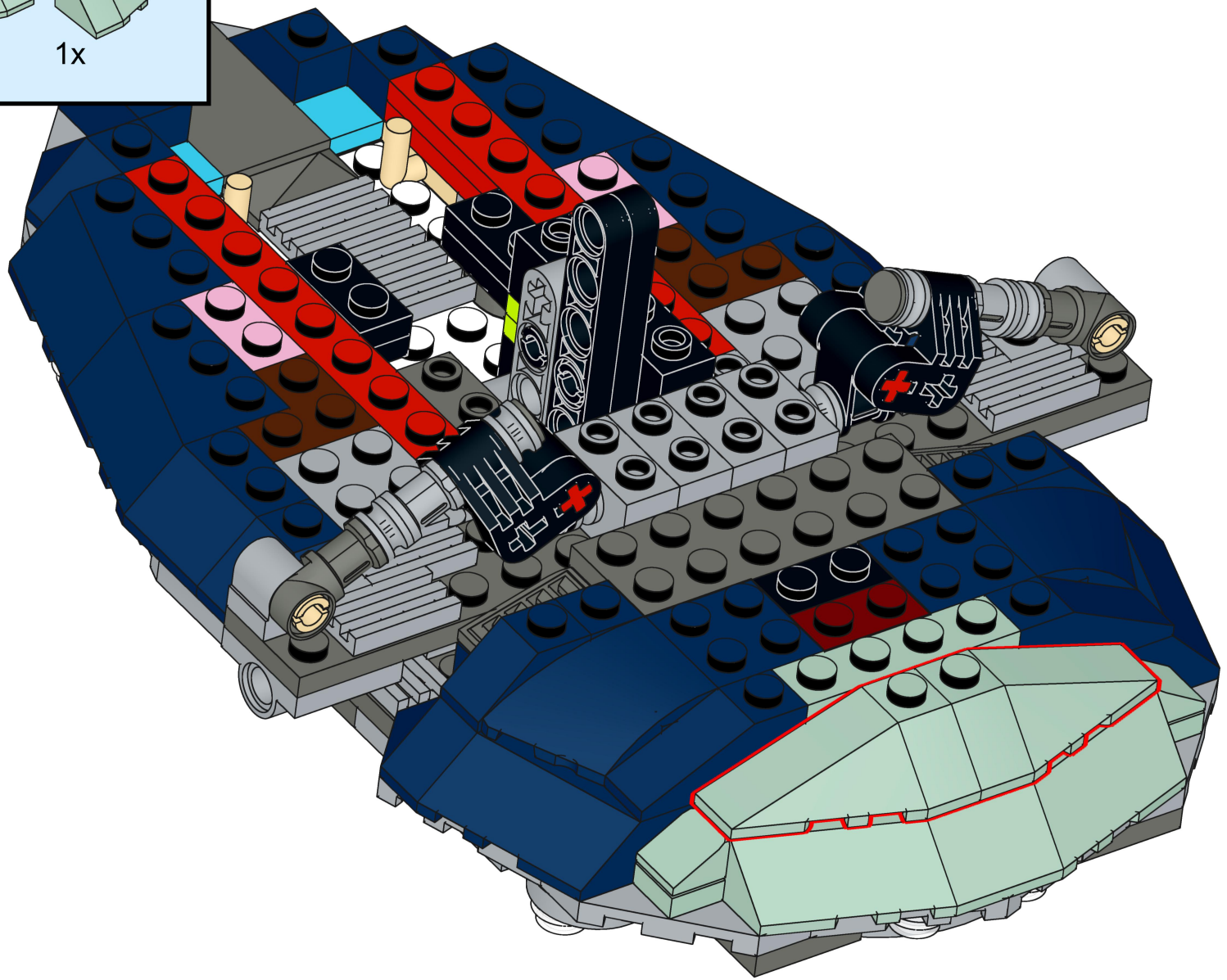

137

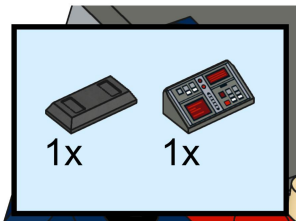

138

2x

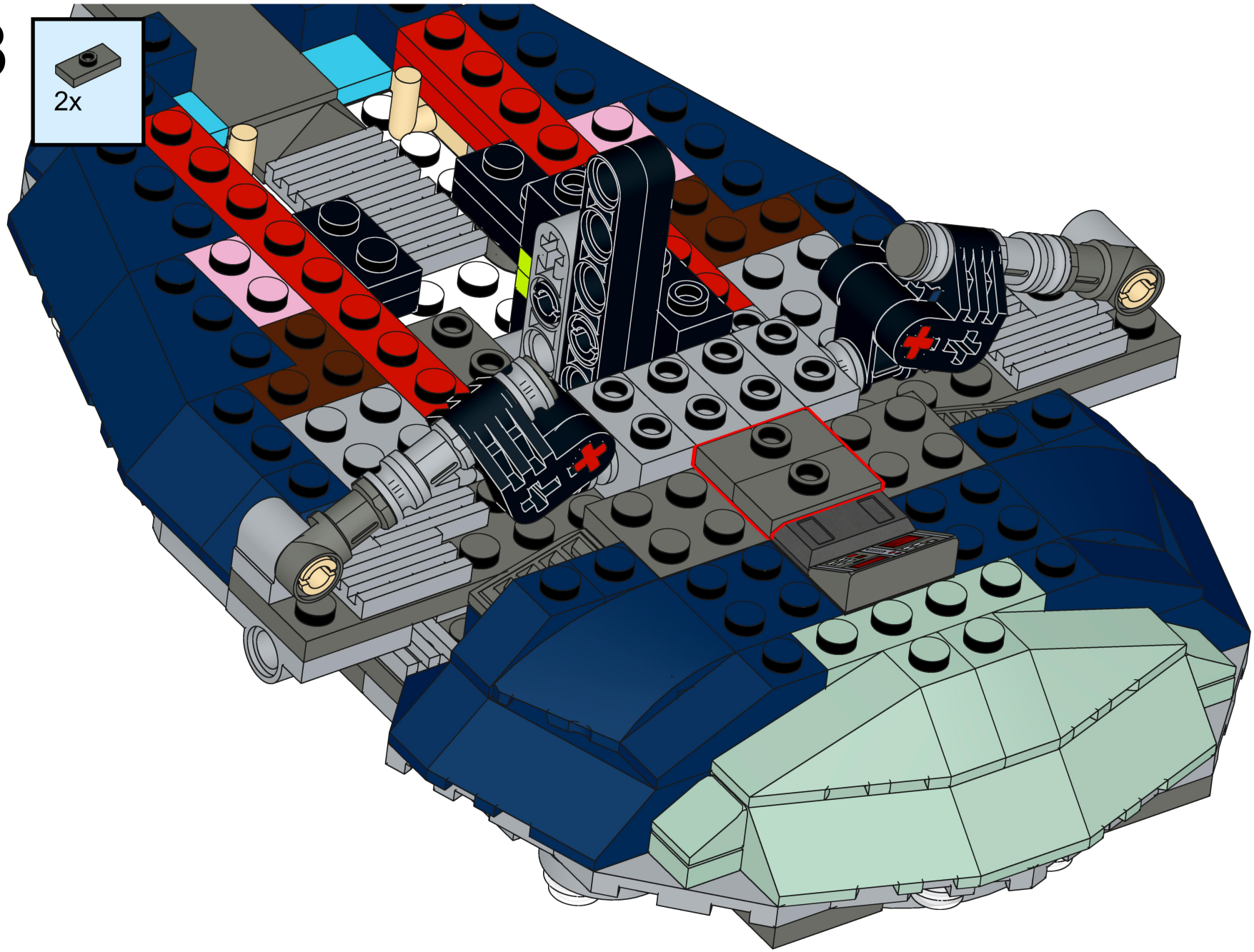

139



140



141

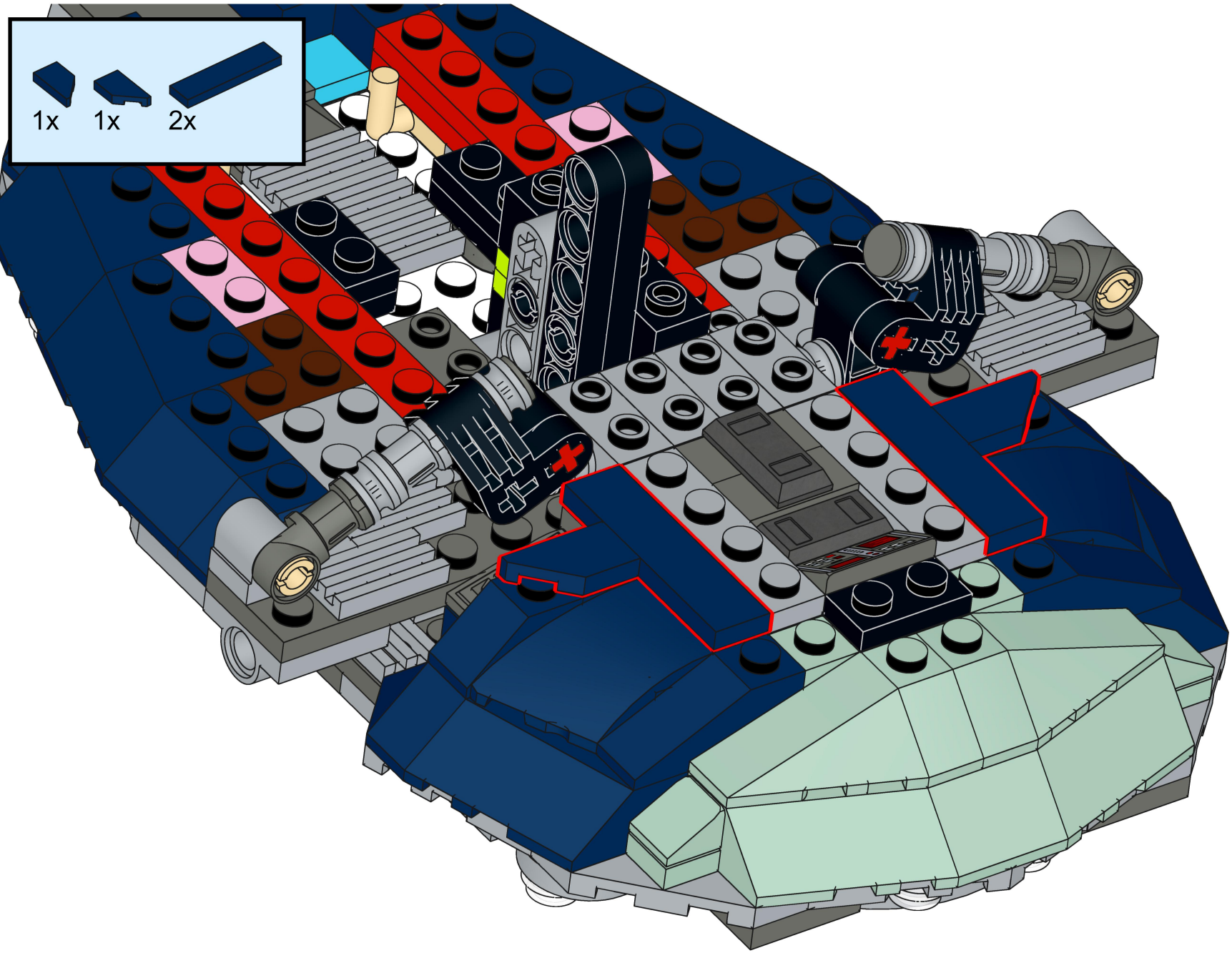

142



143

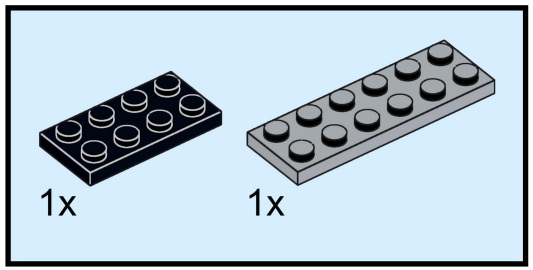

144

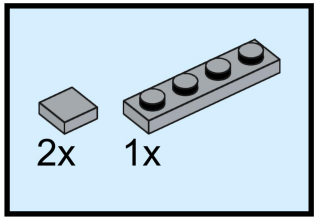

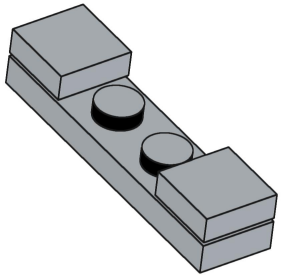

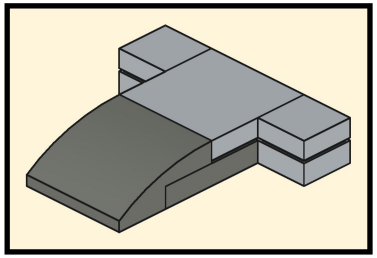

145

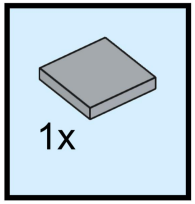

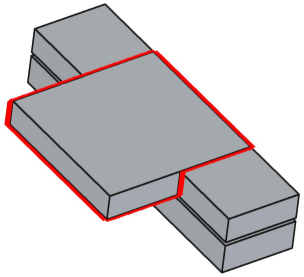

146

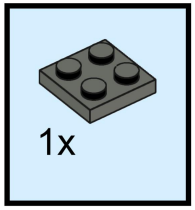

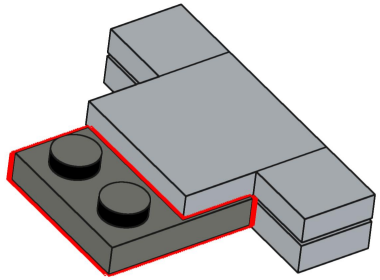

147

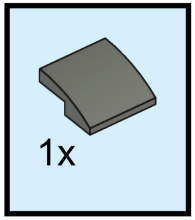

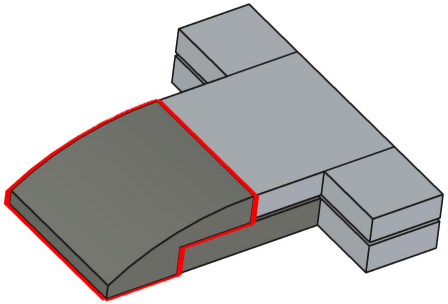

148

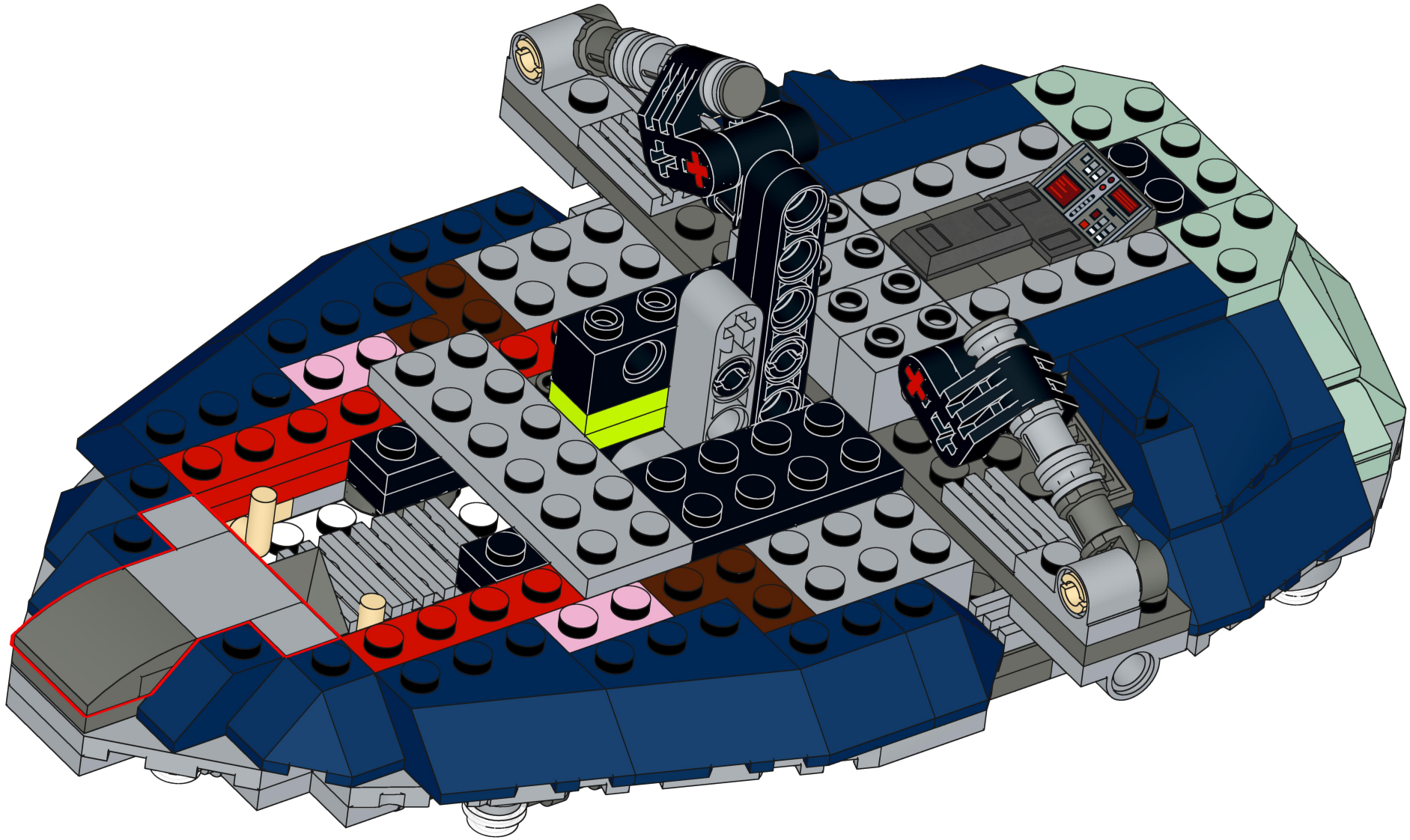

149

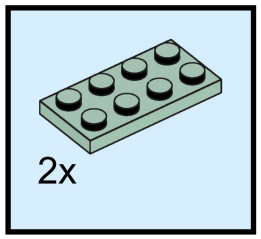

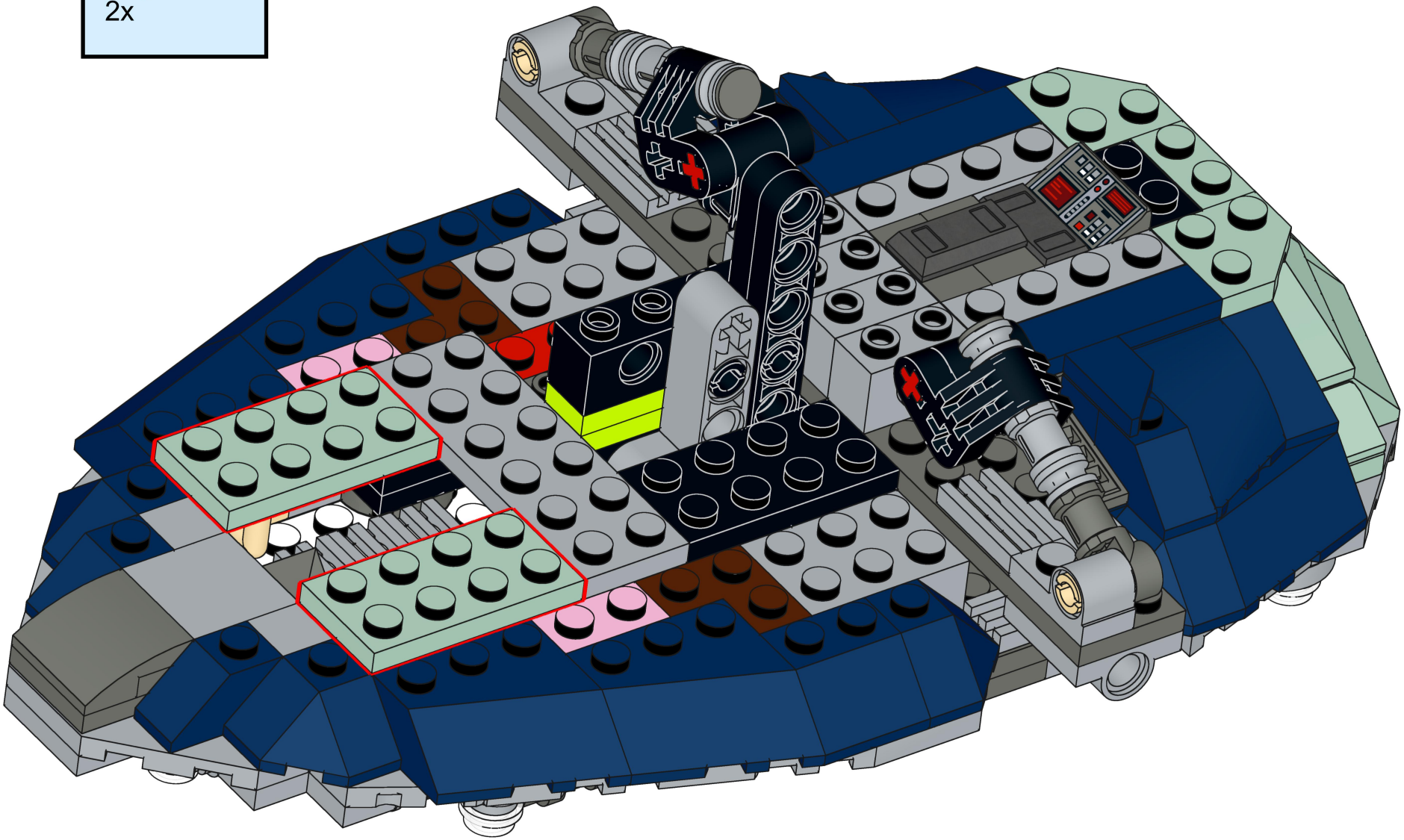

150

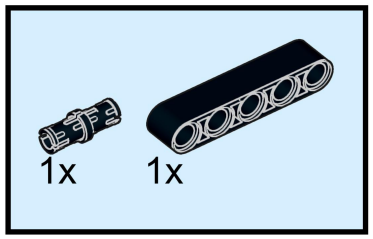

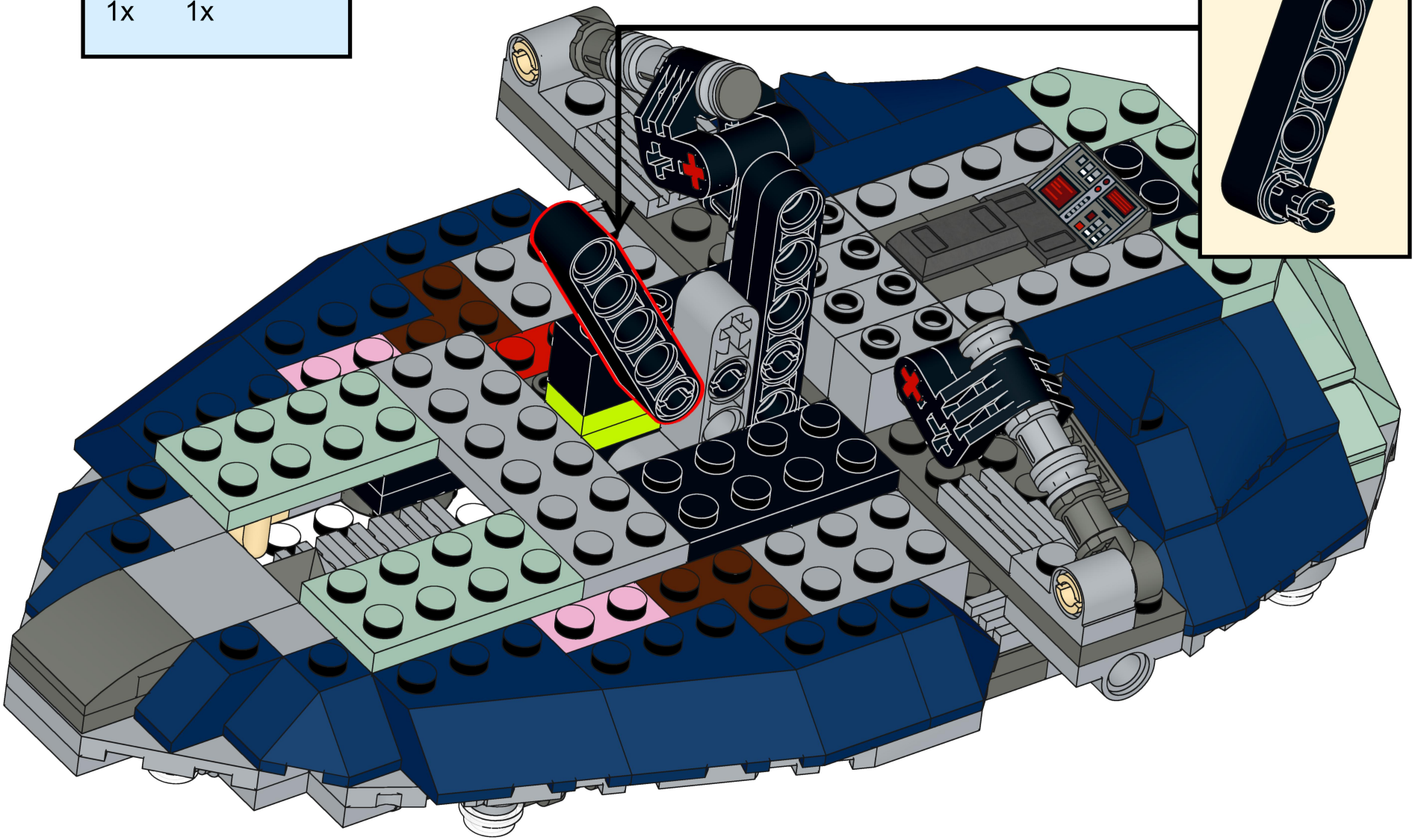

151

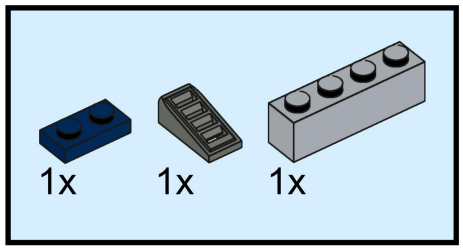

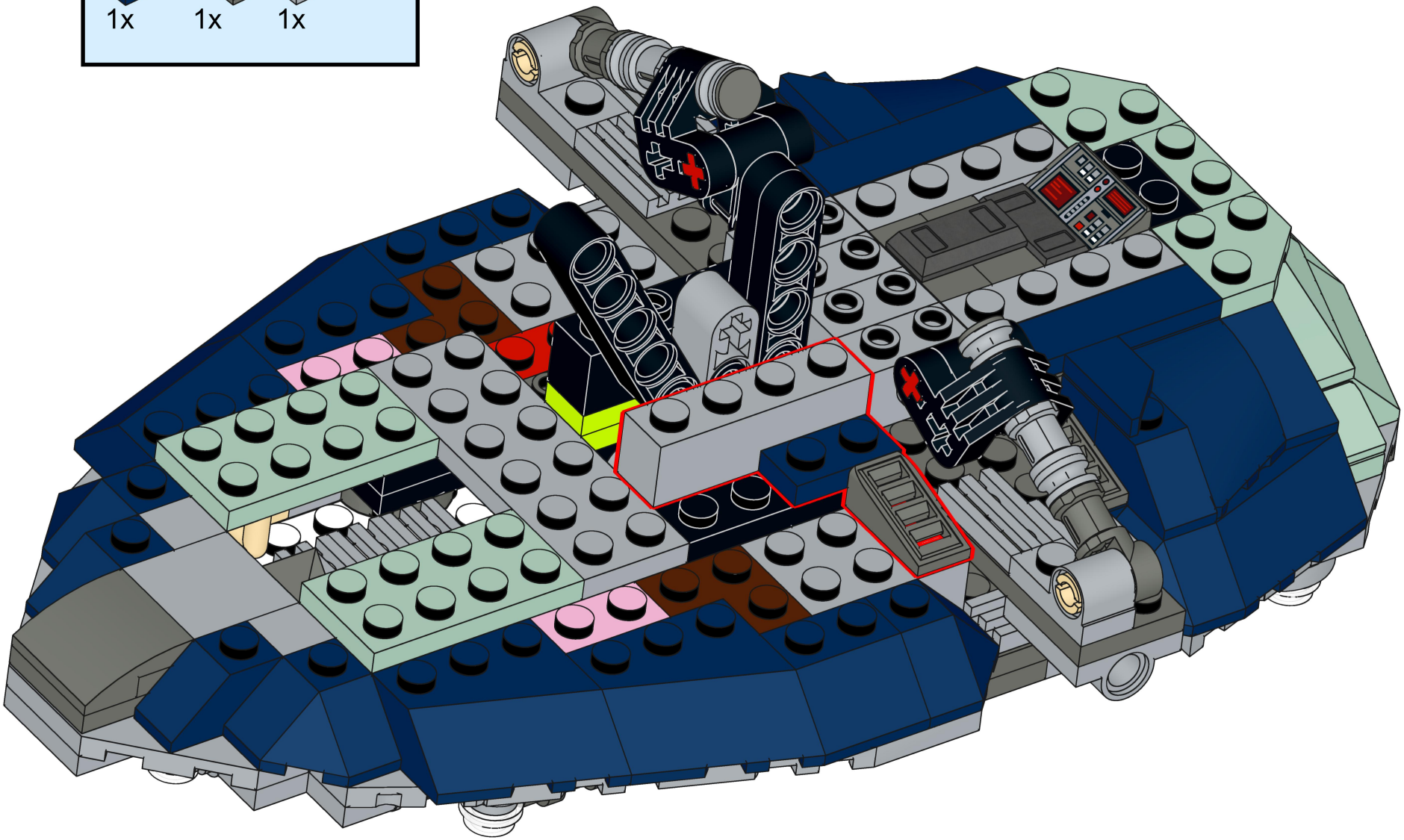

152

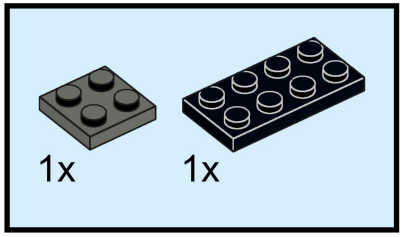

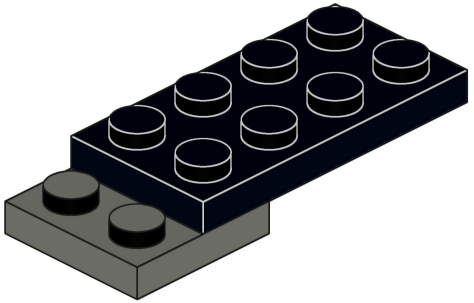

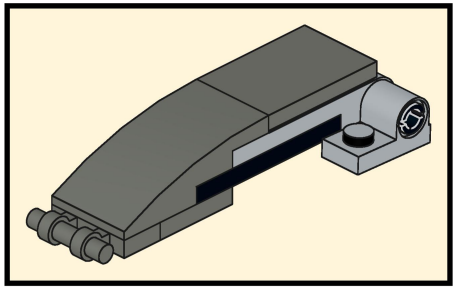

153

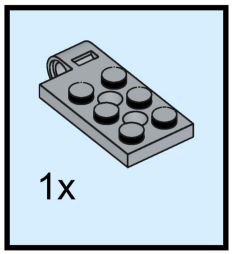

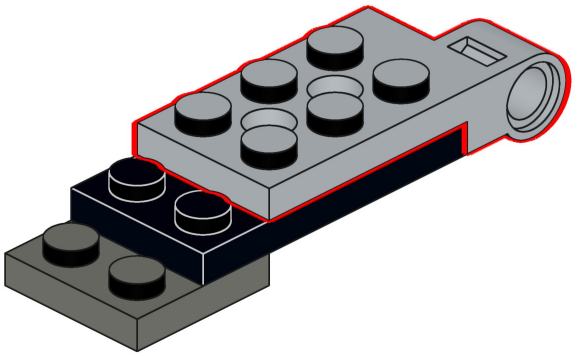

154

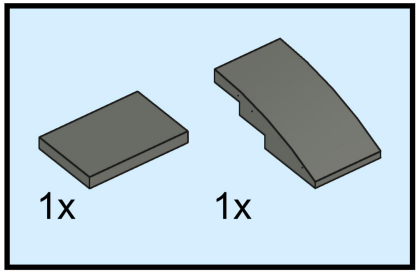

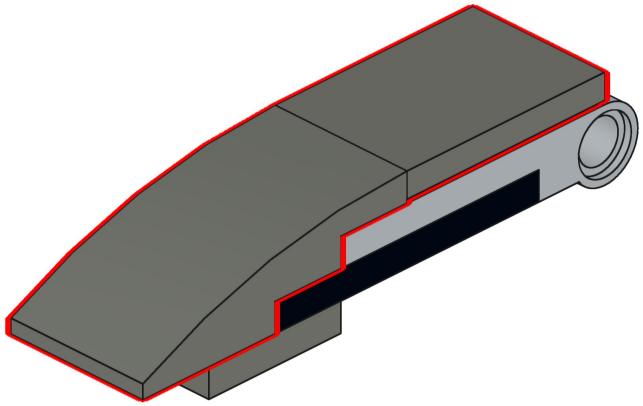

155

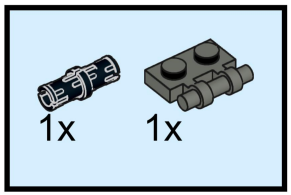

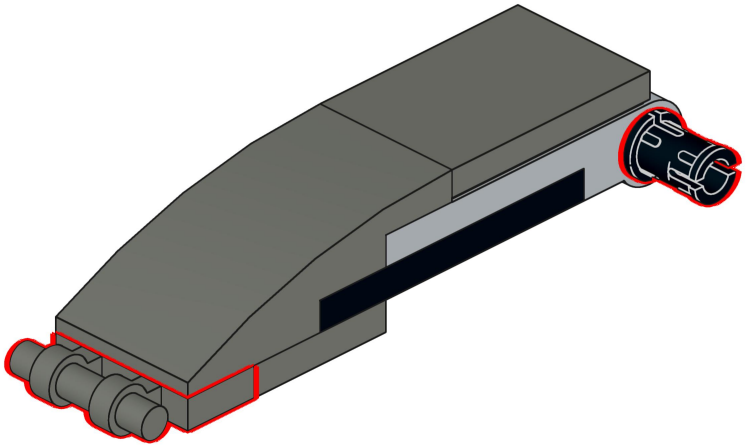

156

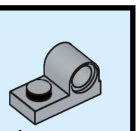

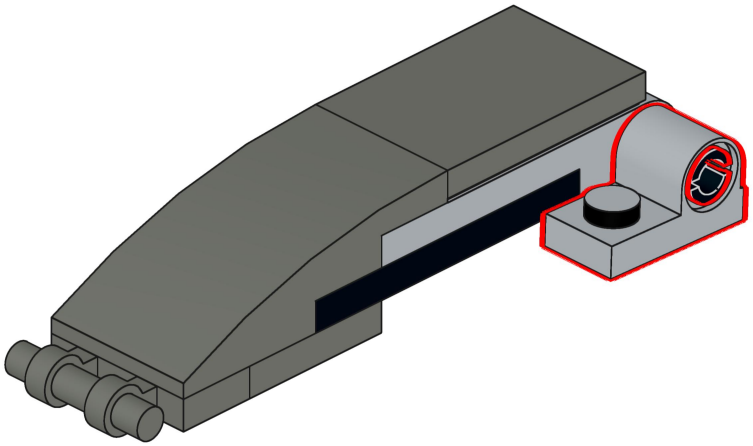

157

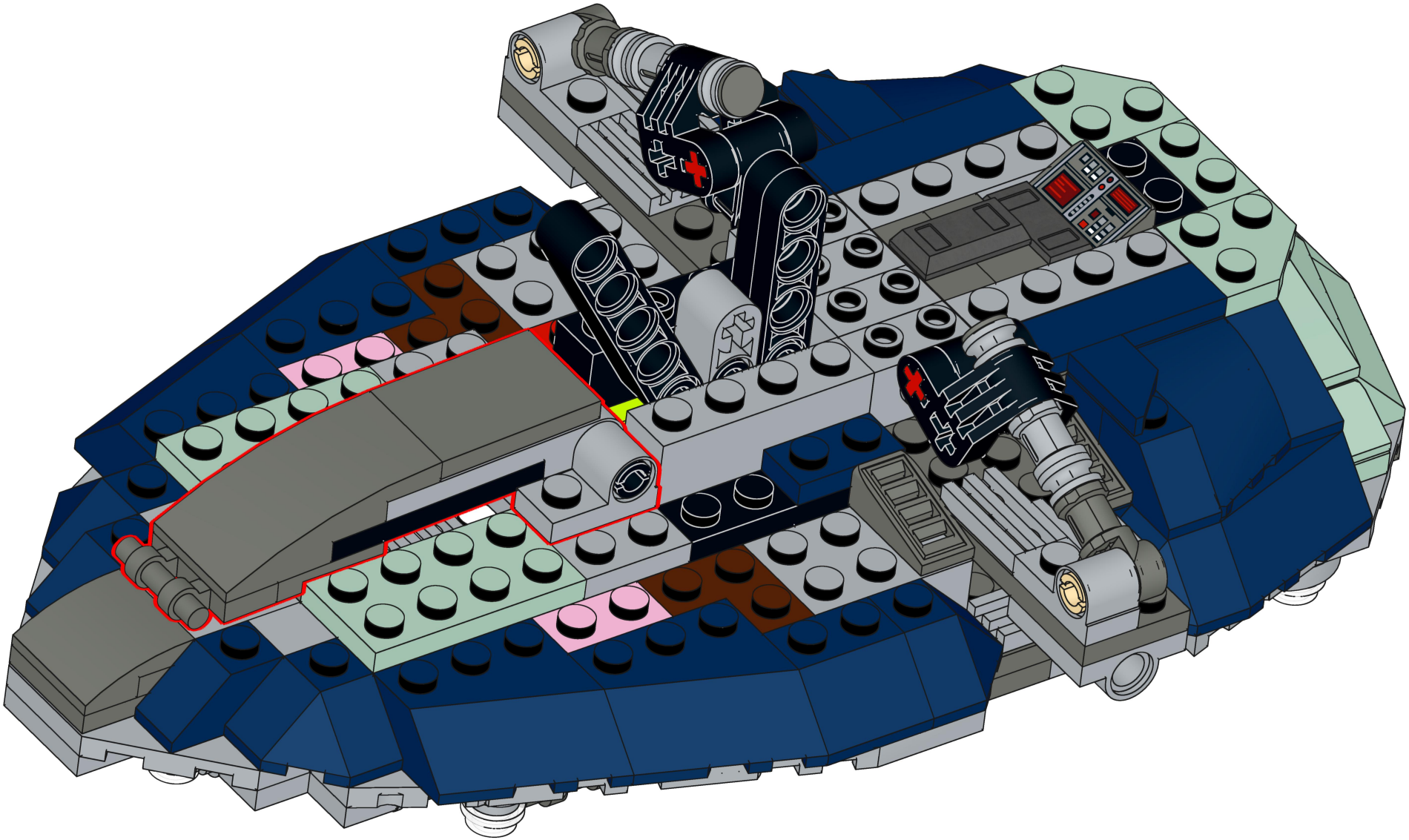

158

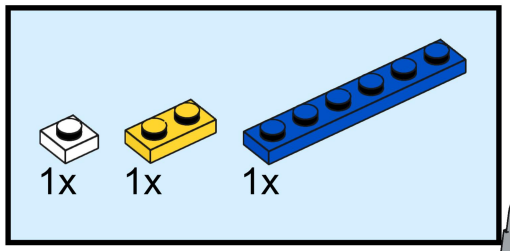

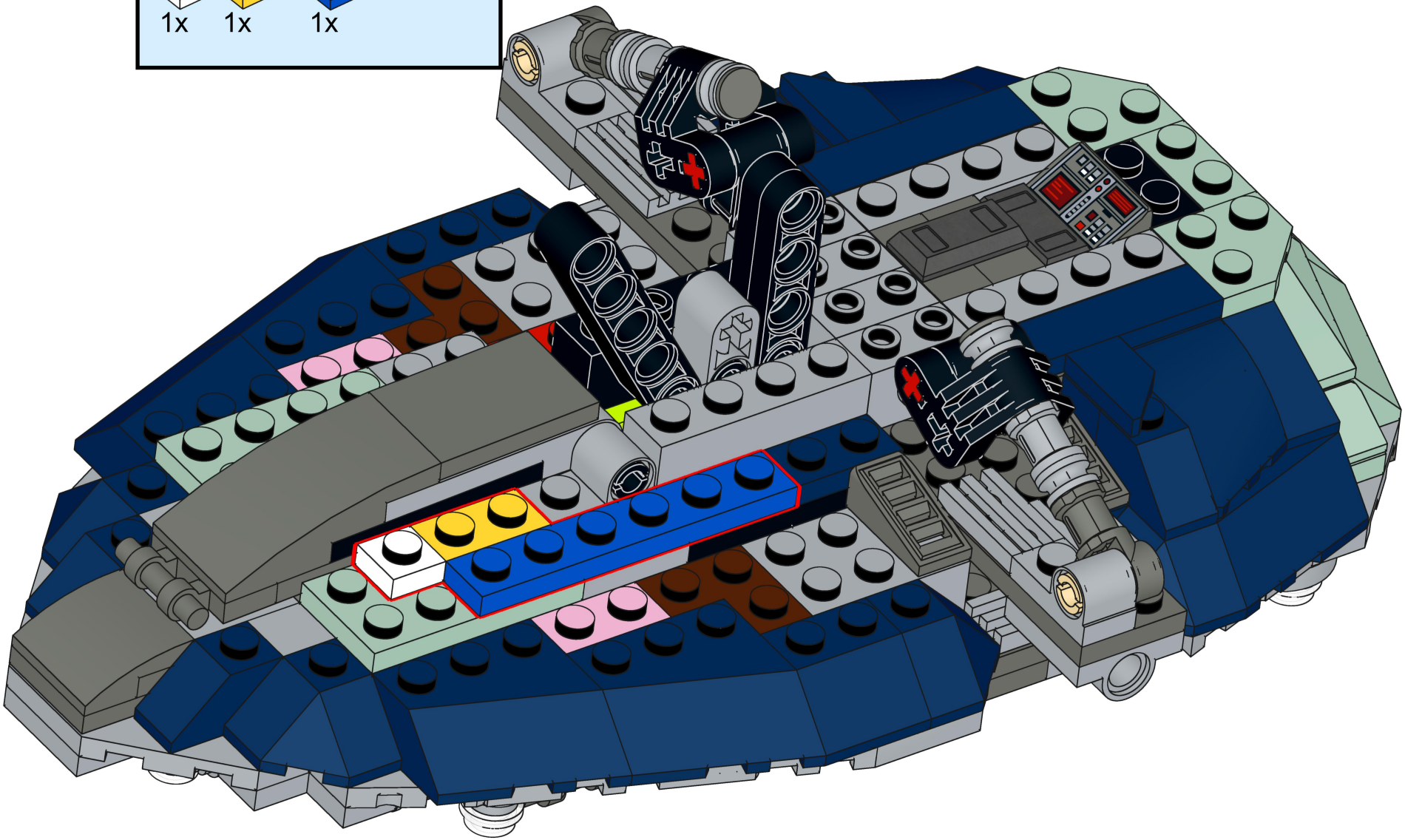

159

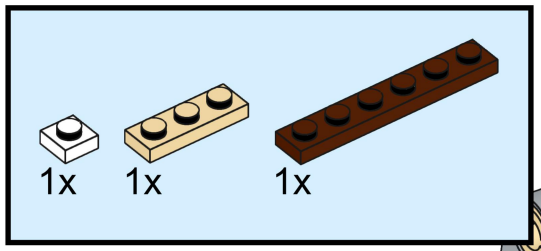

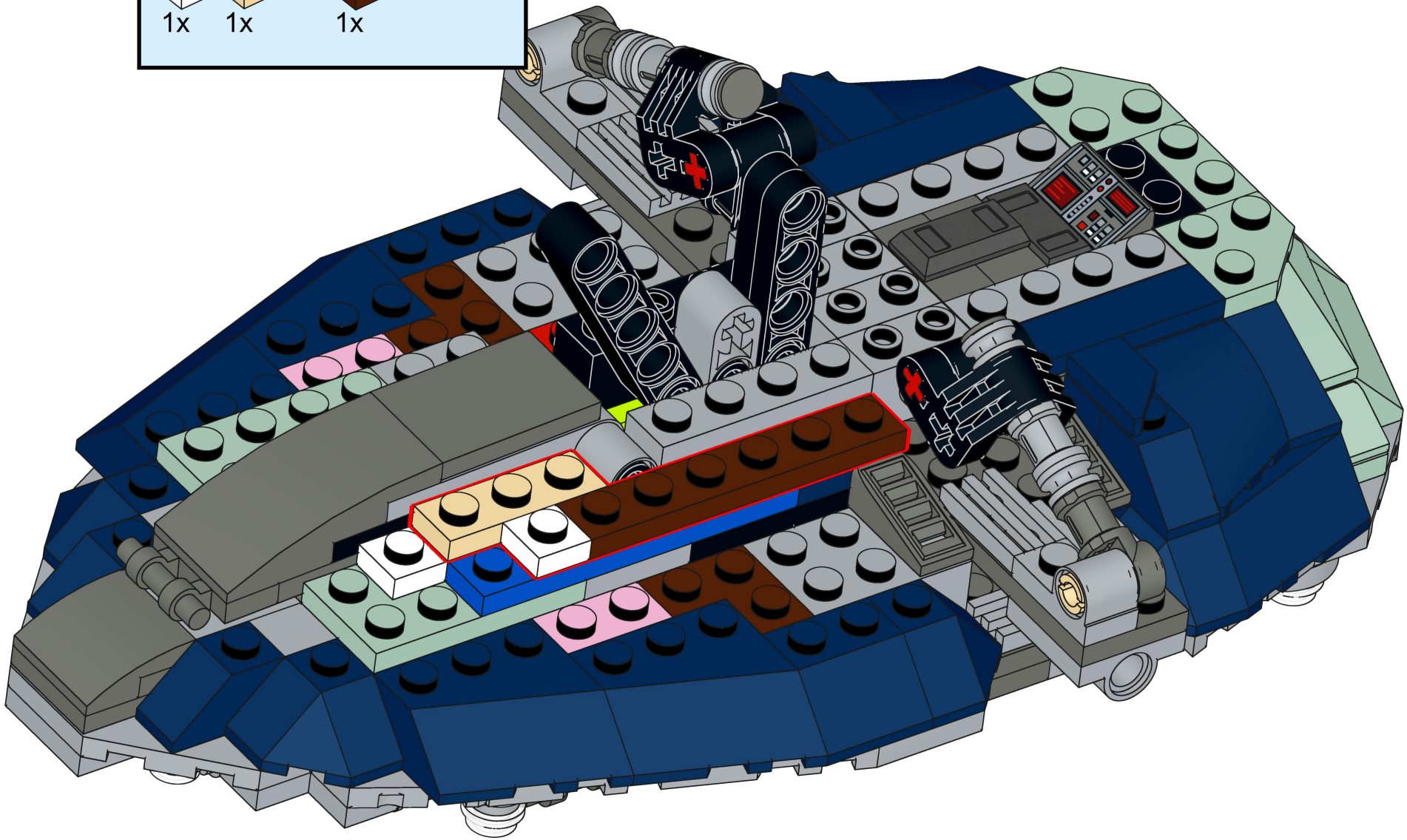

160

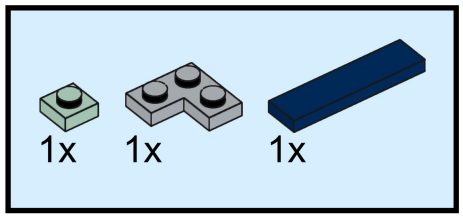

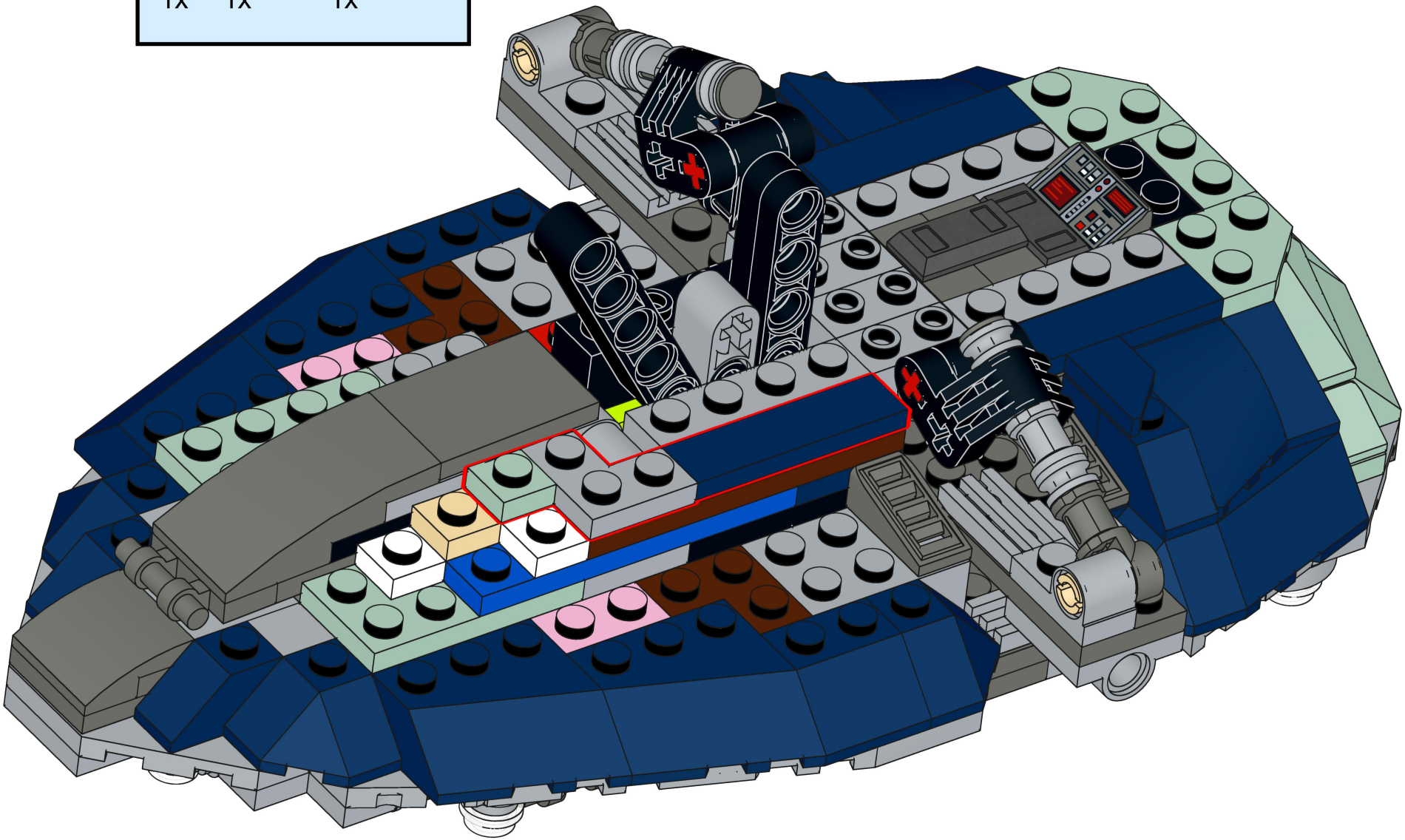

161

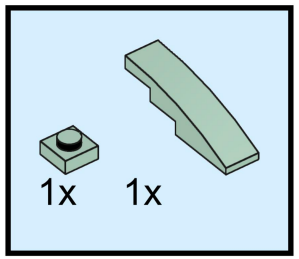

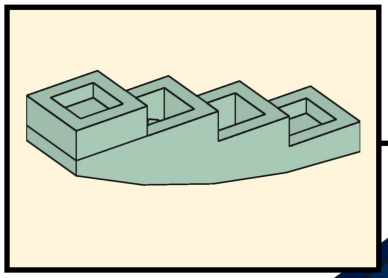

162

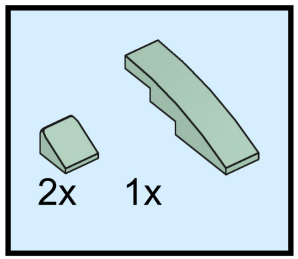

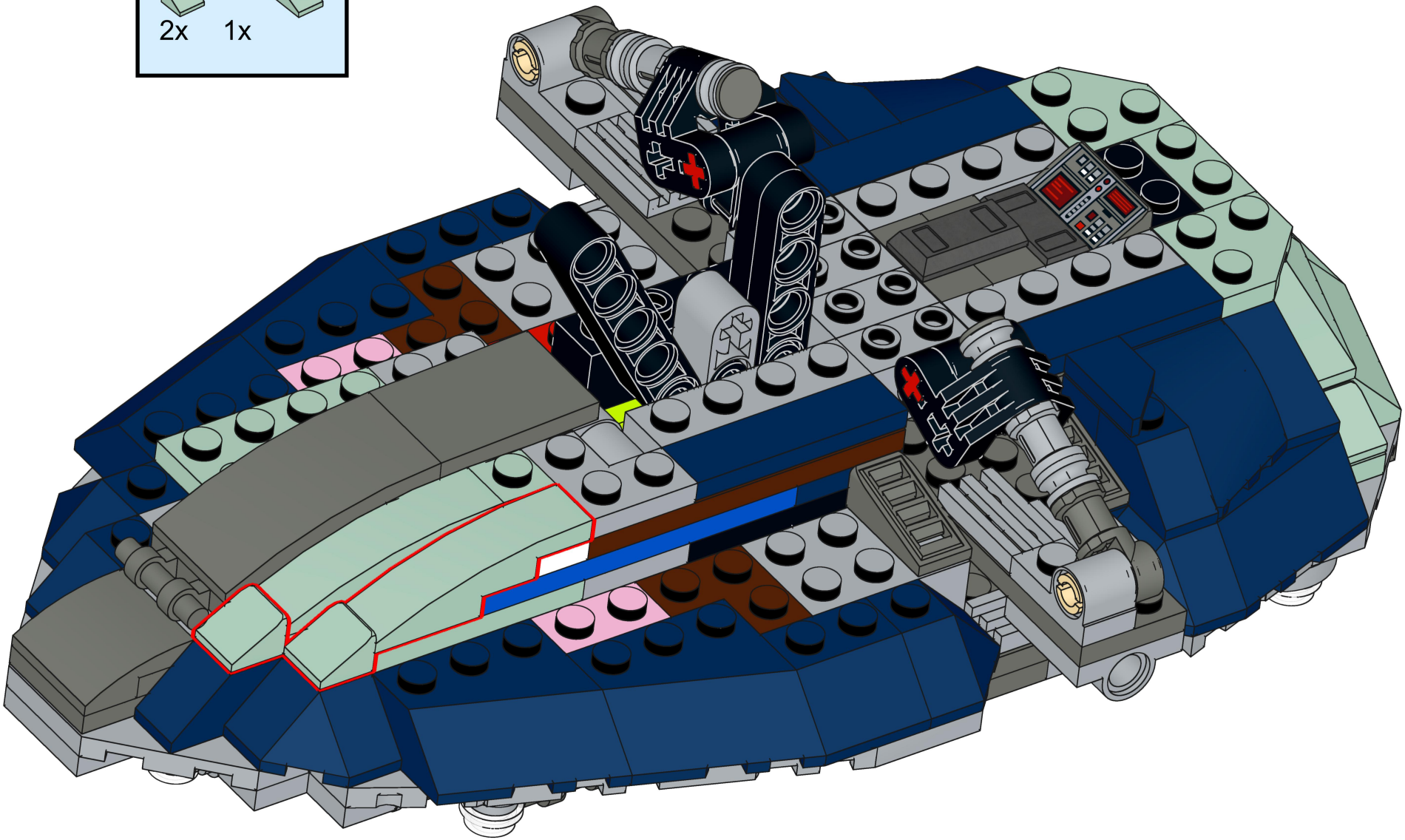

163

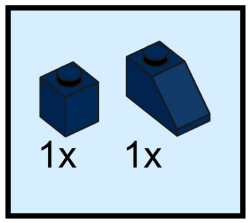

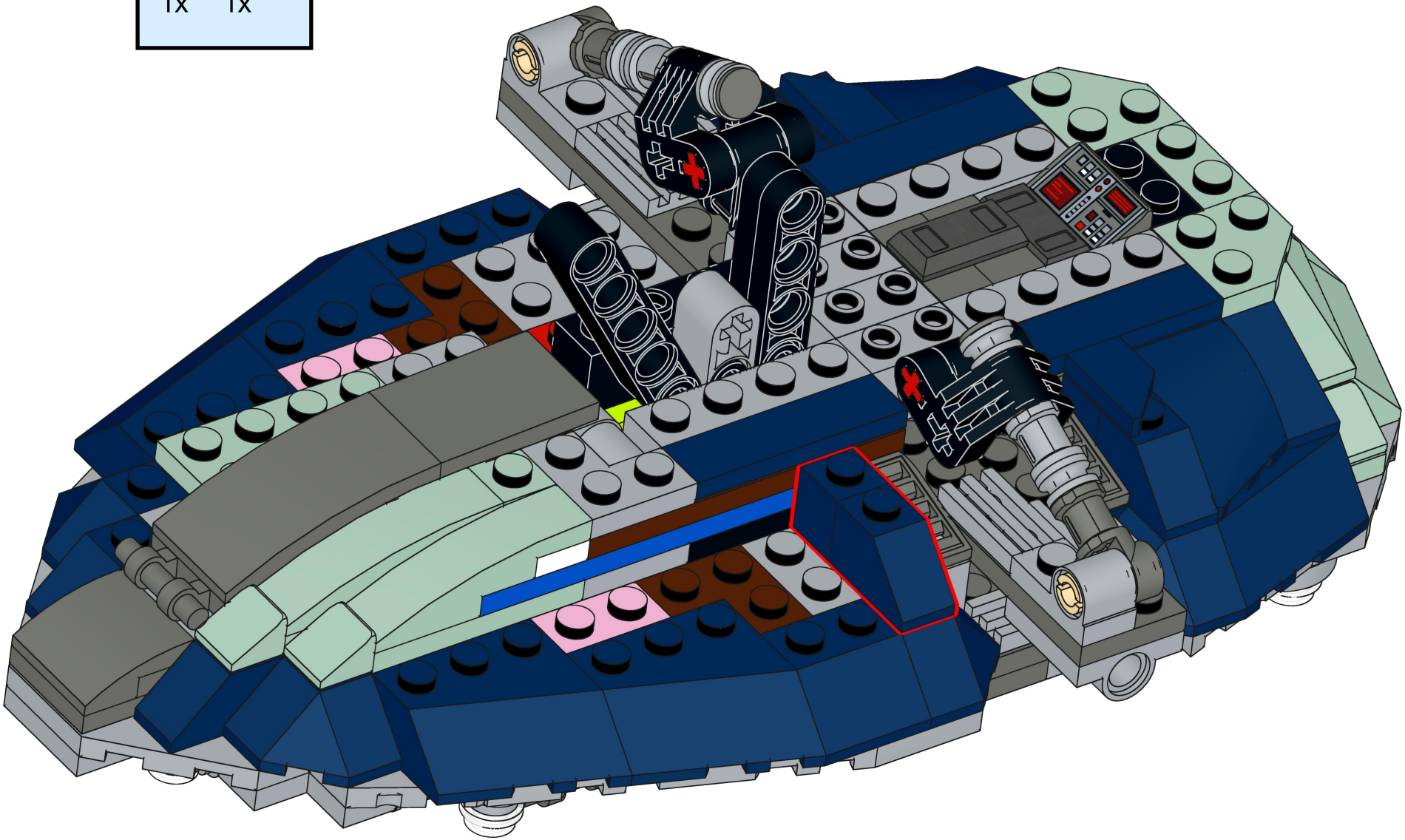

164

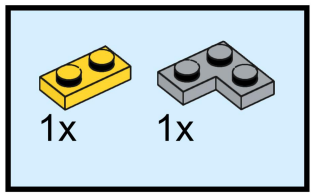

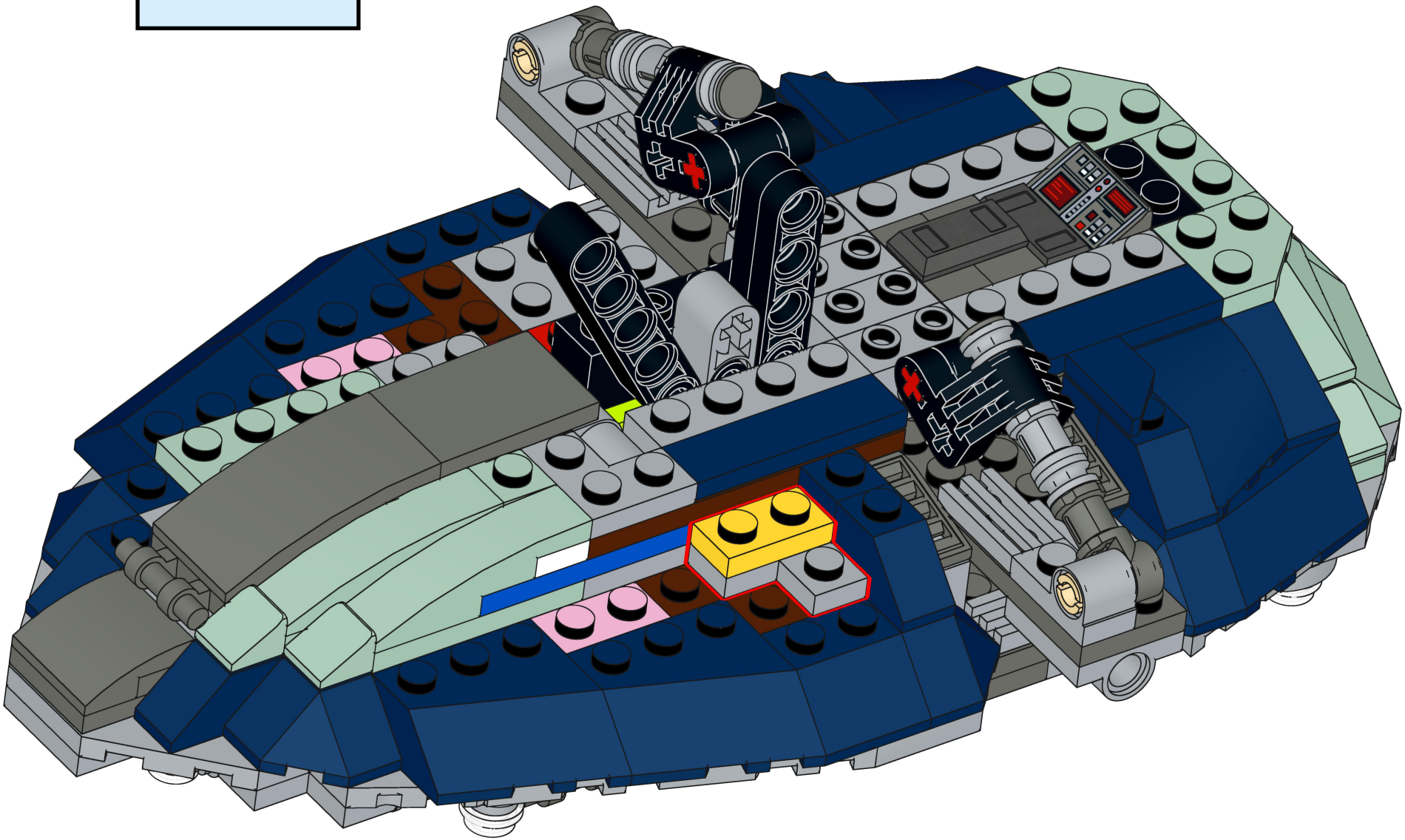

165

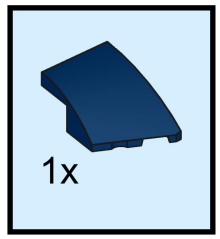

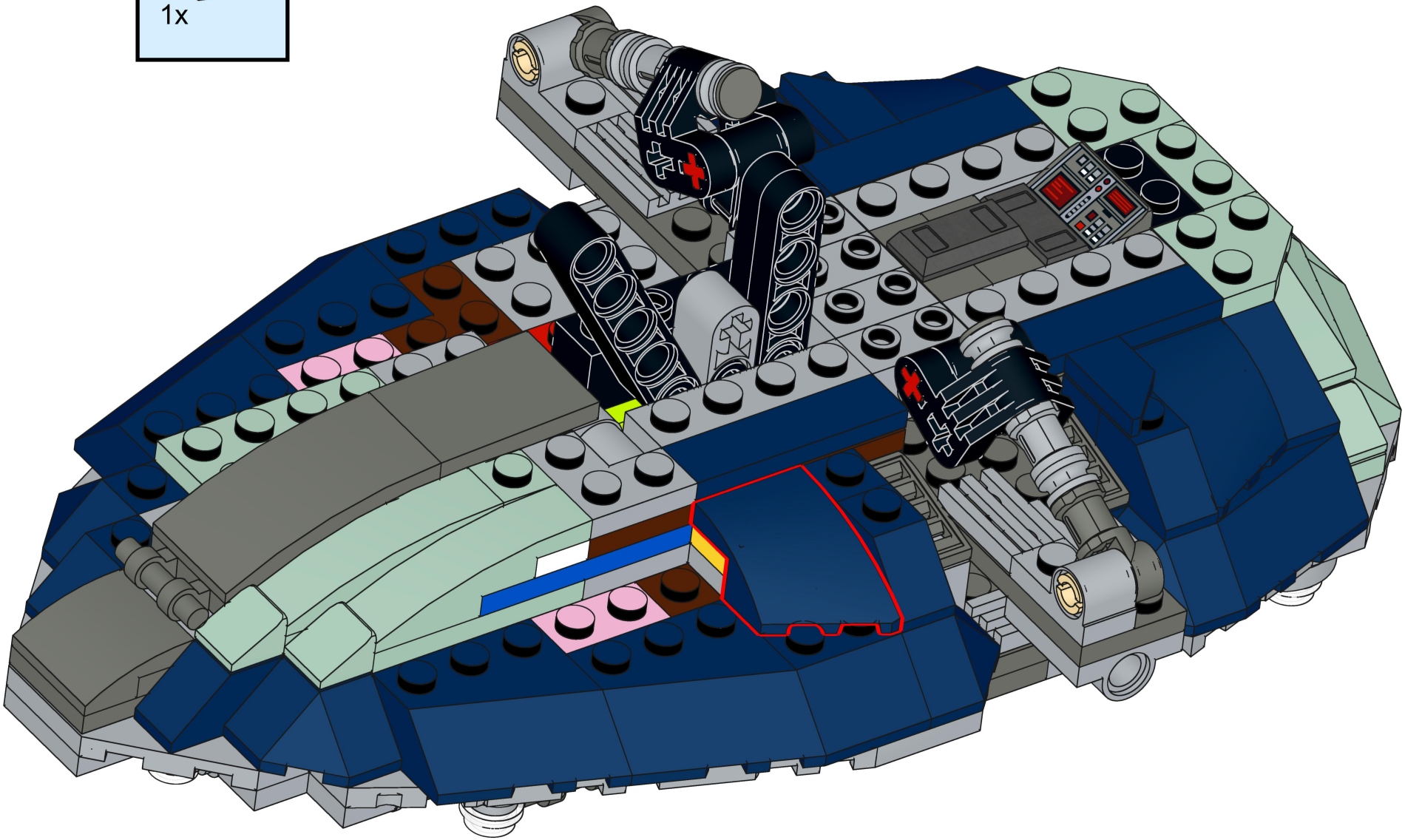

166

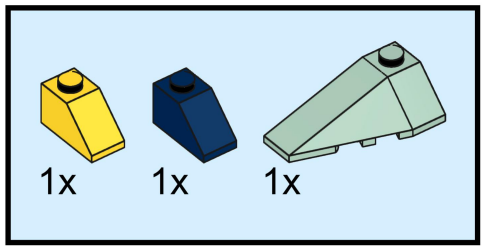

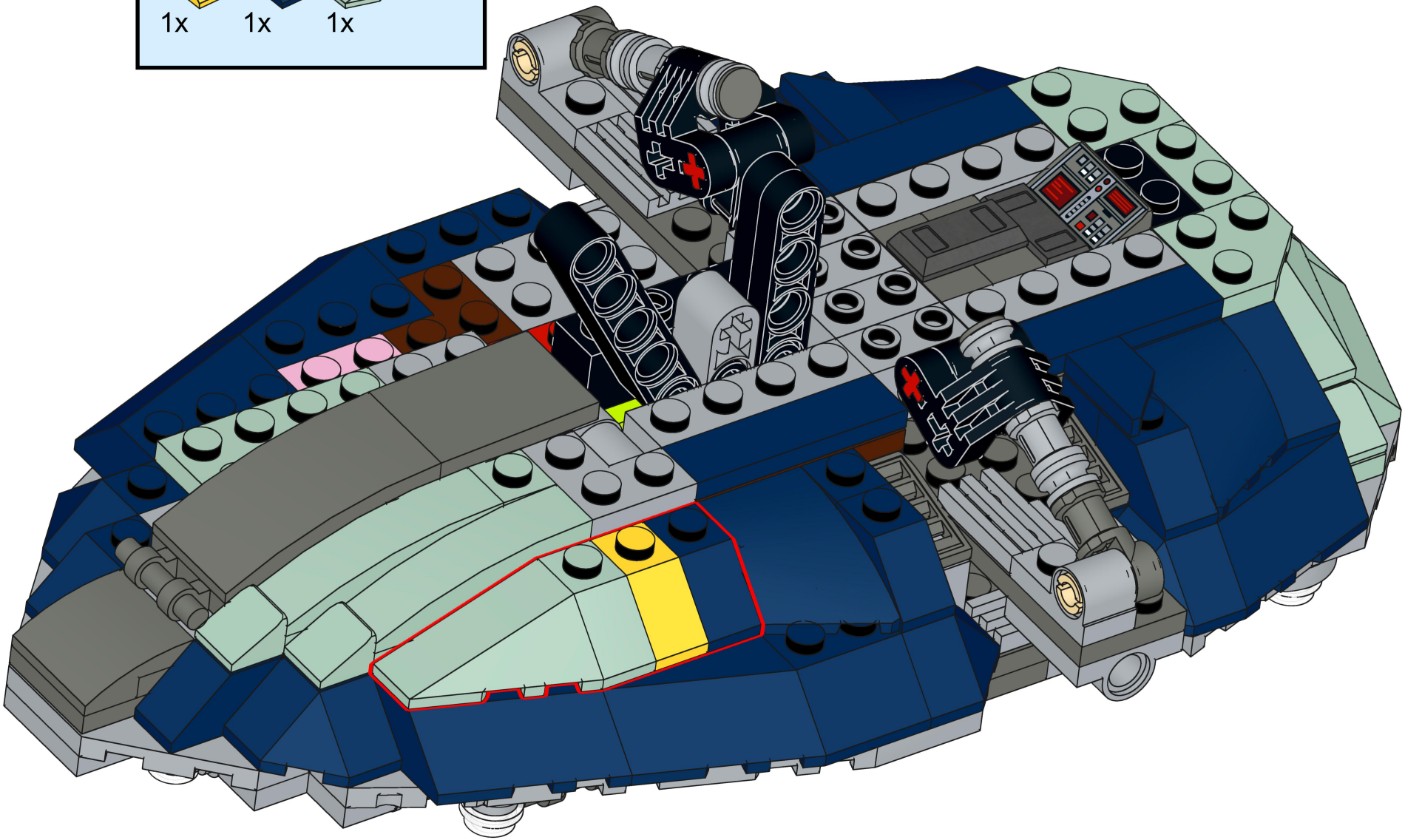

167

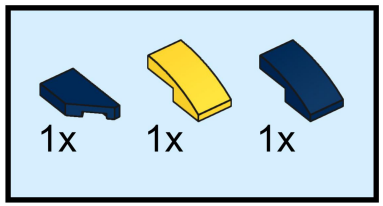

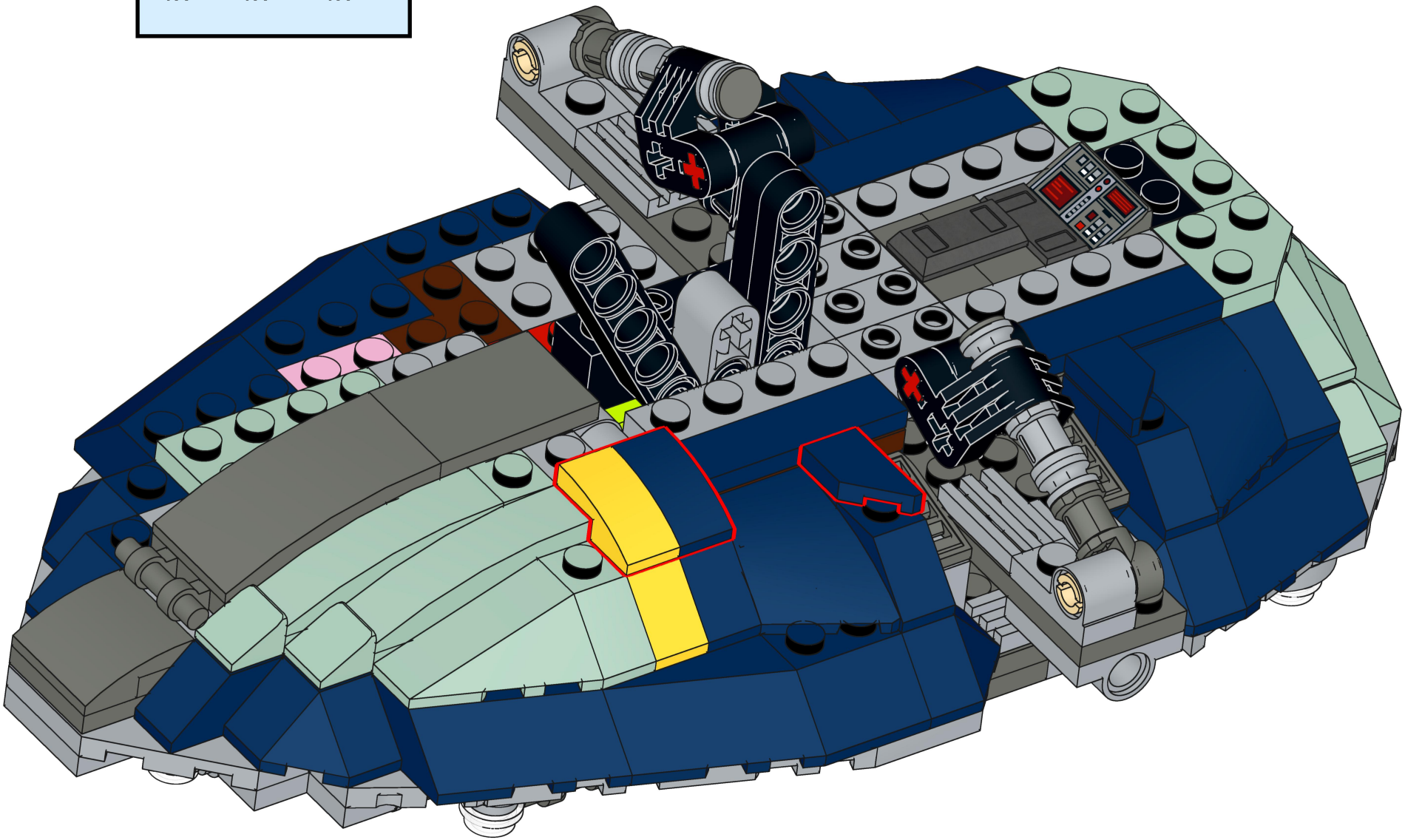

168

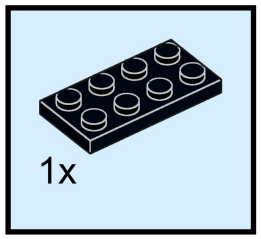

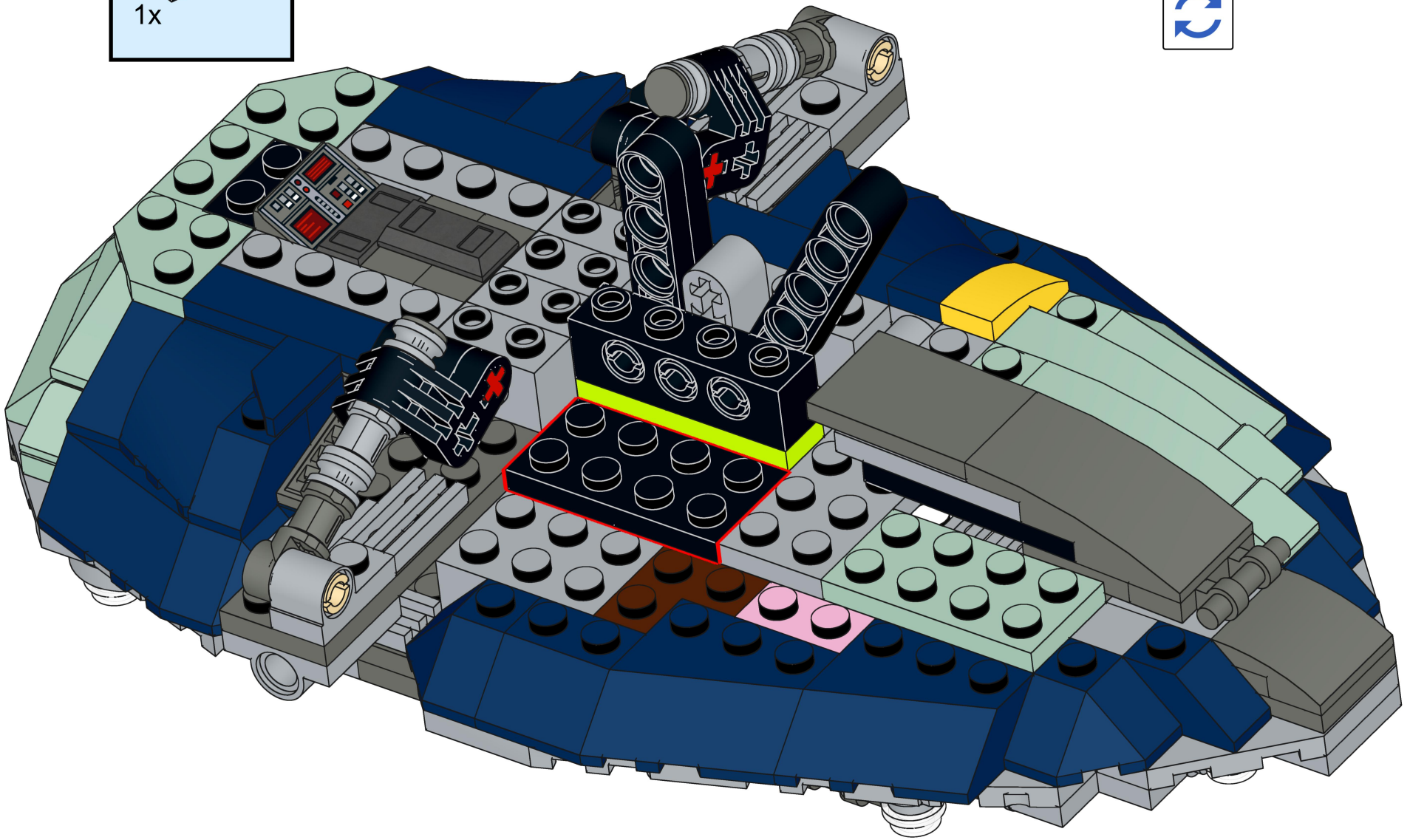

169

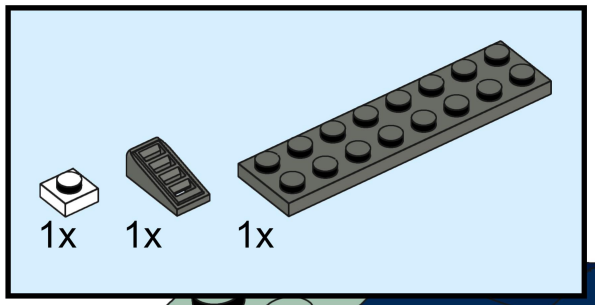

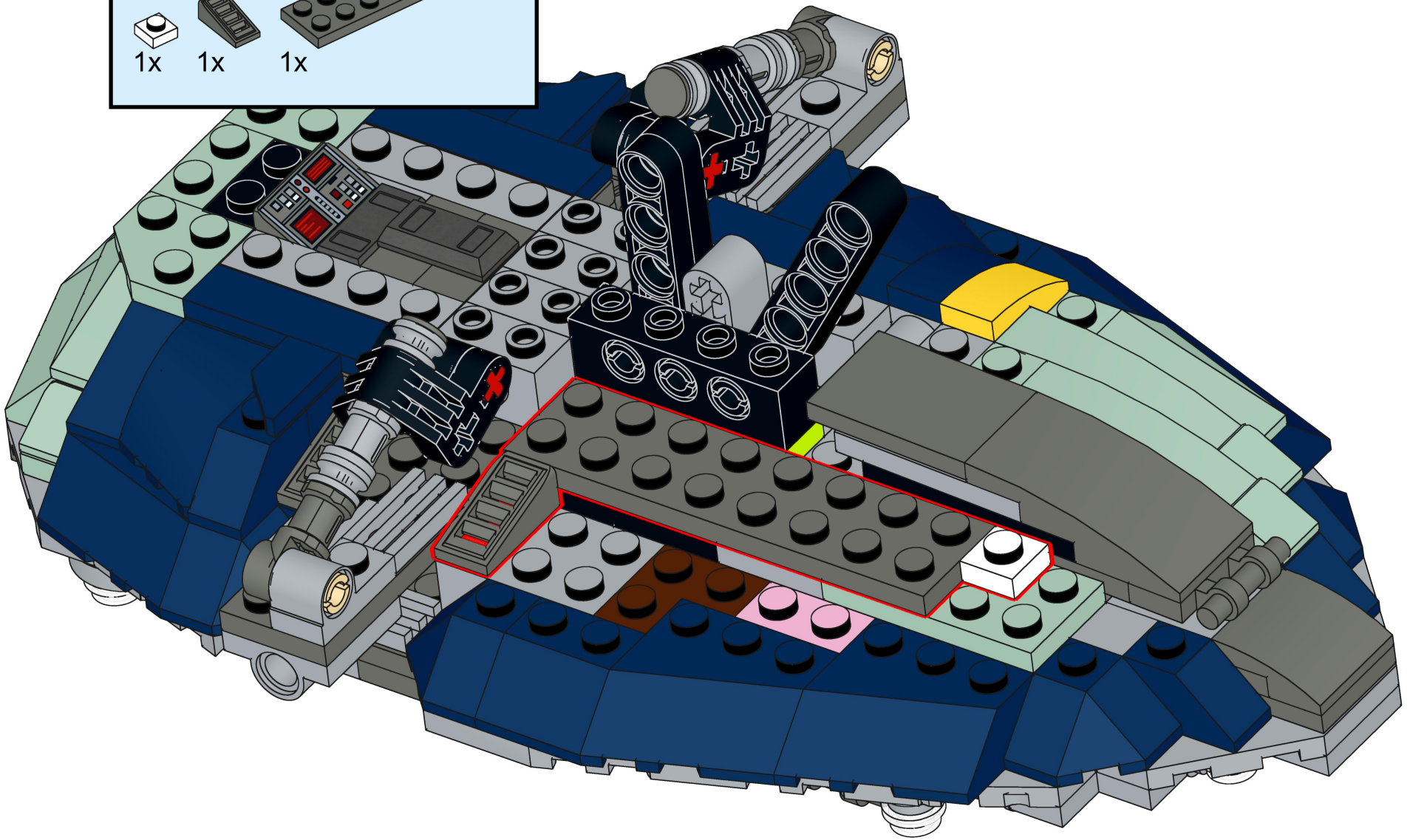

170

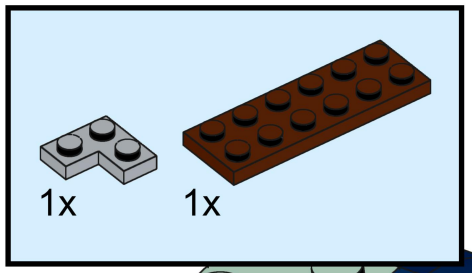

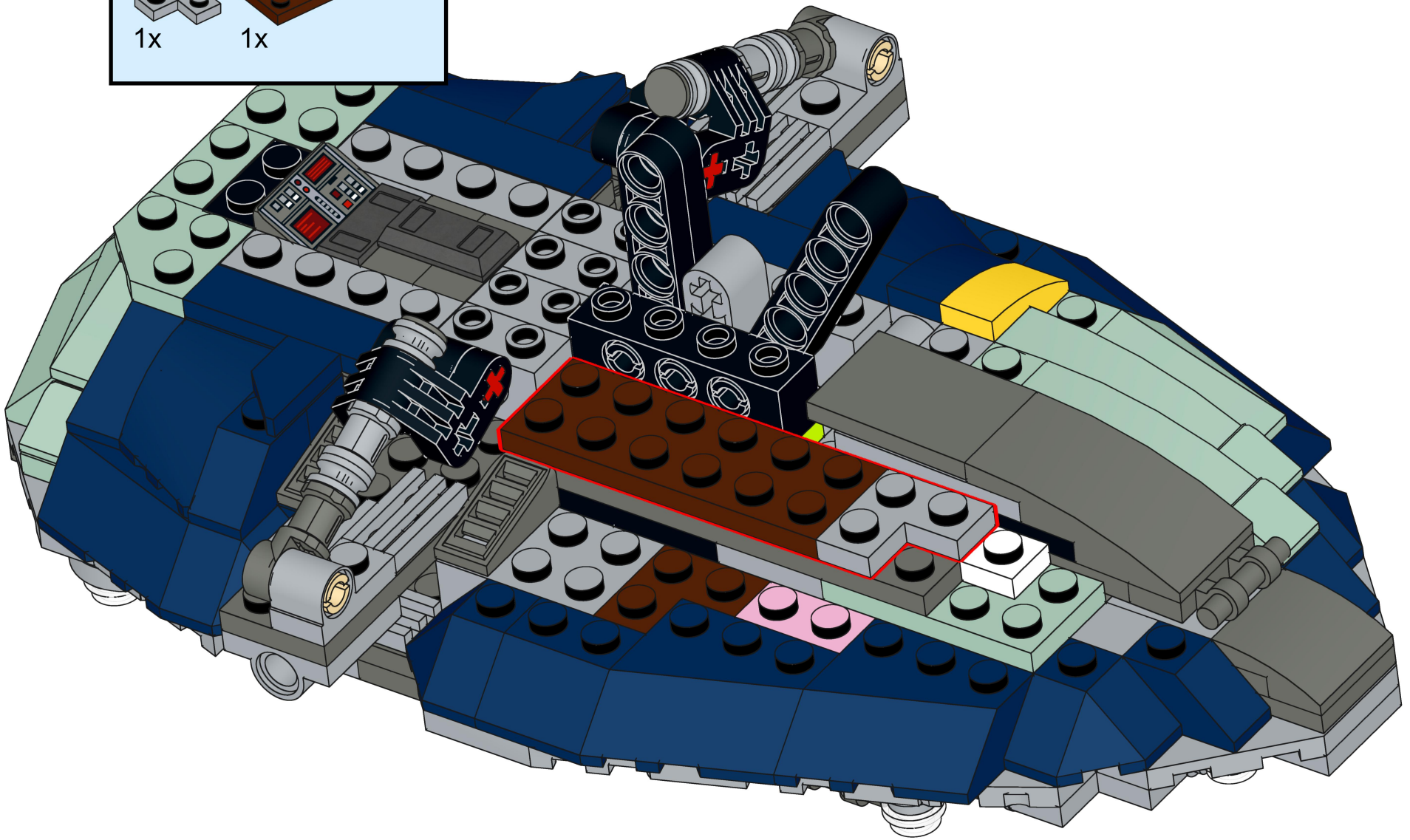

171

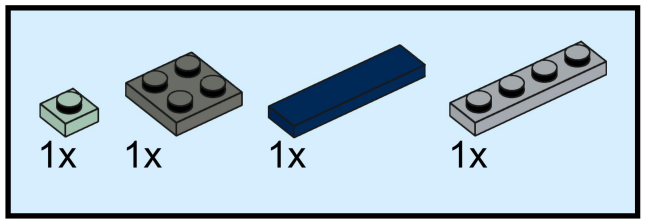

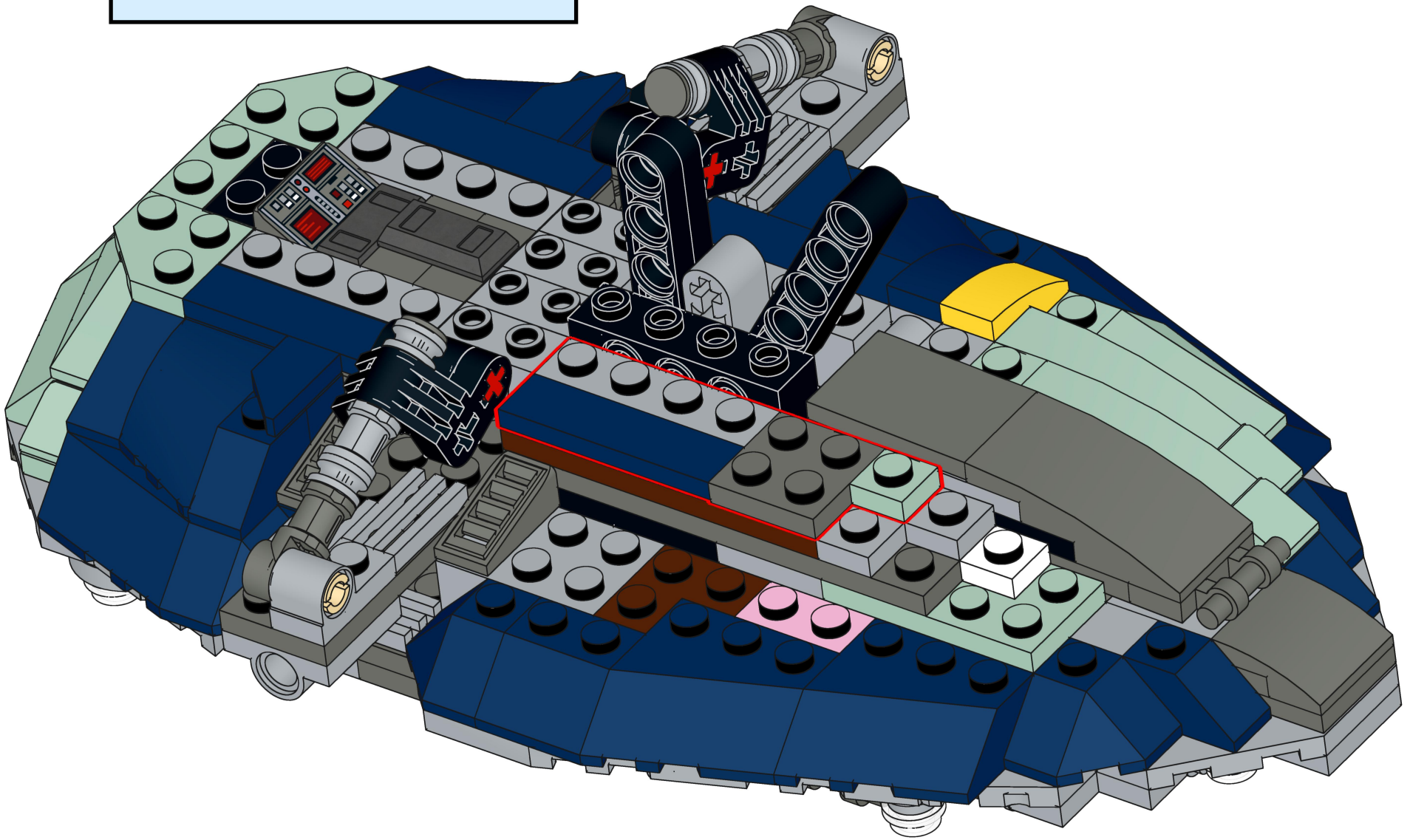

172

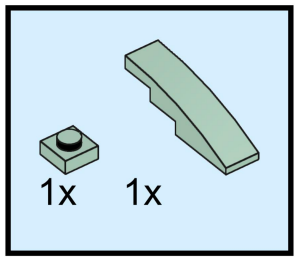

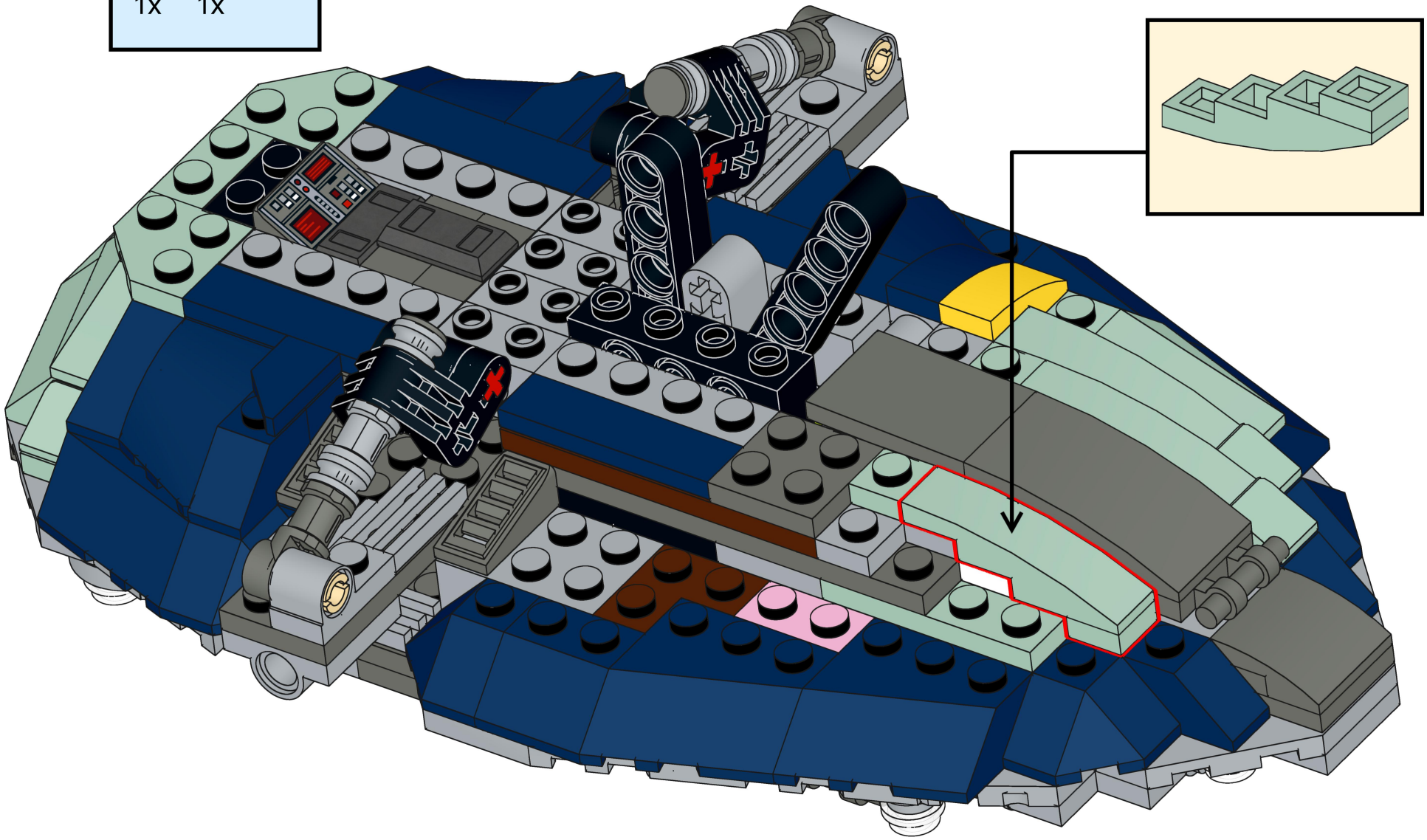

173

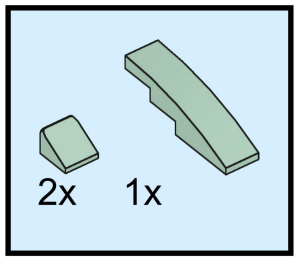

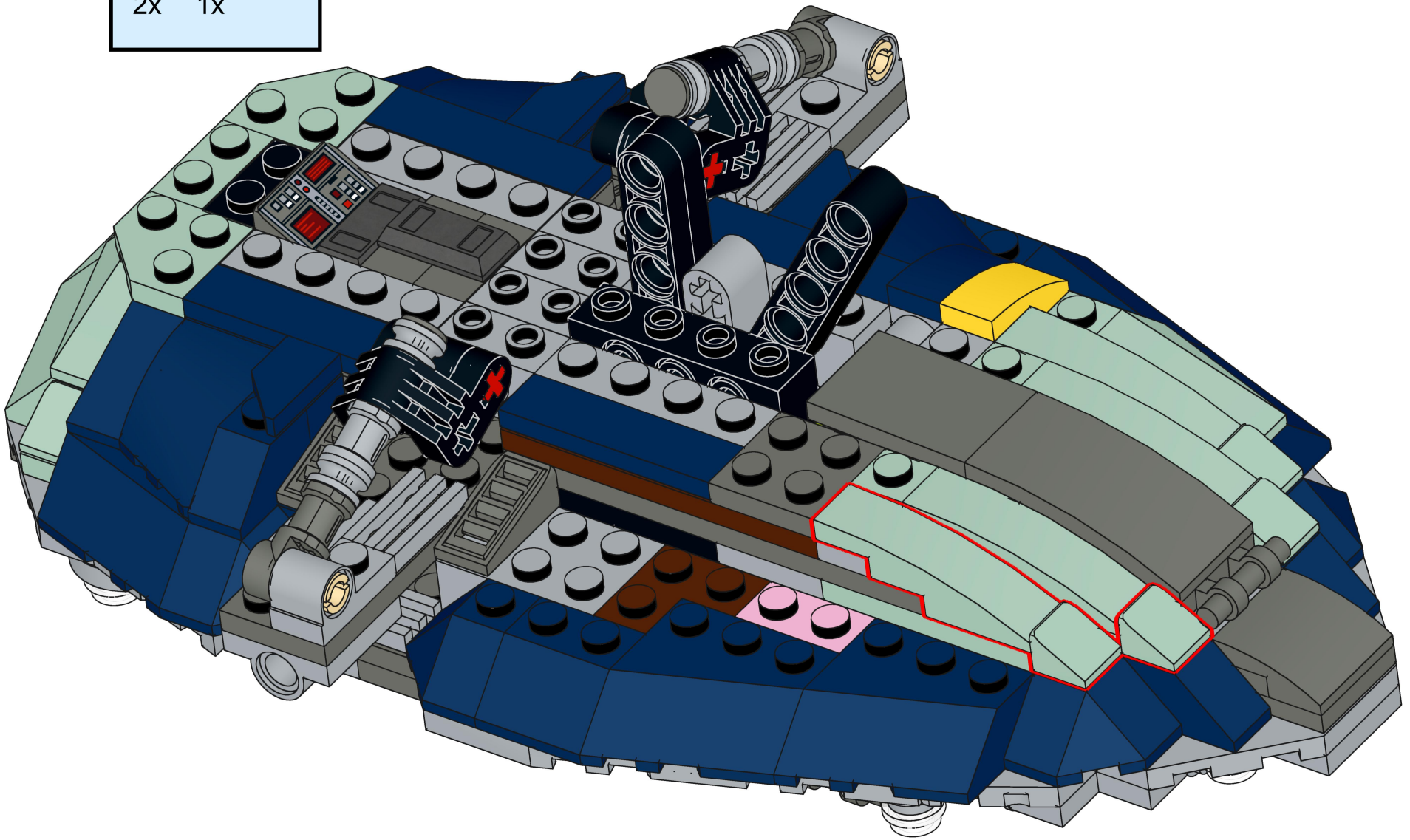

174

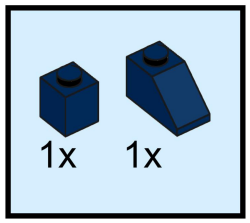

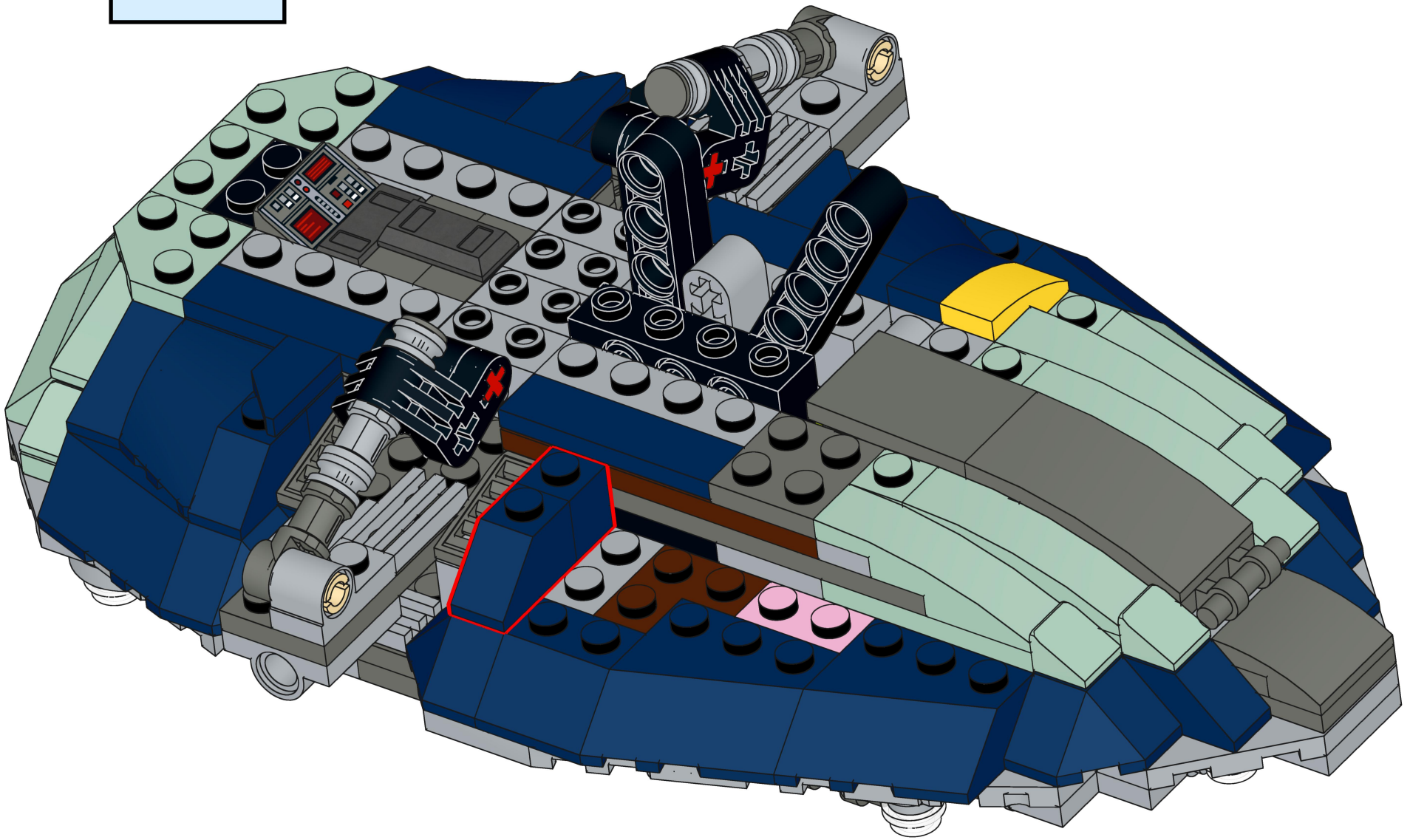

175

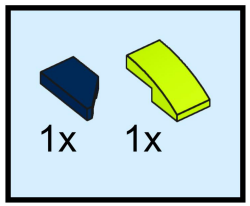

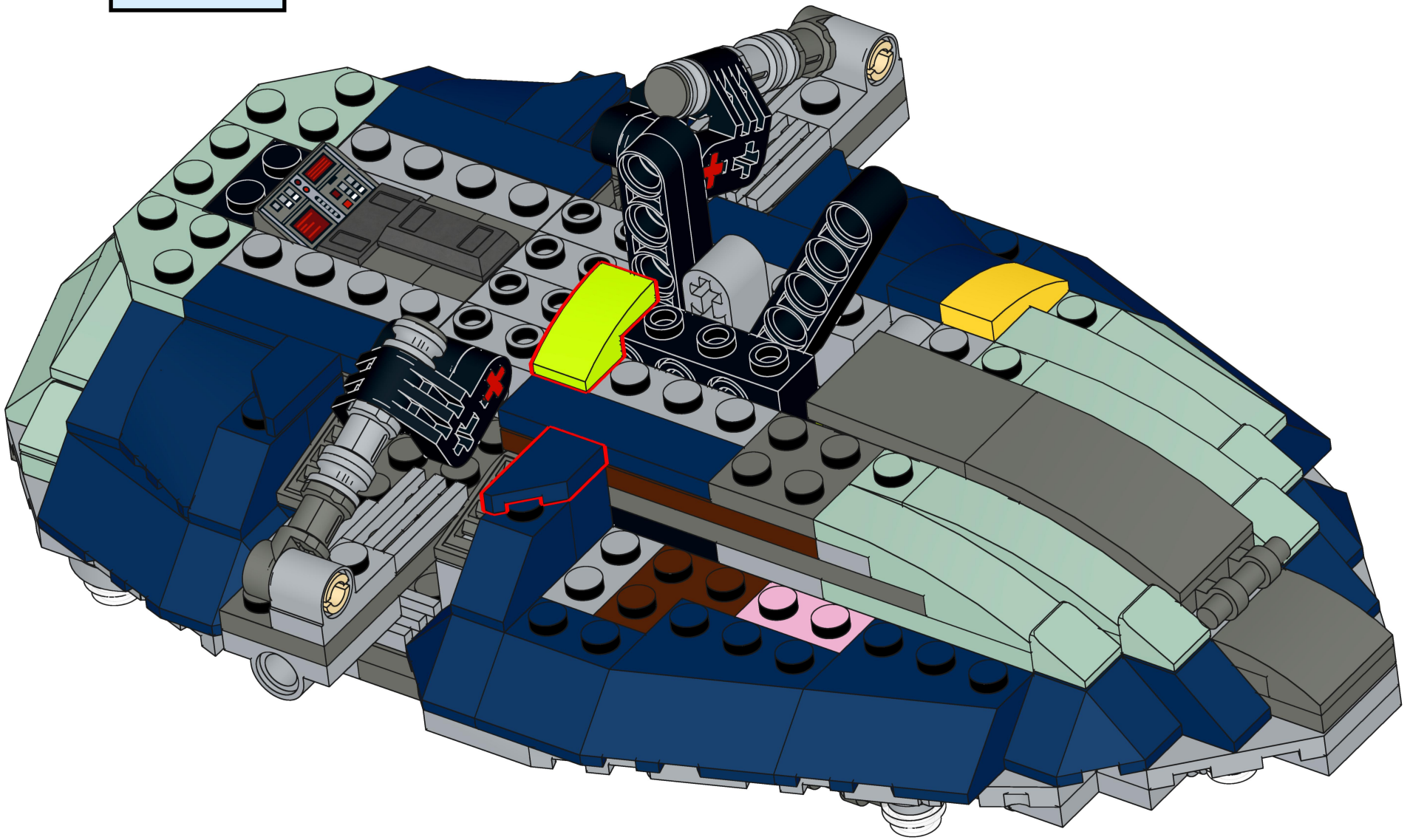

176

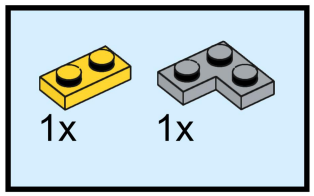

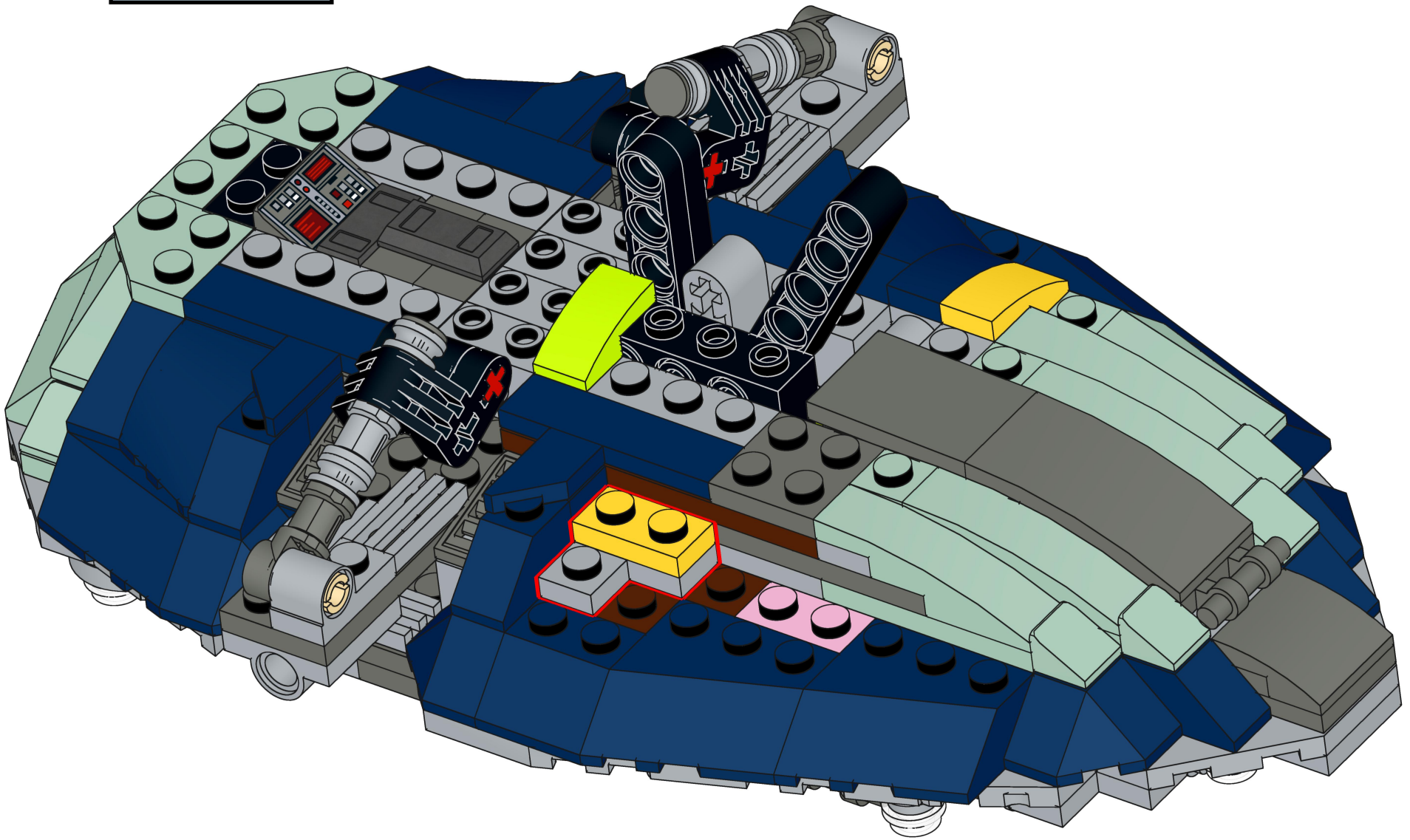

177

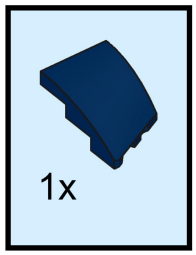

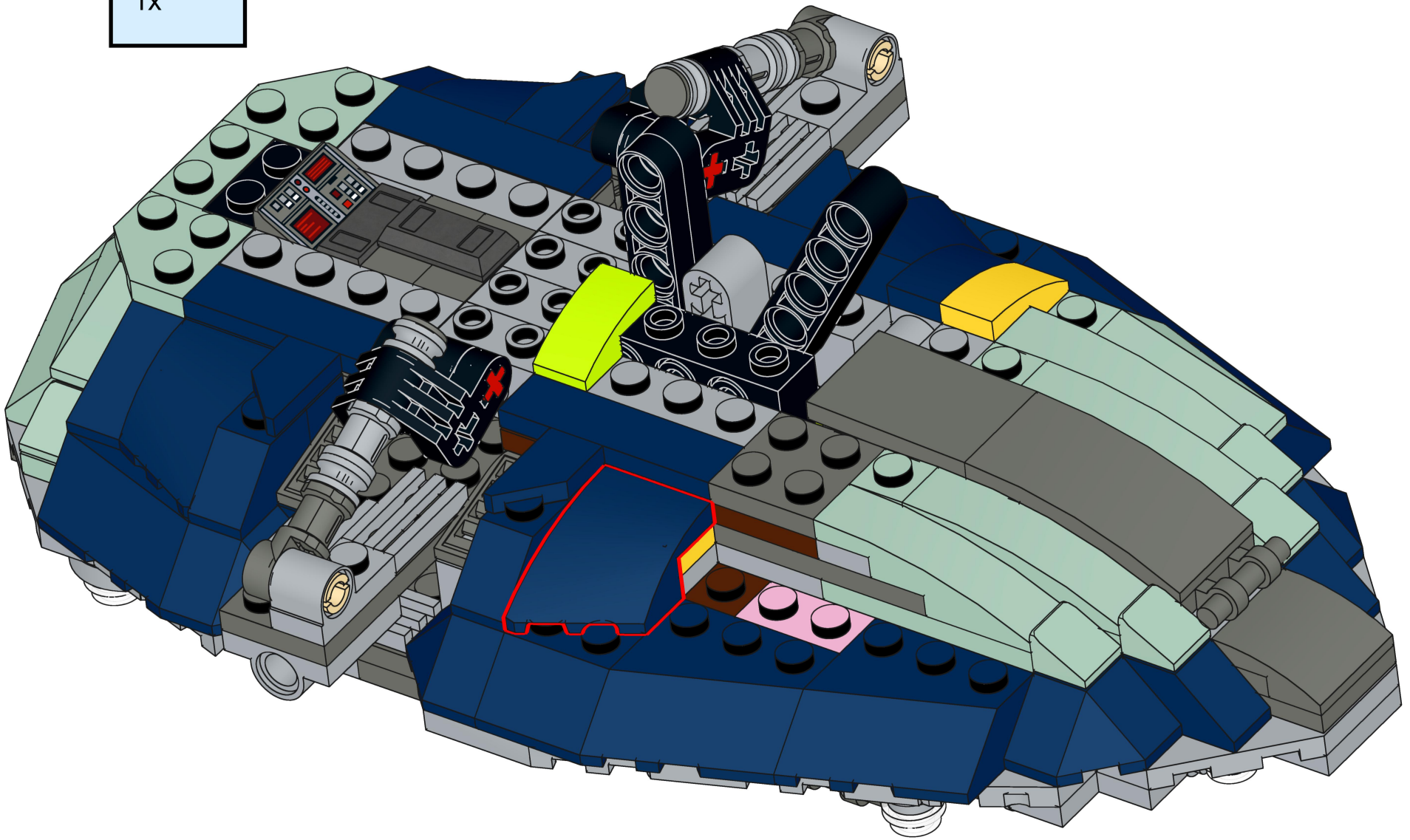

178

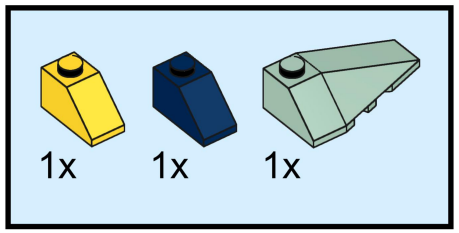

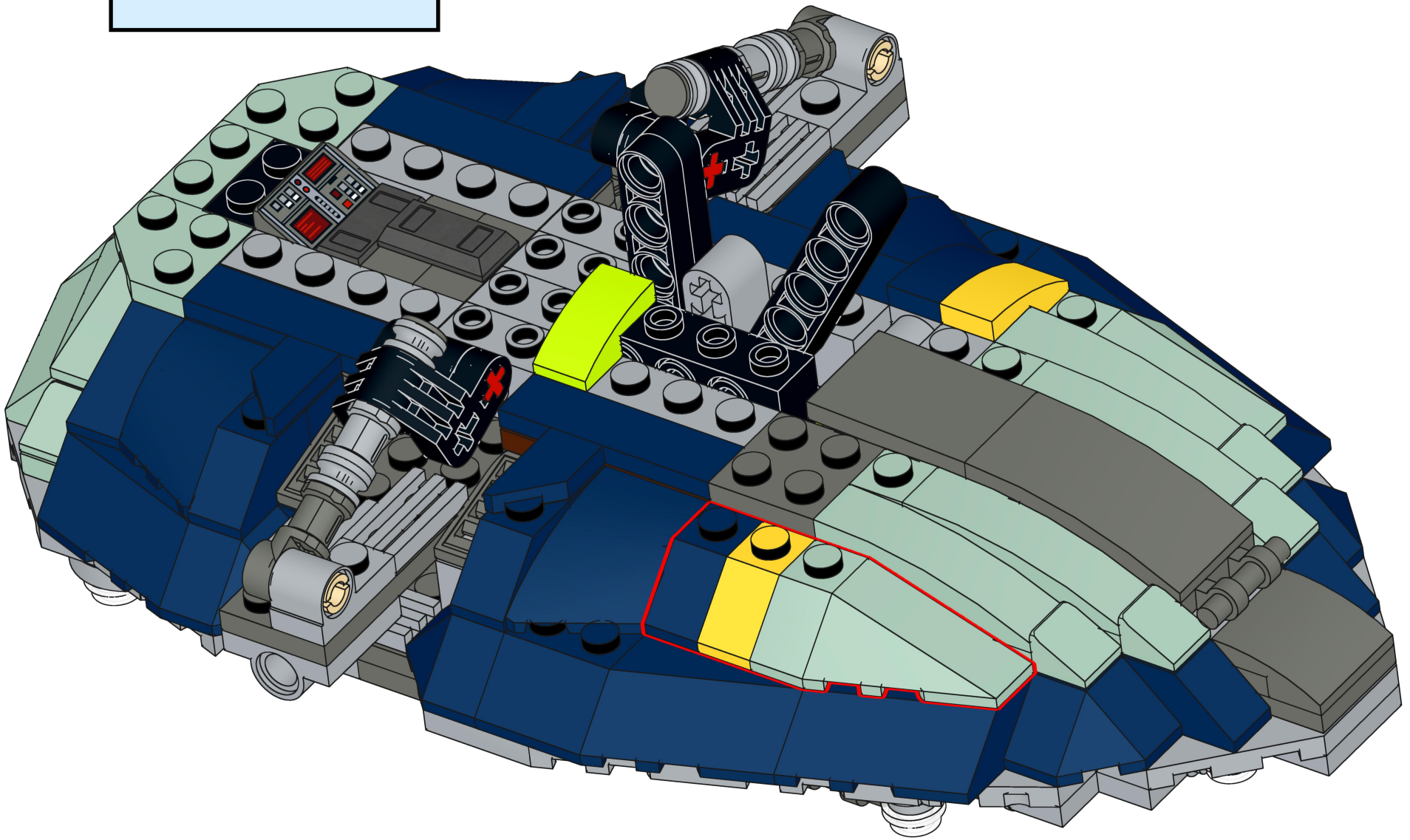

179

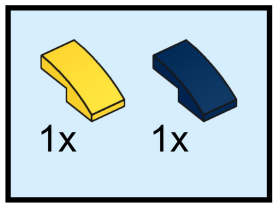

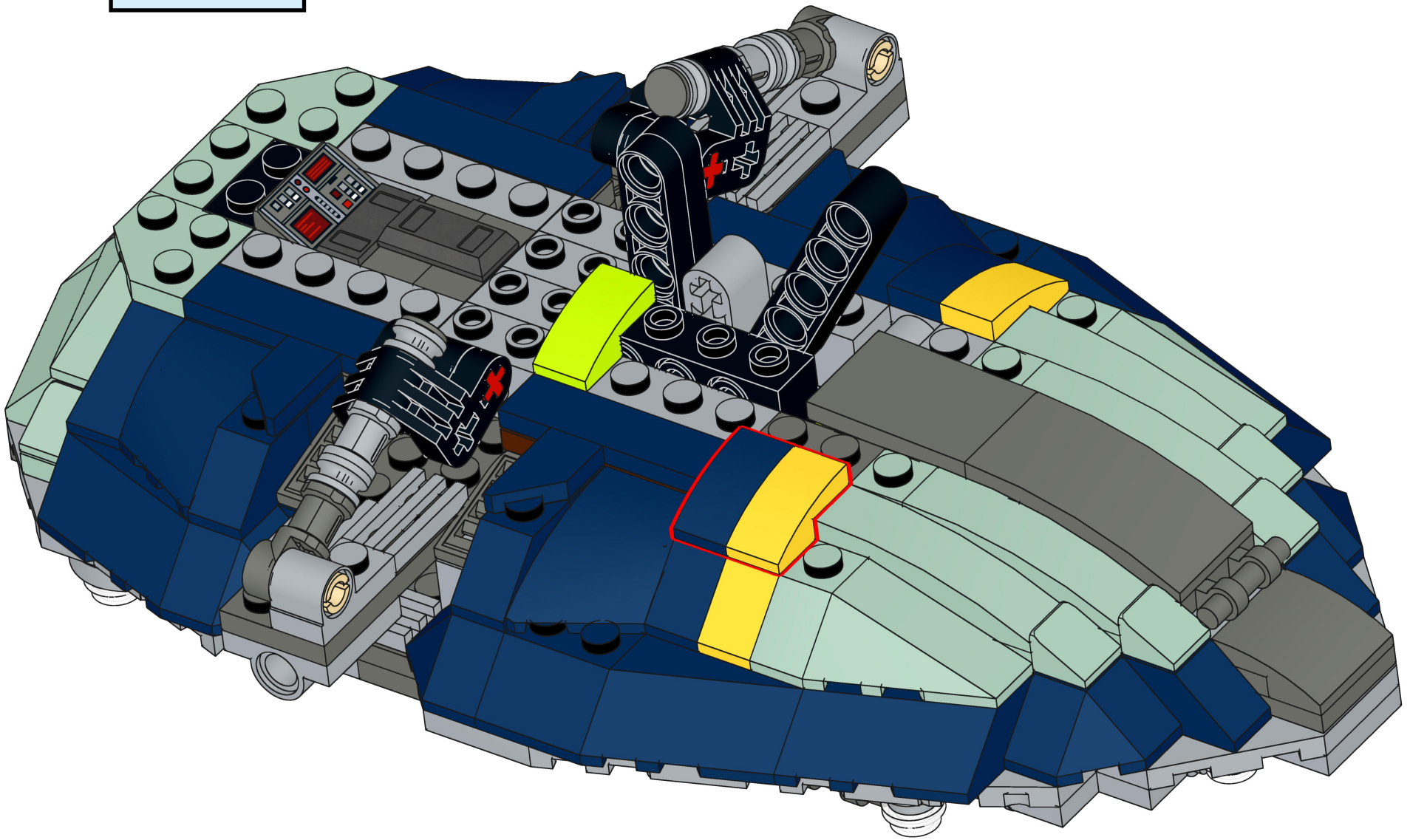

180

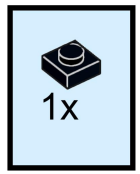



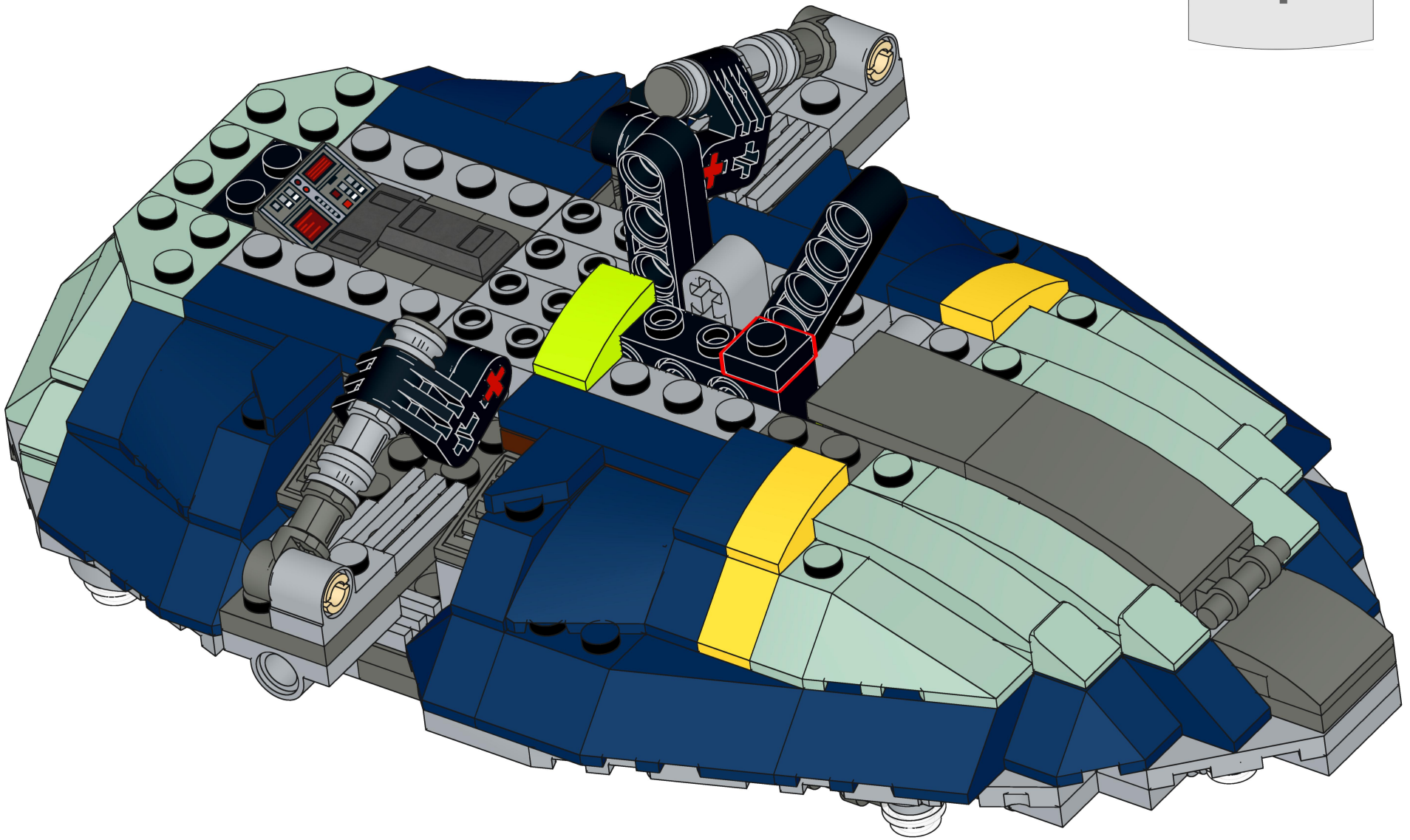

181

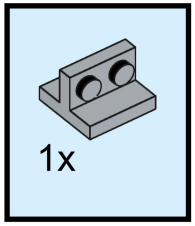

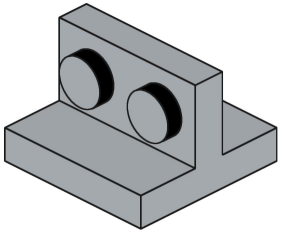

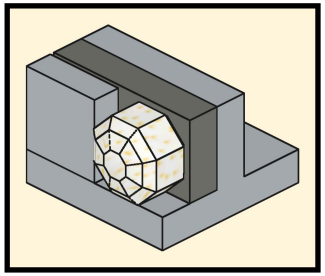

182

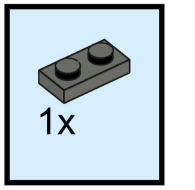

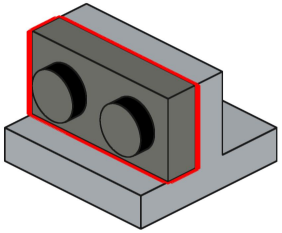

183

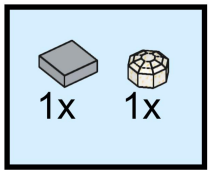

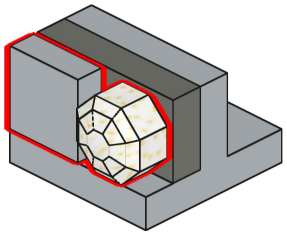

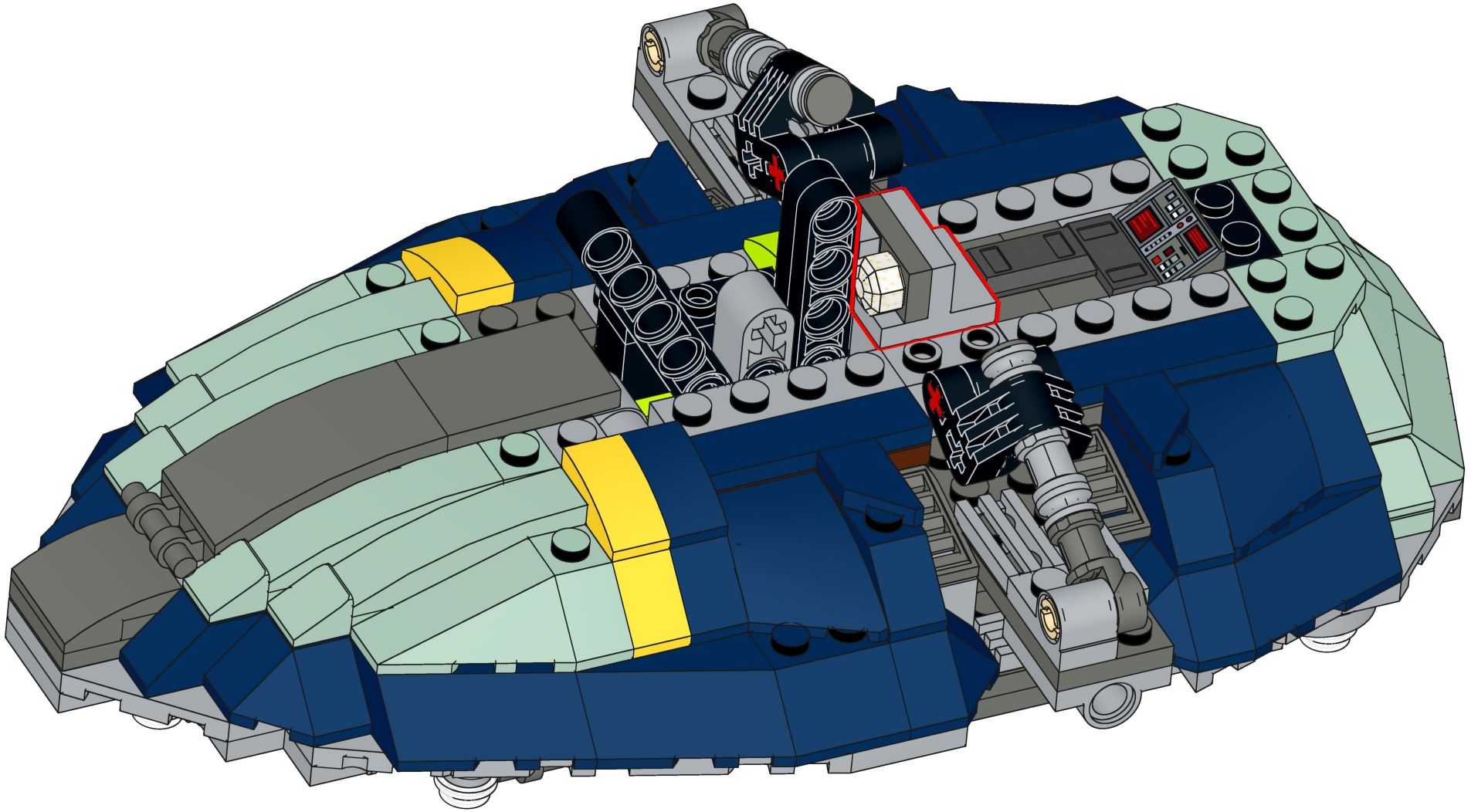

185

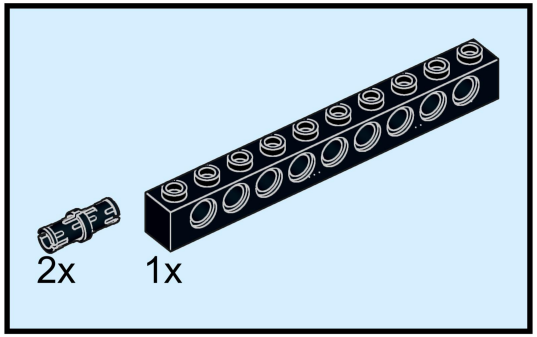

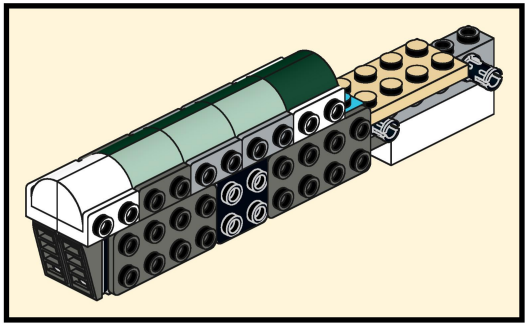

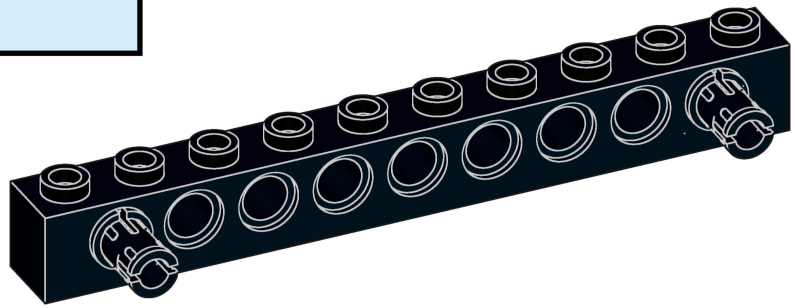

186

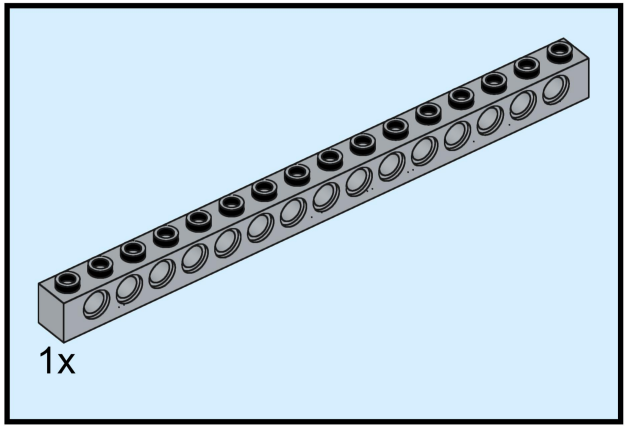

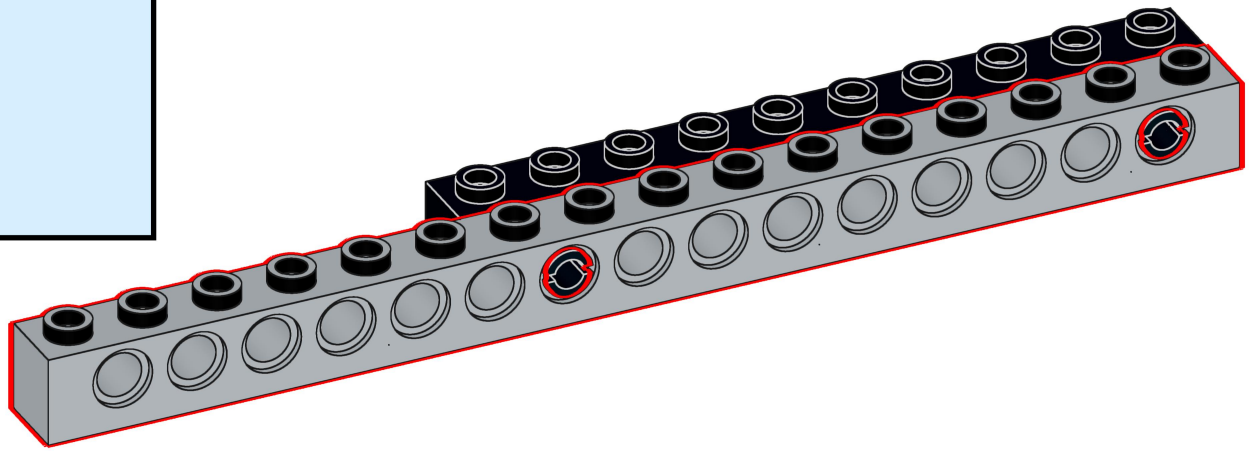

187

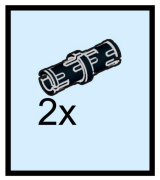

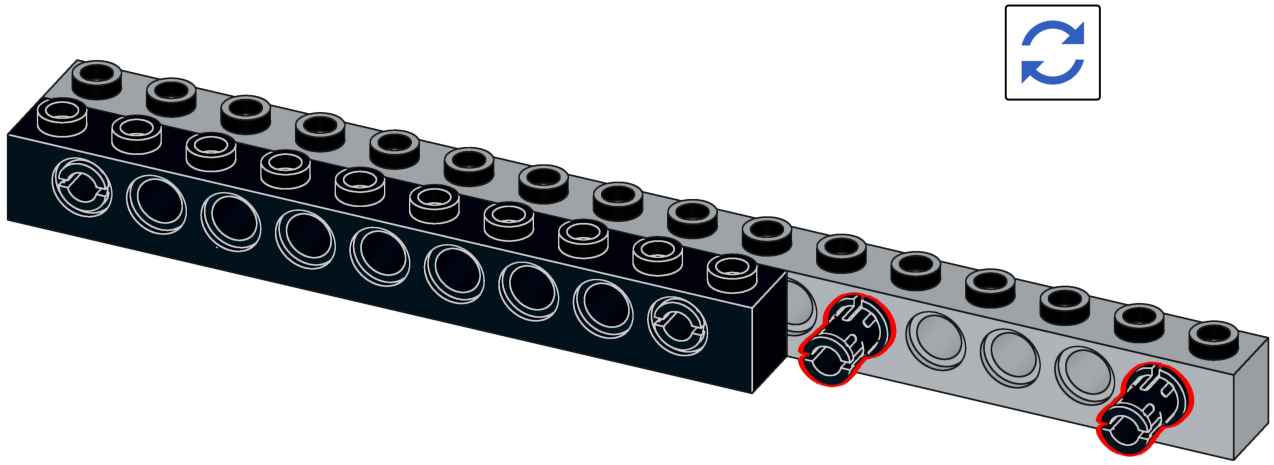

188

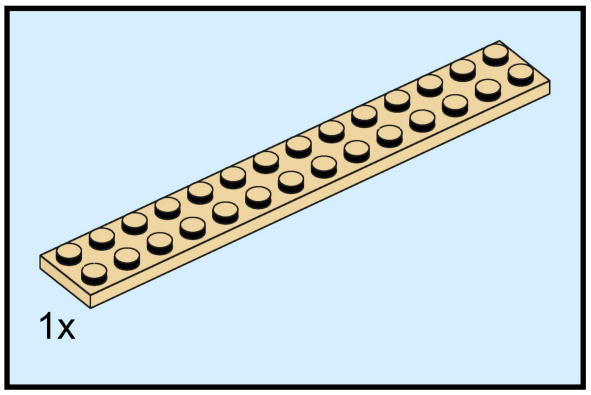

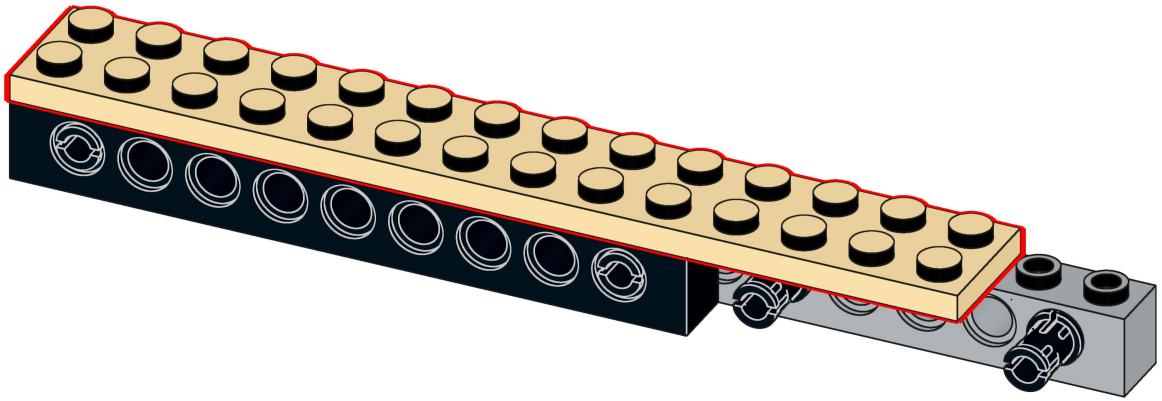

189

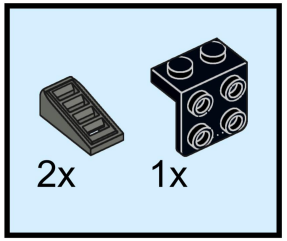

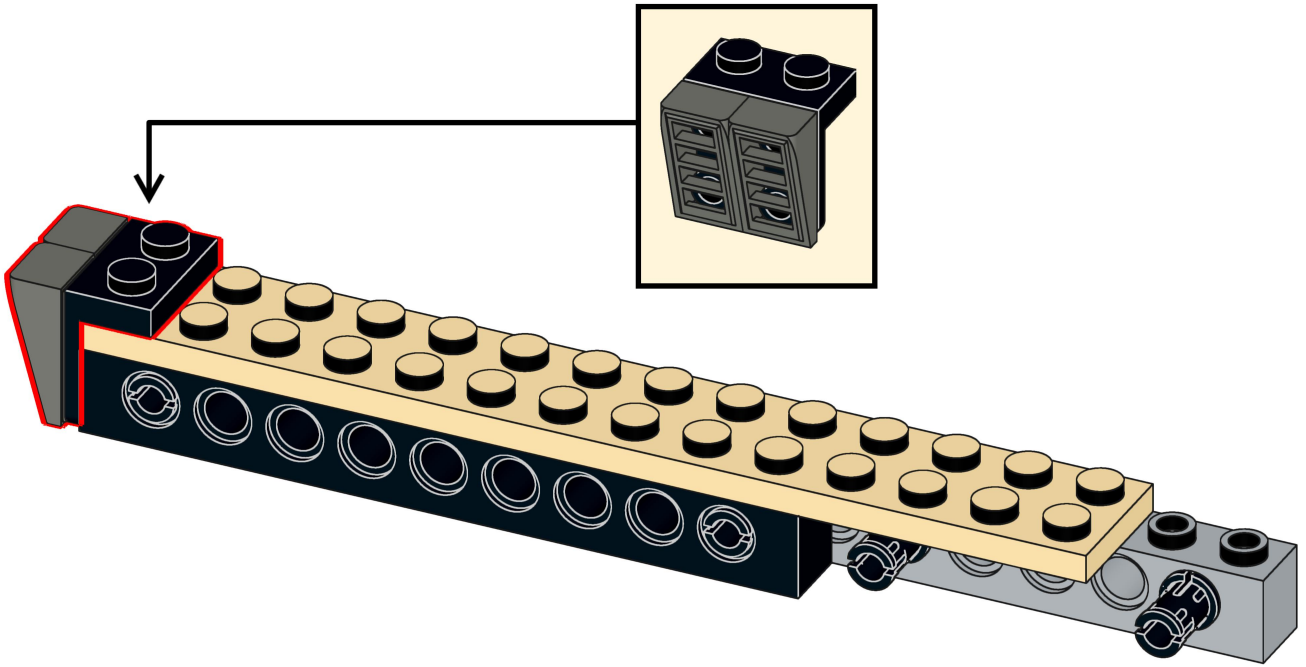

190

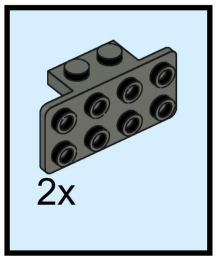

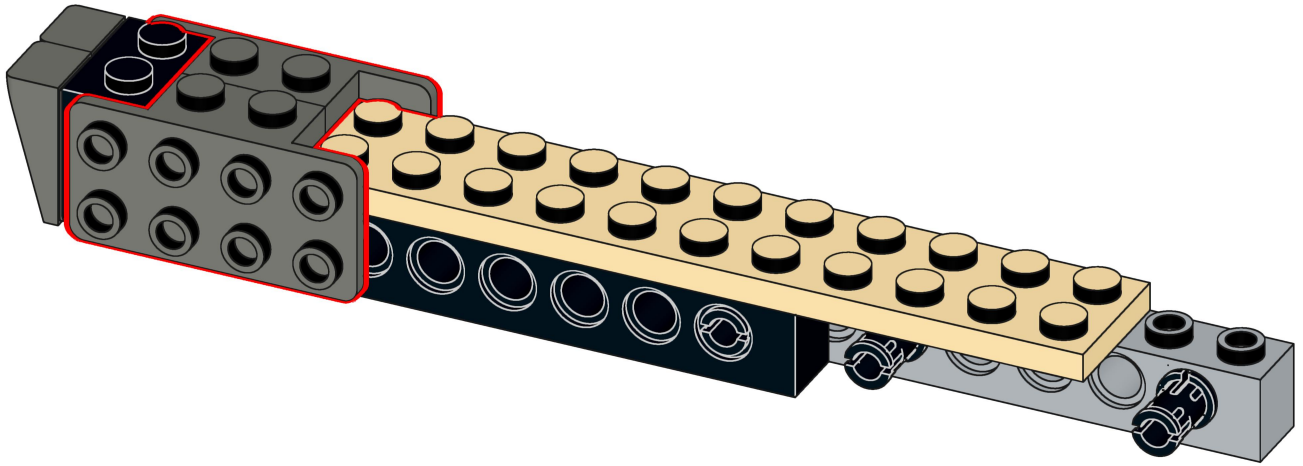

191

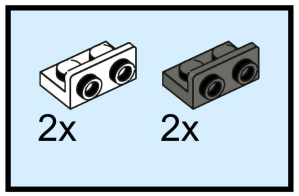

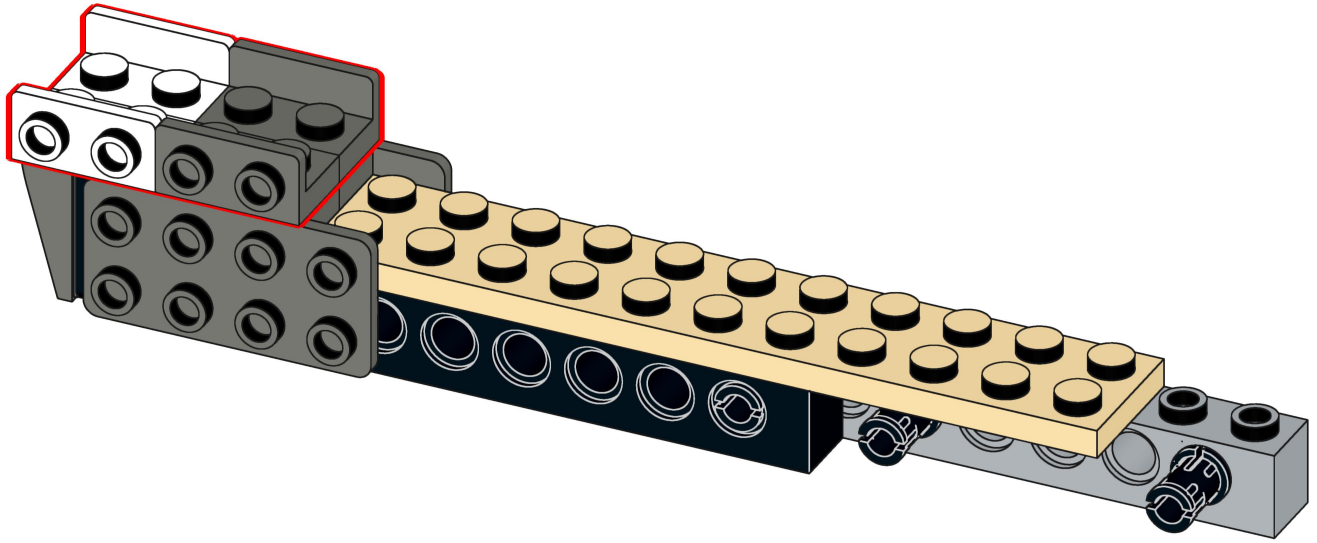

192

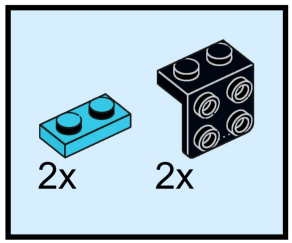

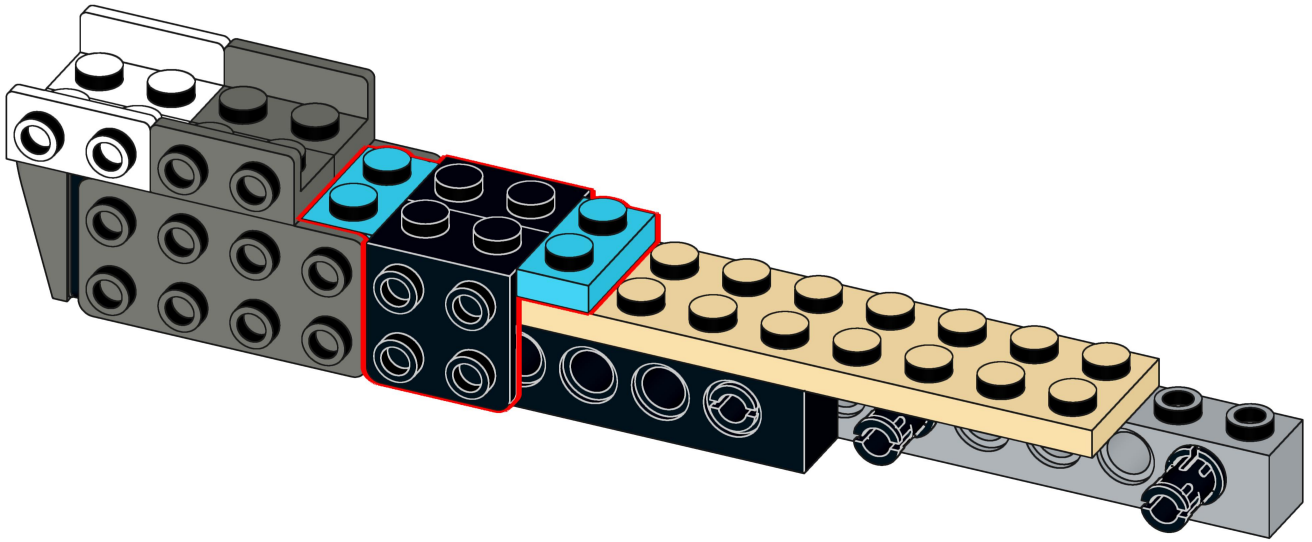

193

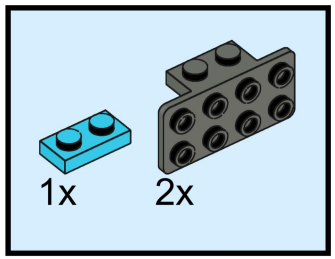

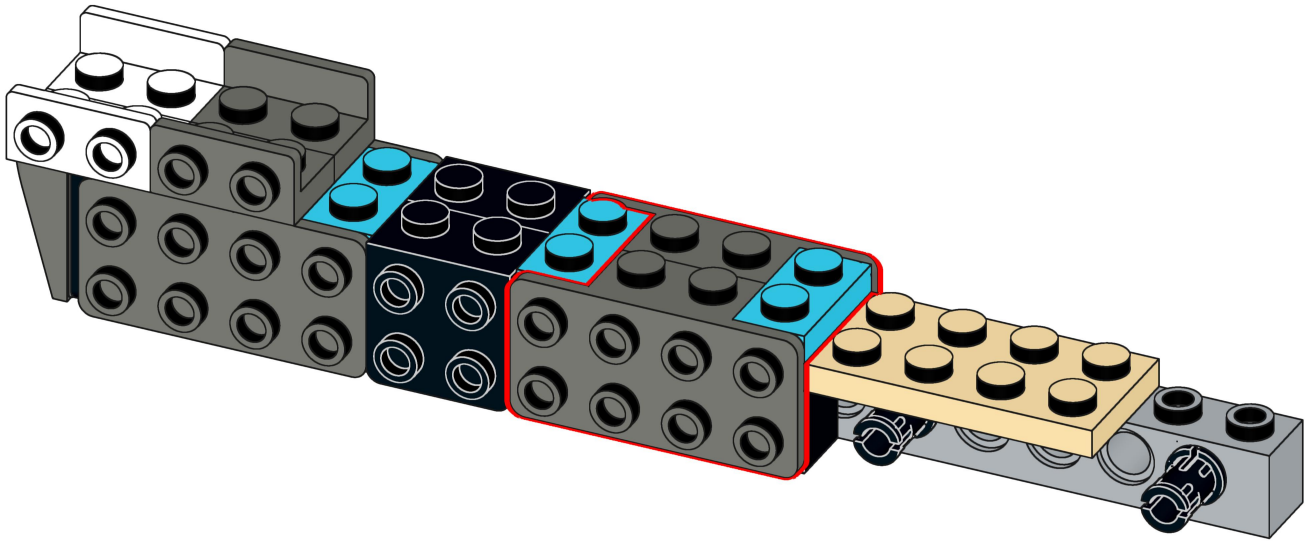

194

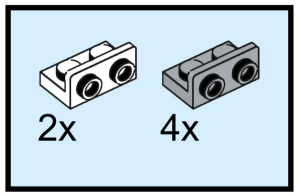

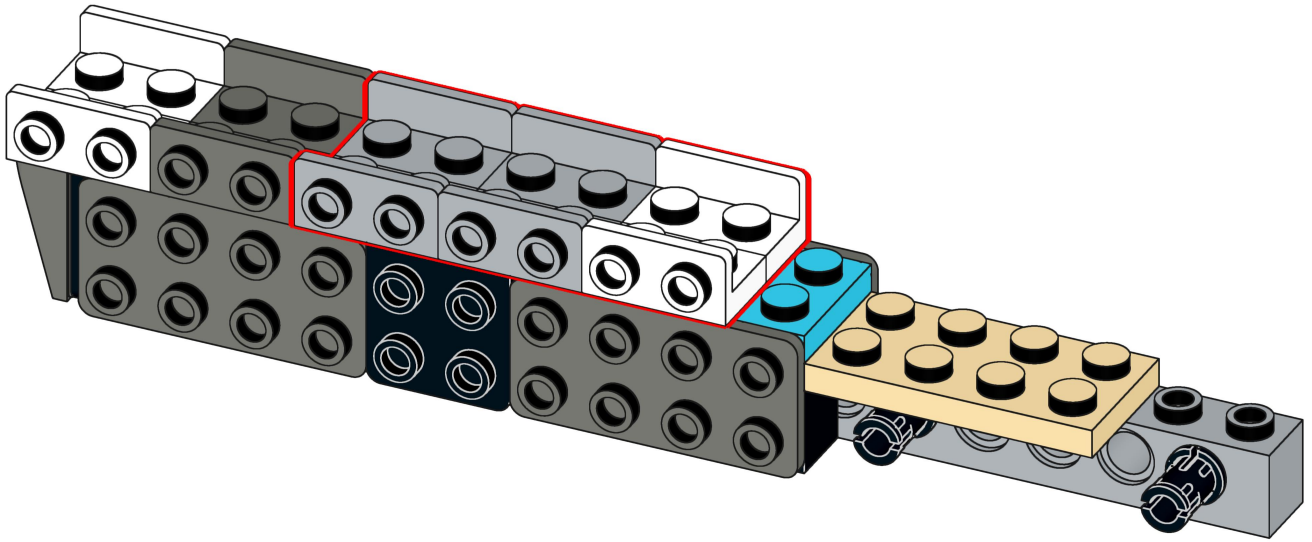

195

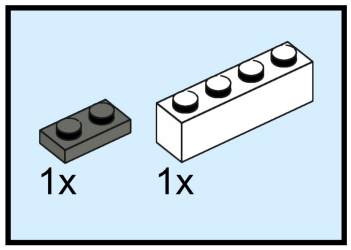

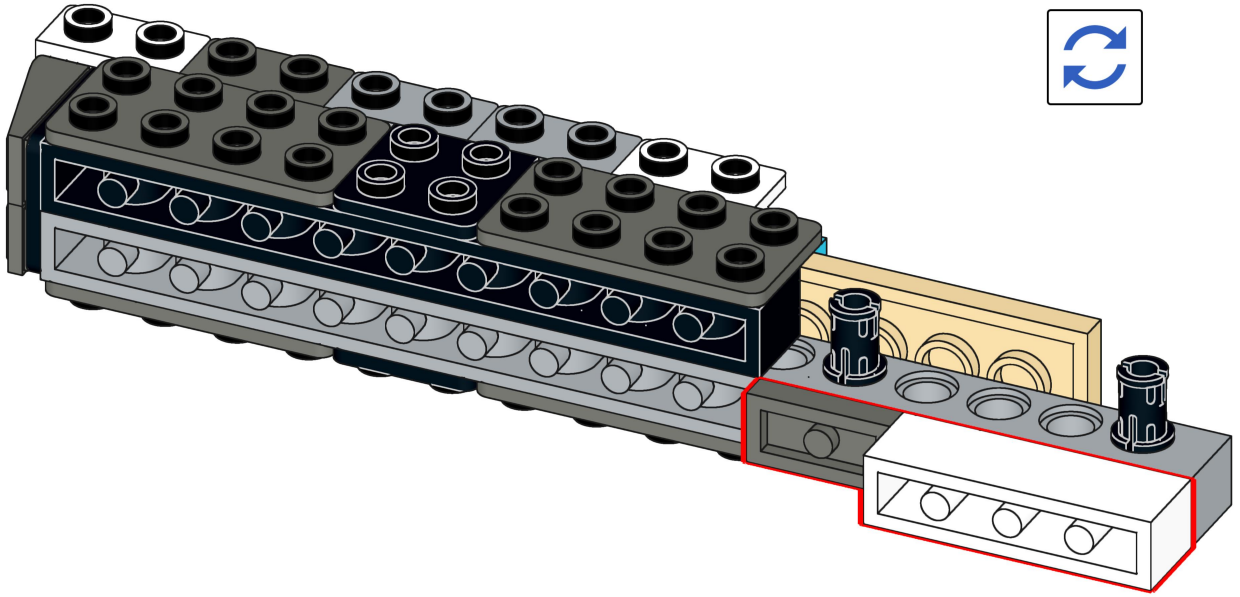

196

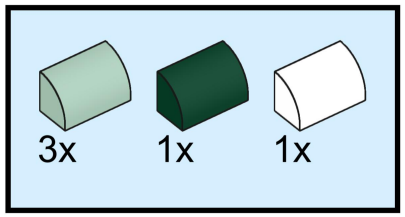

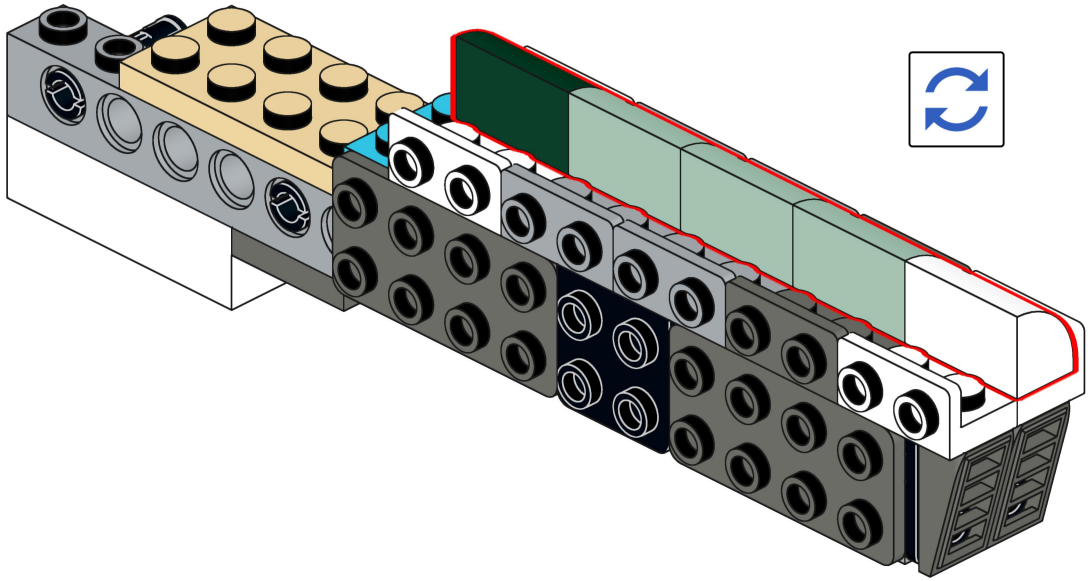

197

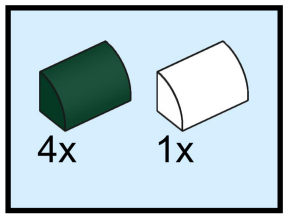

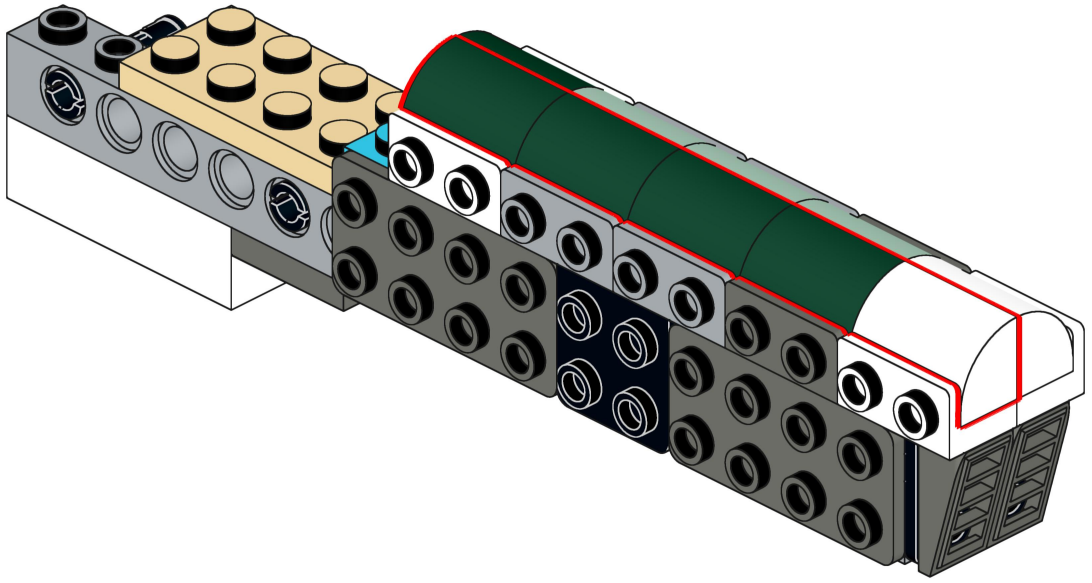

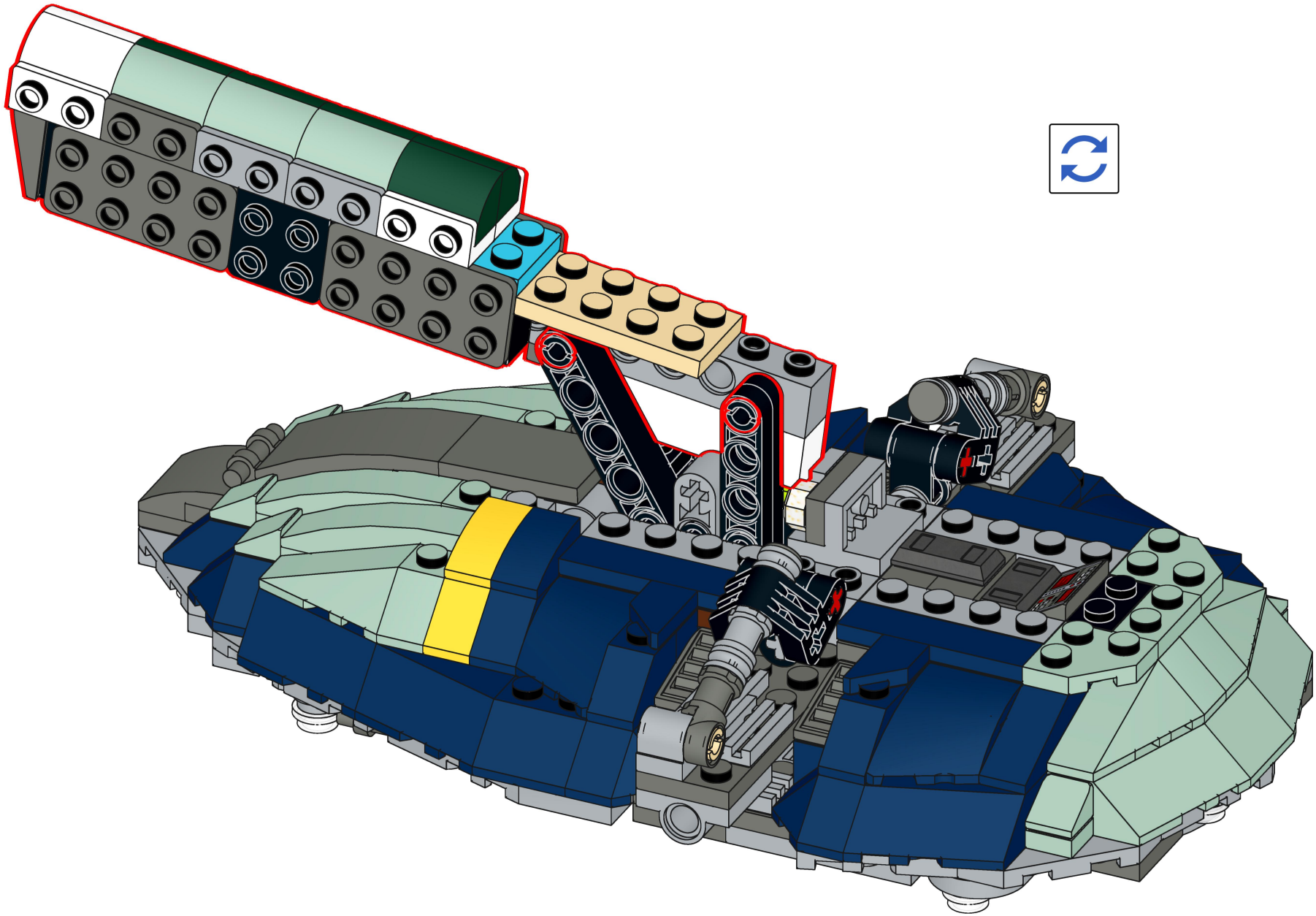

199

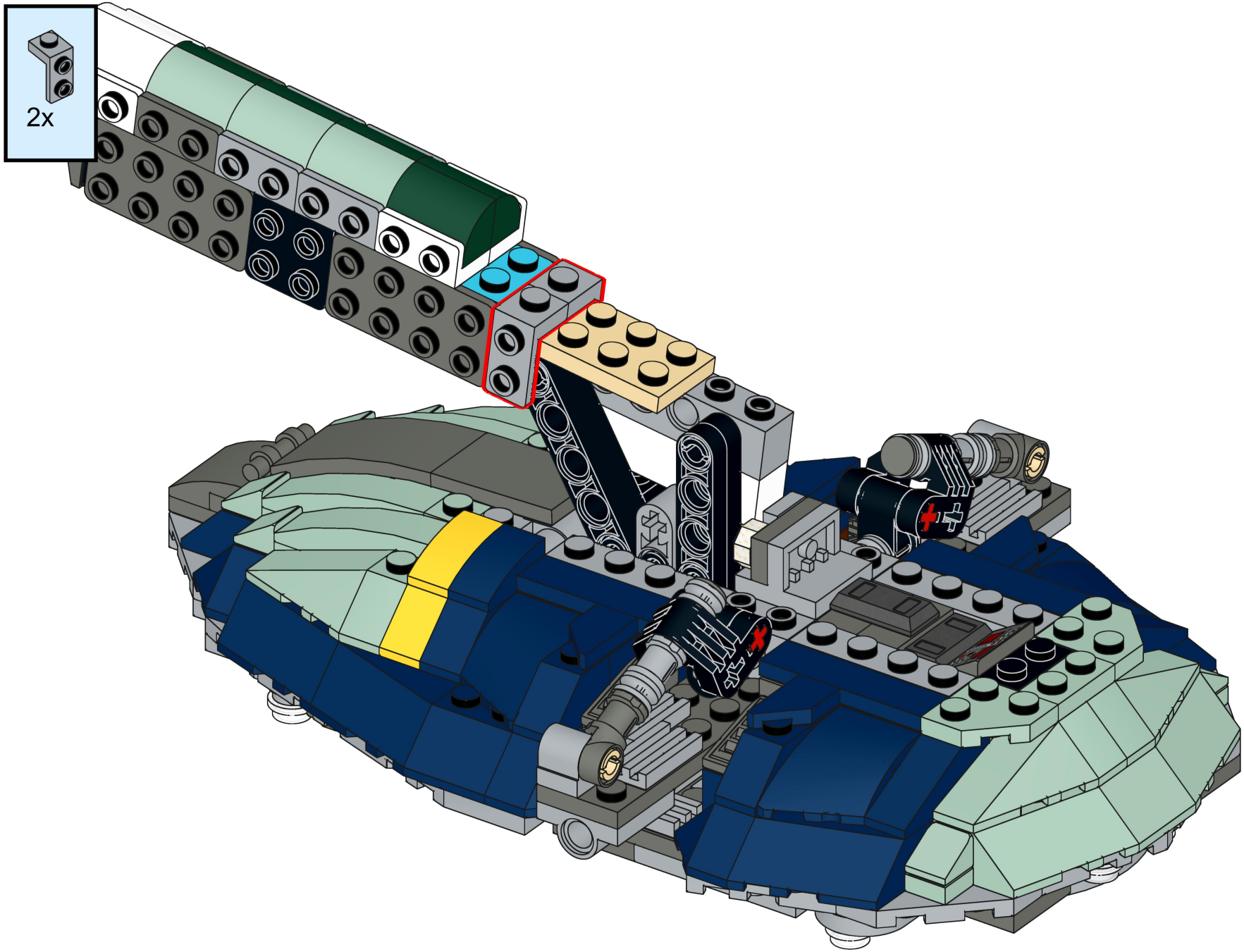

200

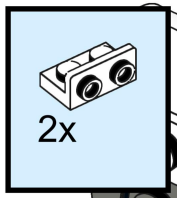

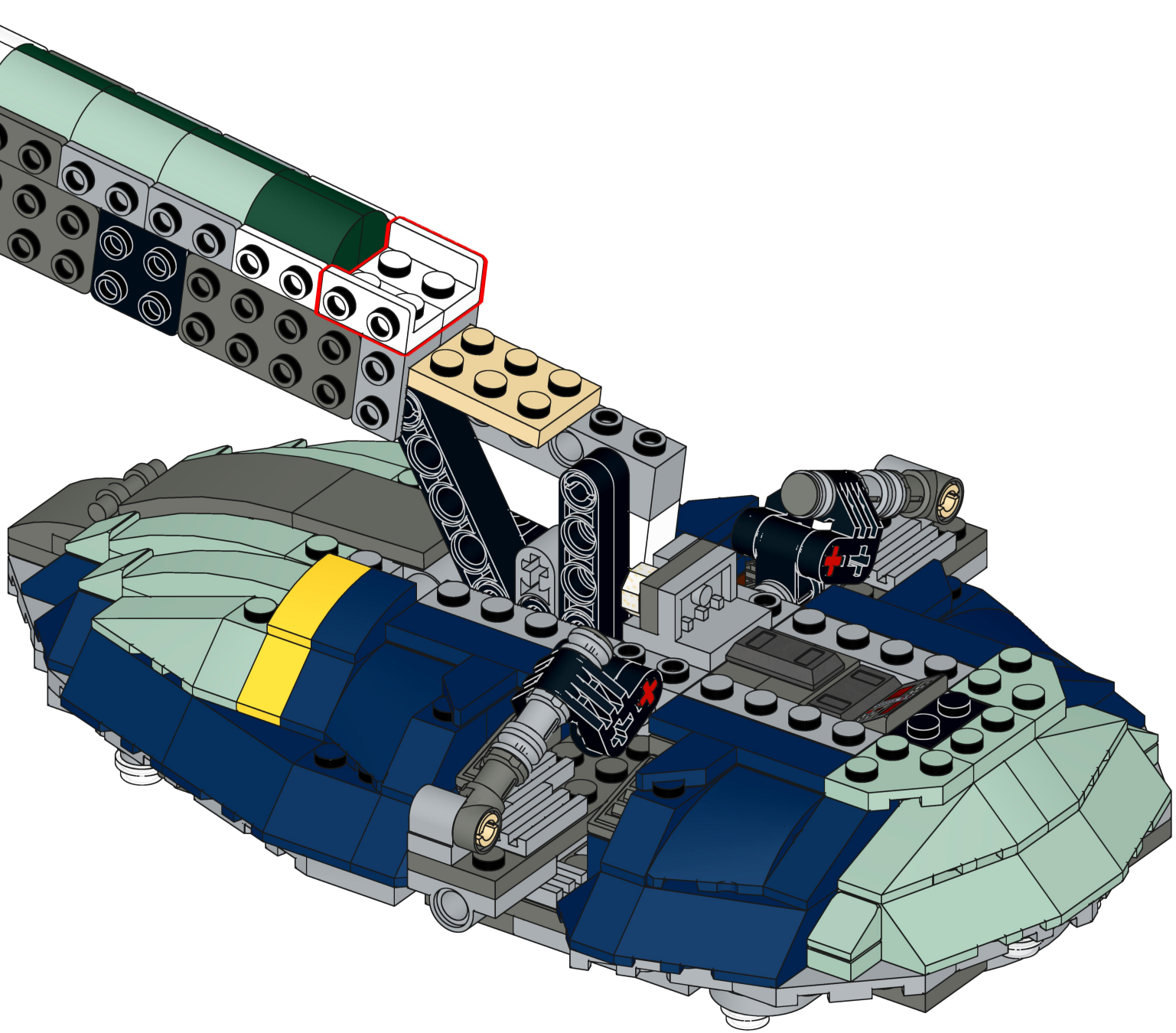

201

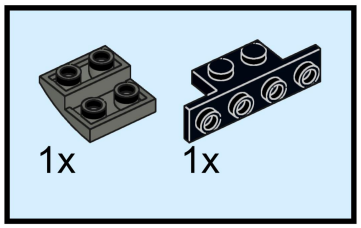

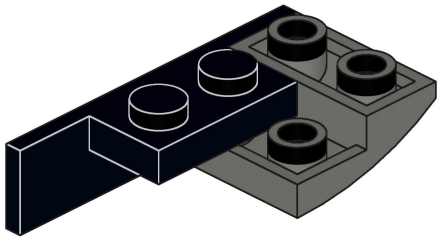

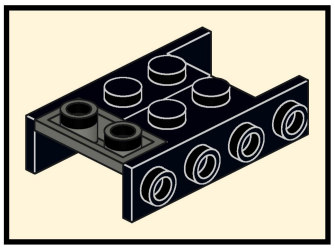

202

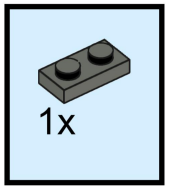

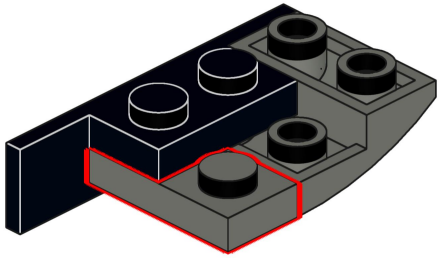

203

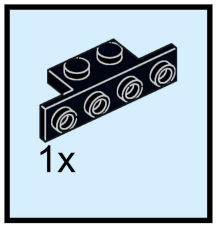

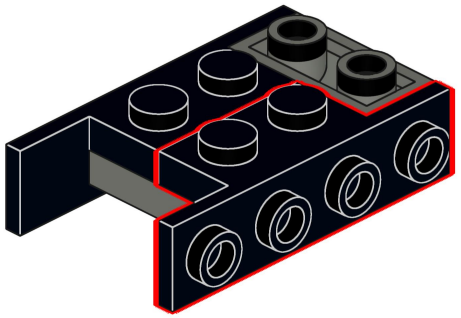

204

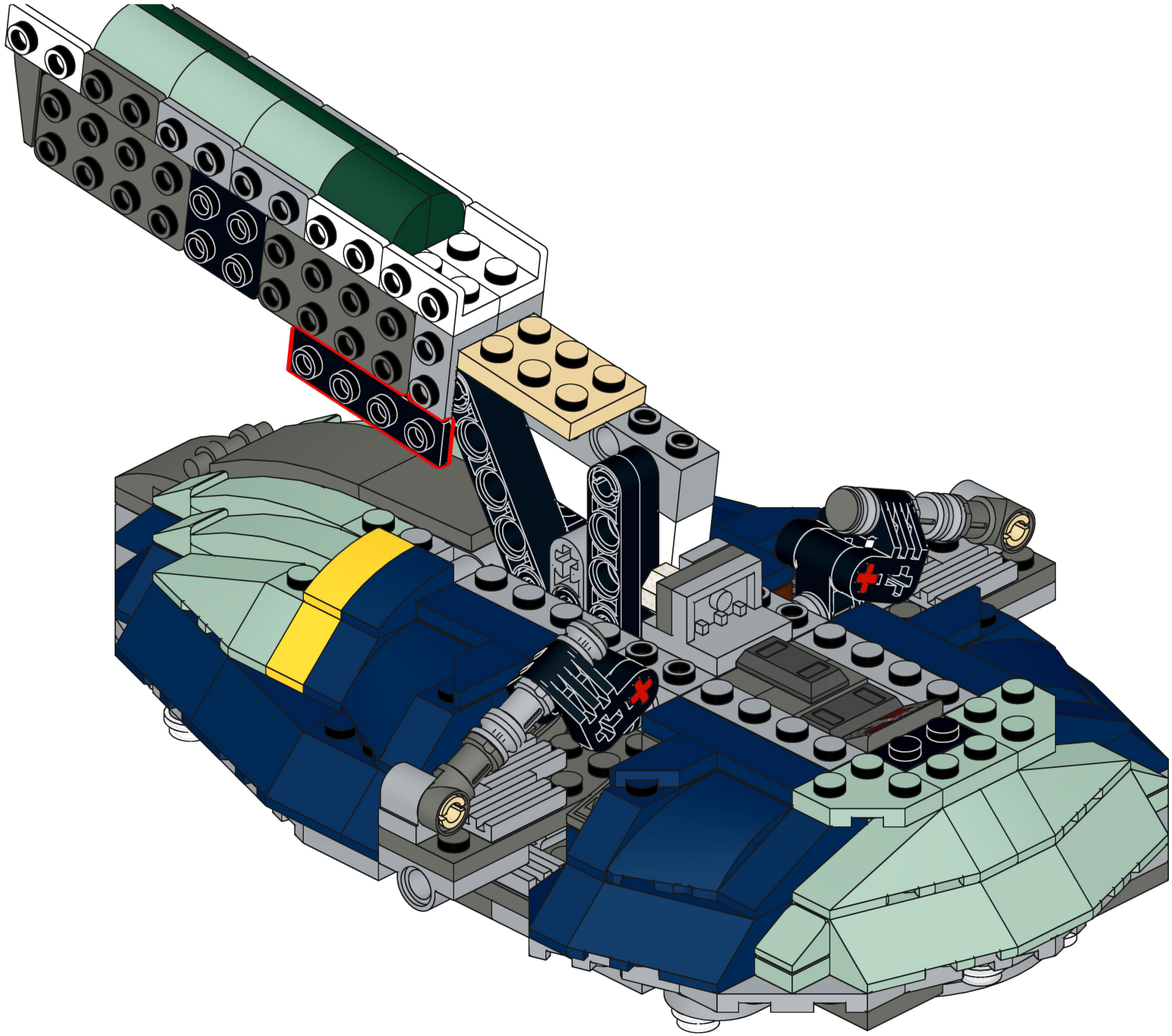

205

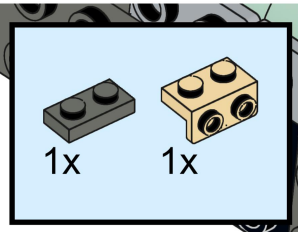

206

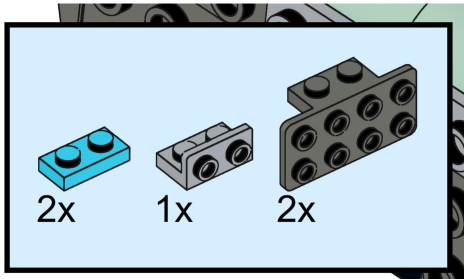

207

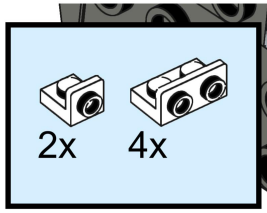

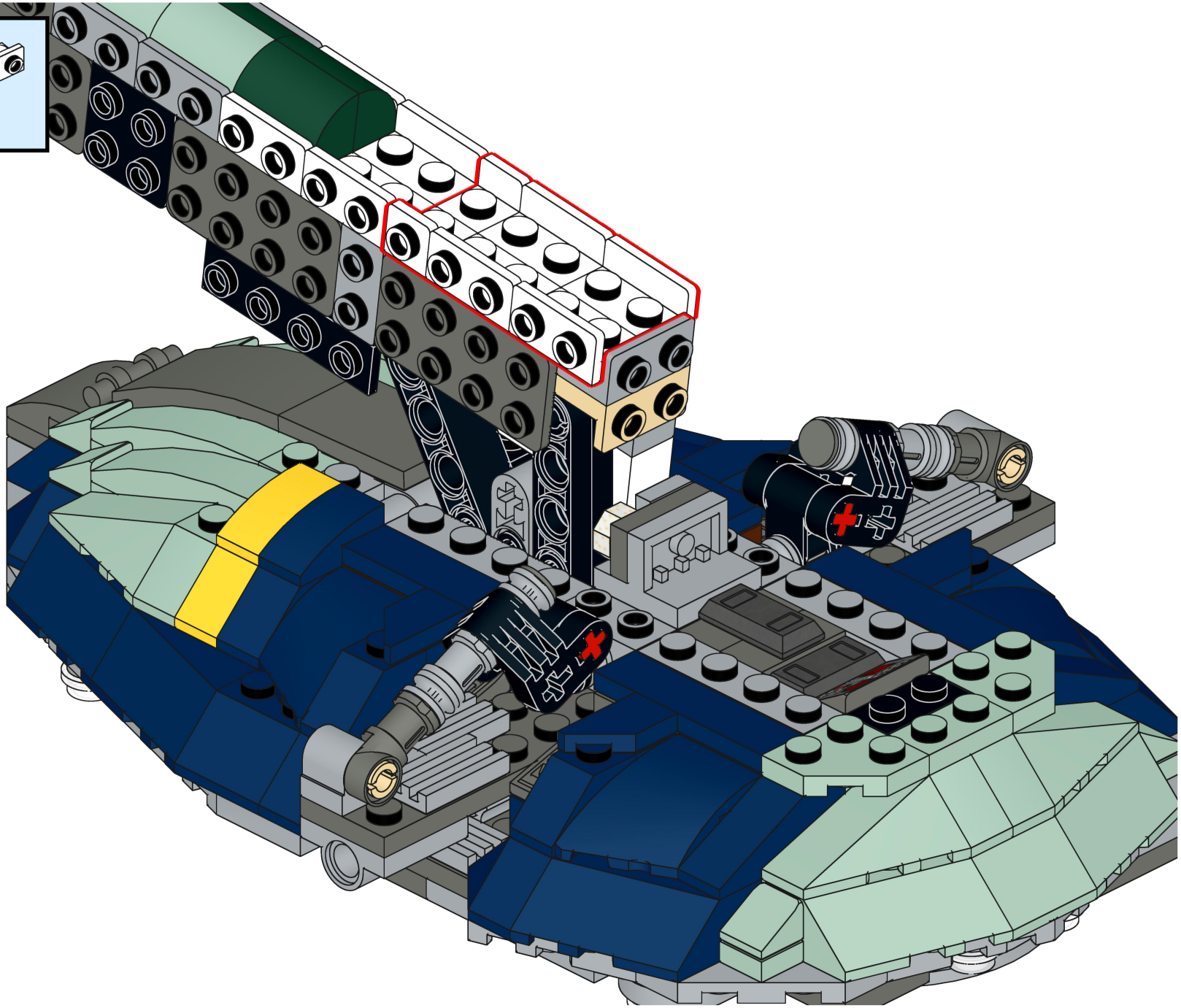

208

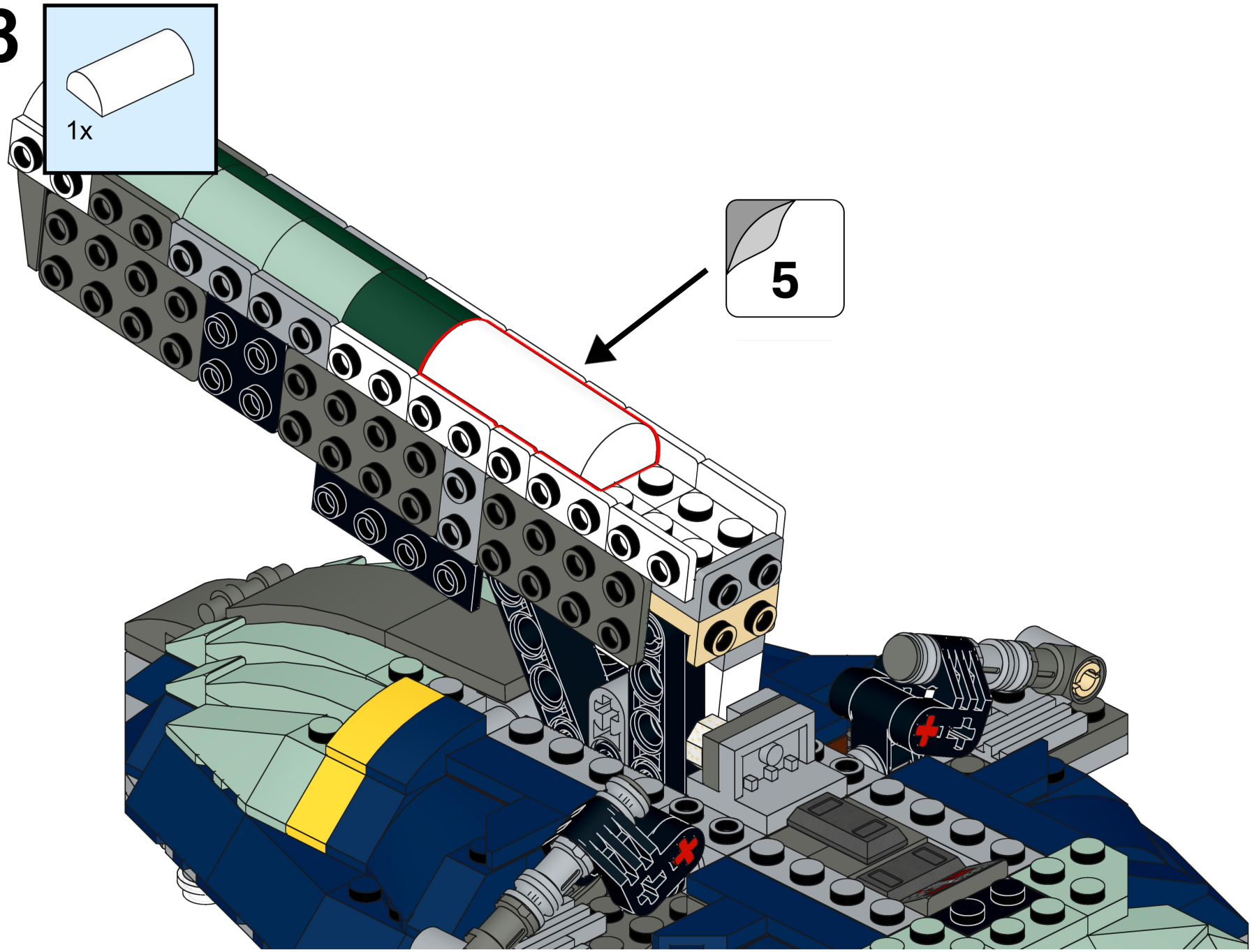

209

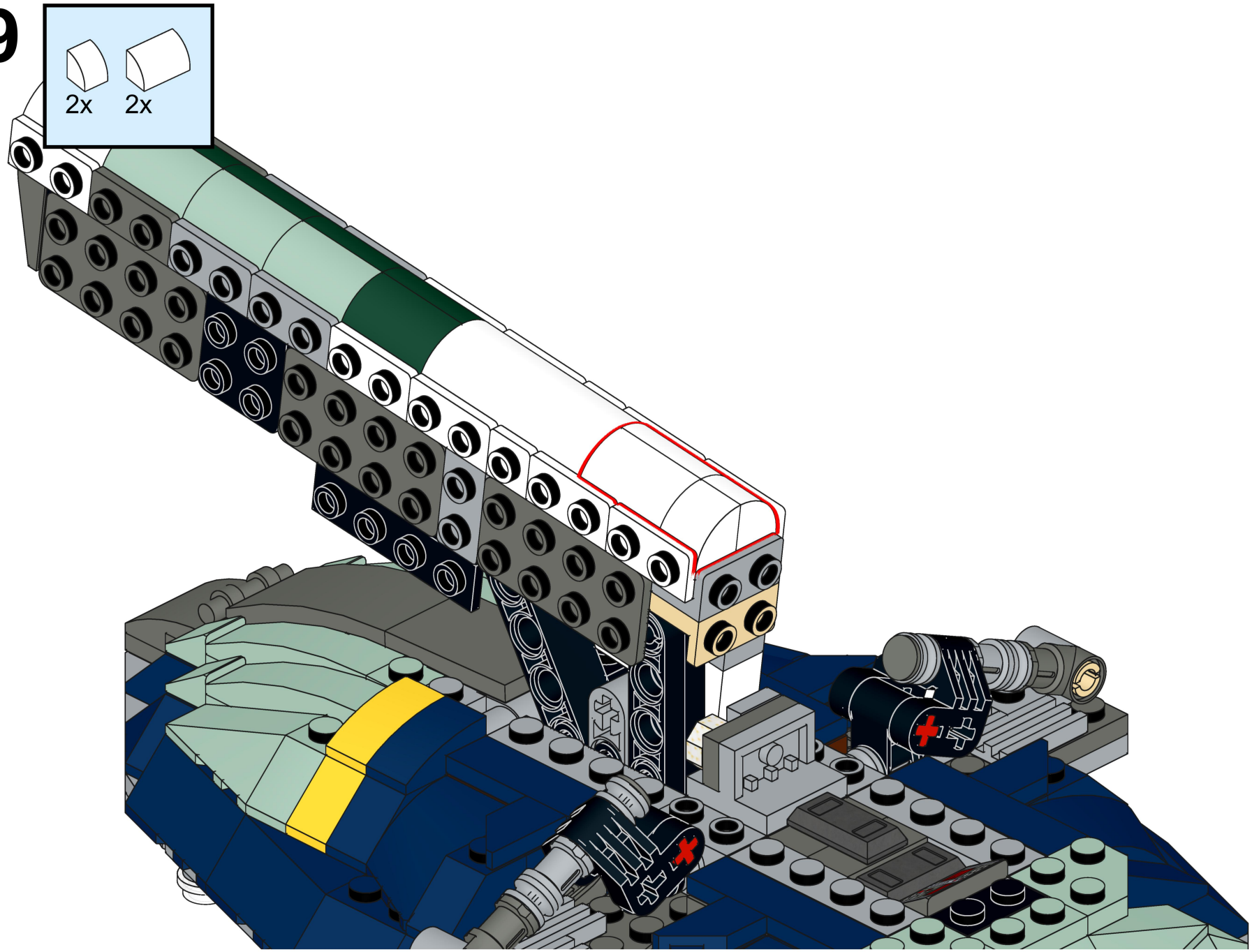

210

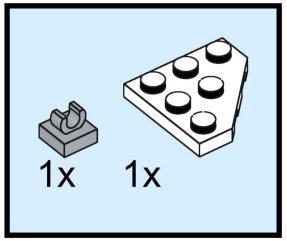

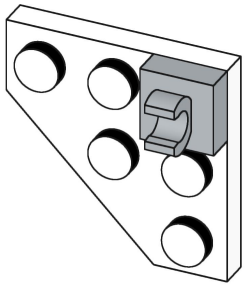

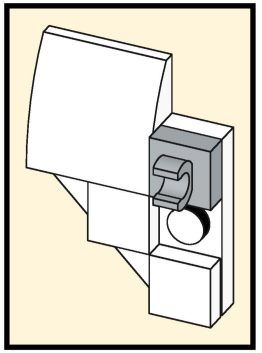

211

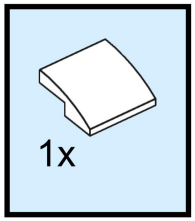

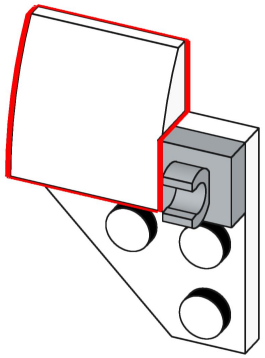

212

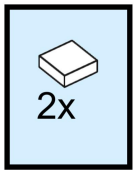

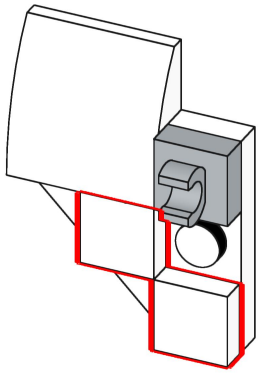

213

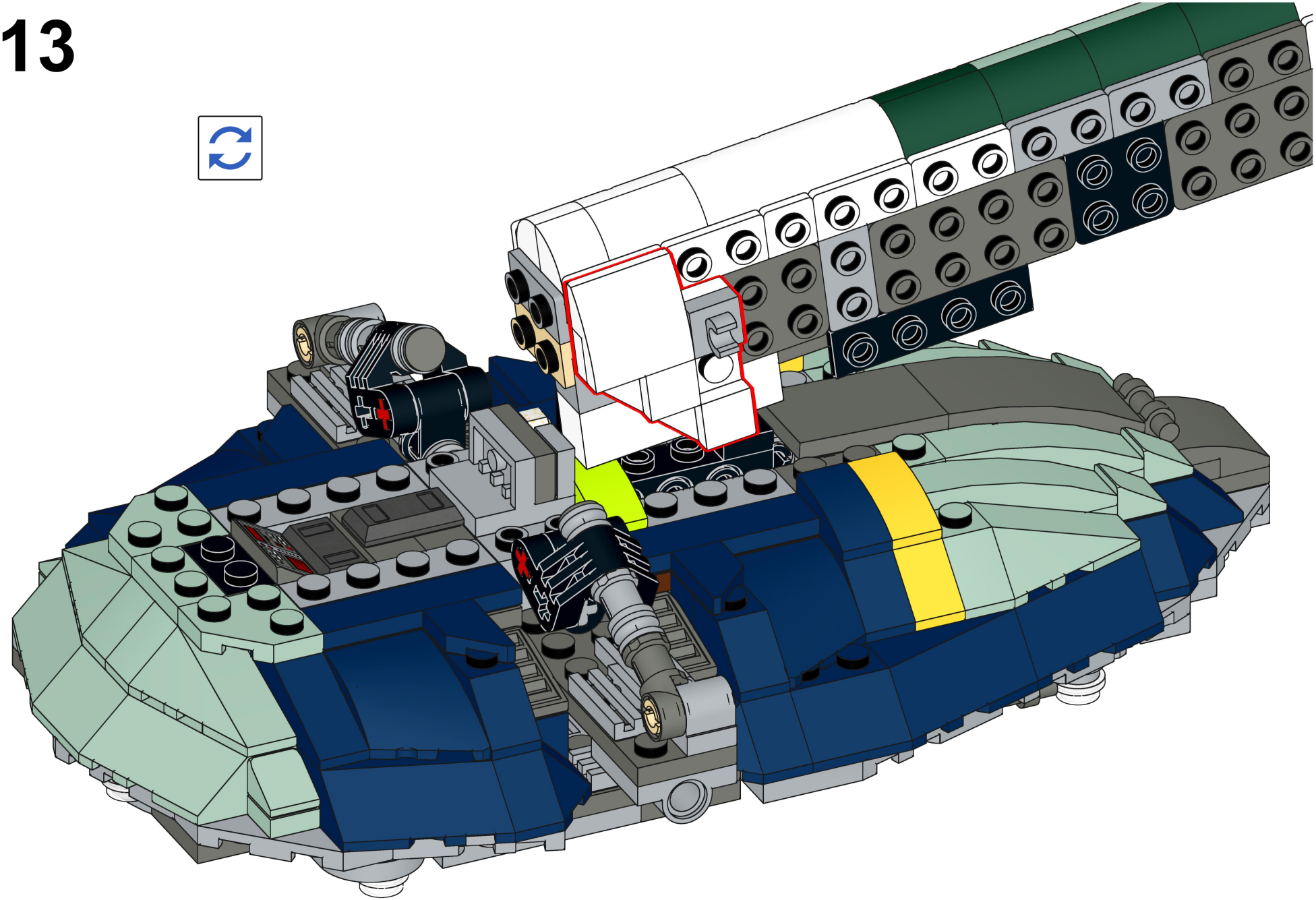

214

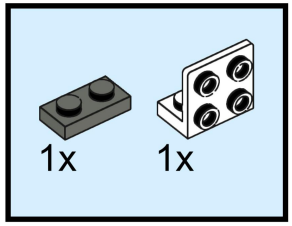

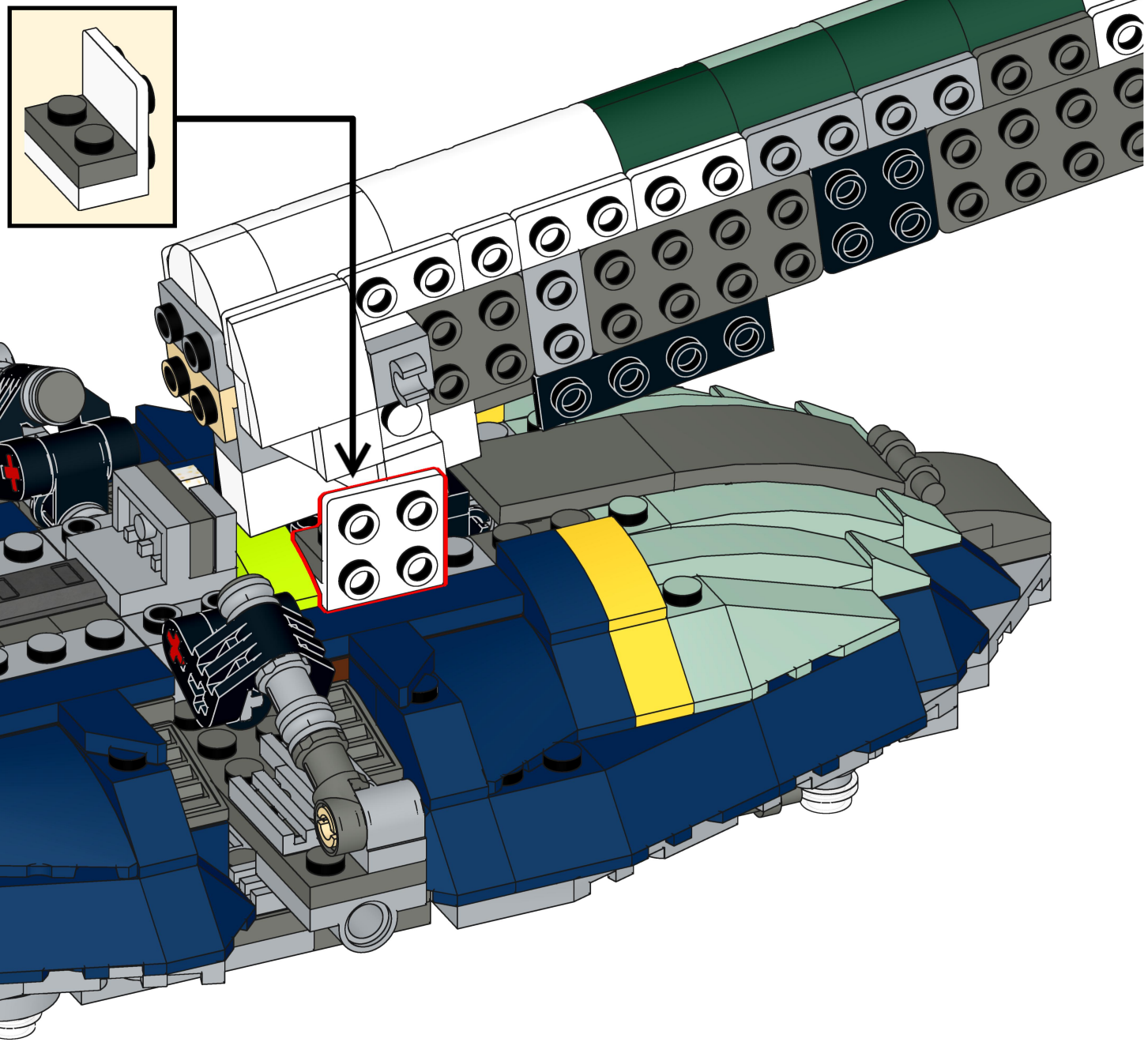

215

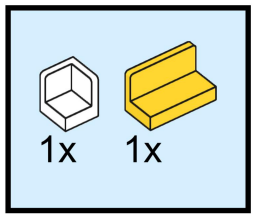

216

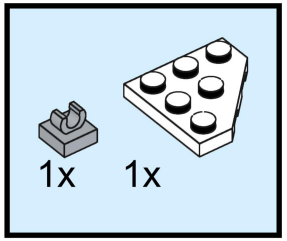

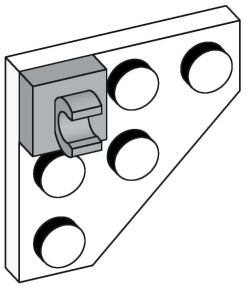

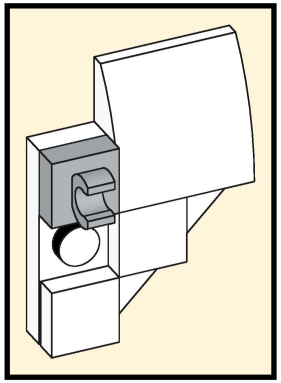

217

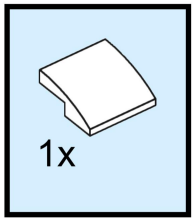

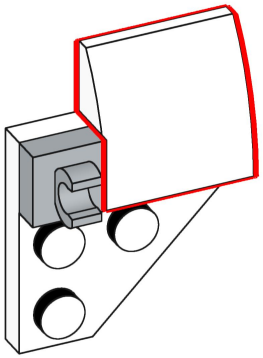

218

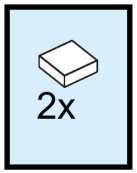

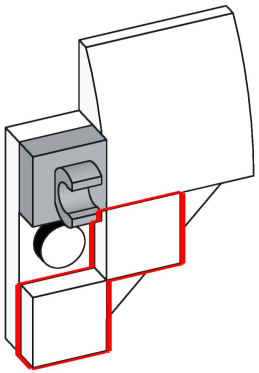

219

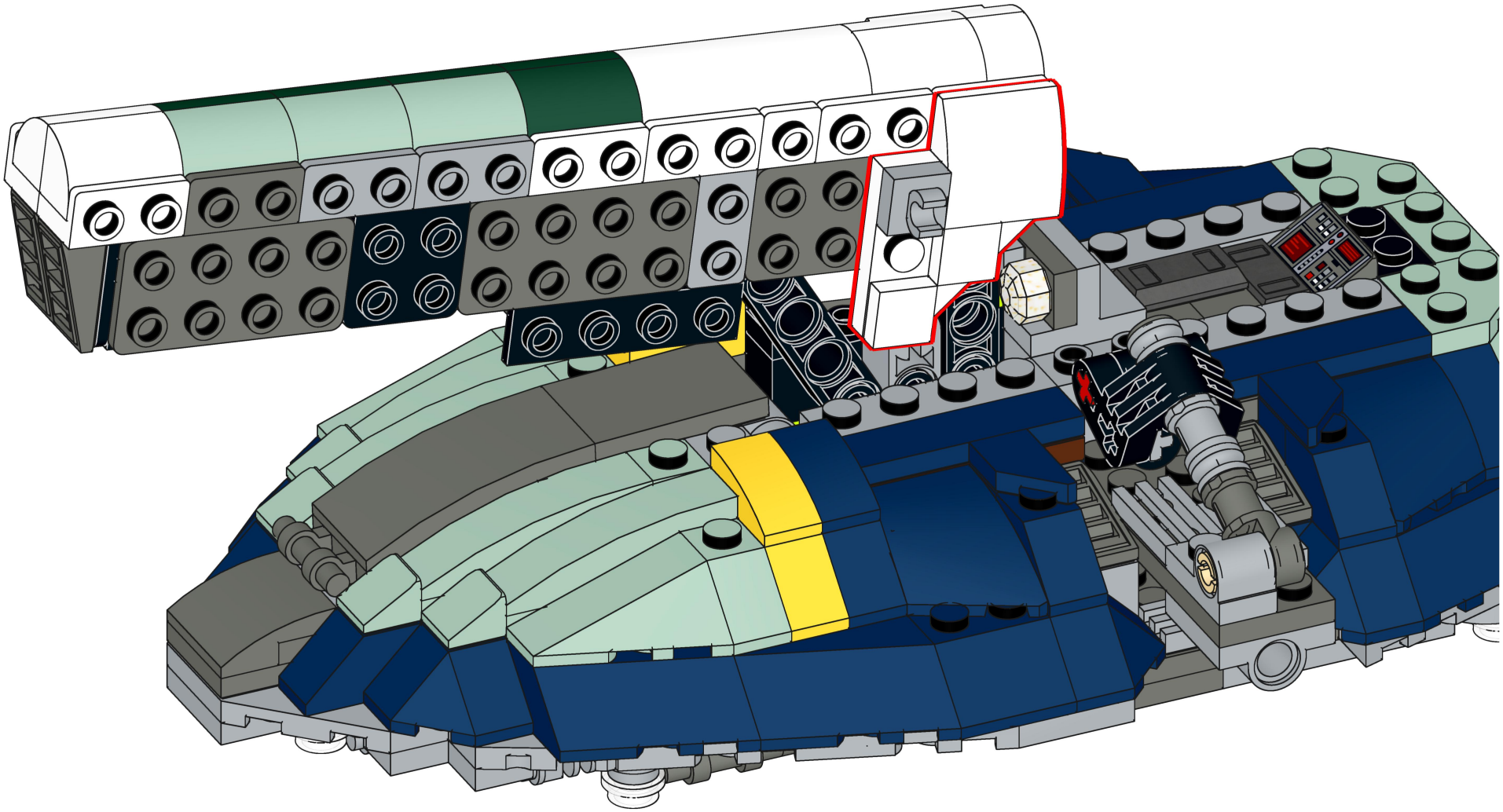

220

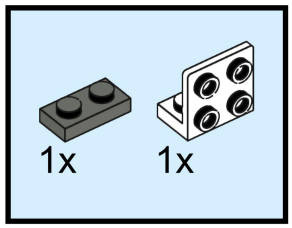

221

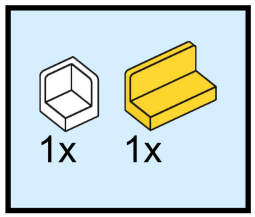

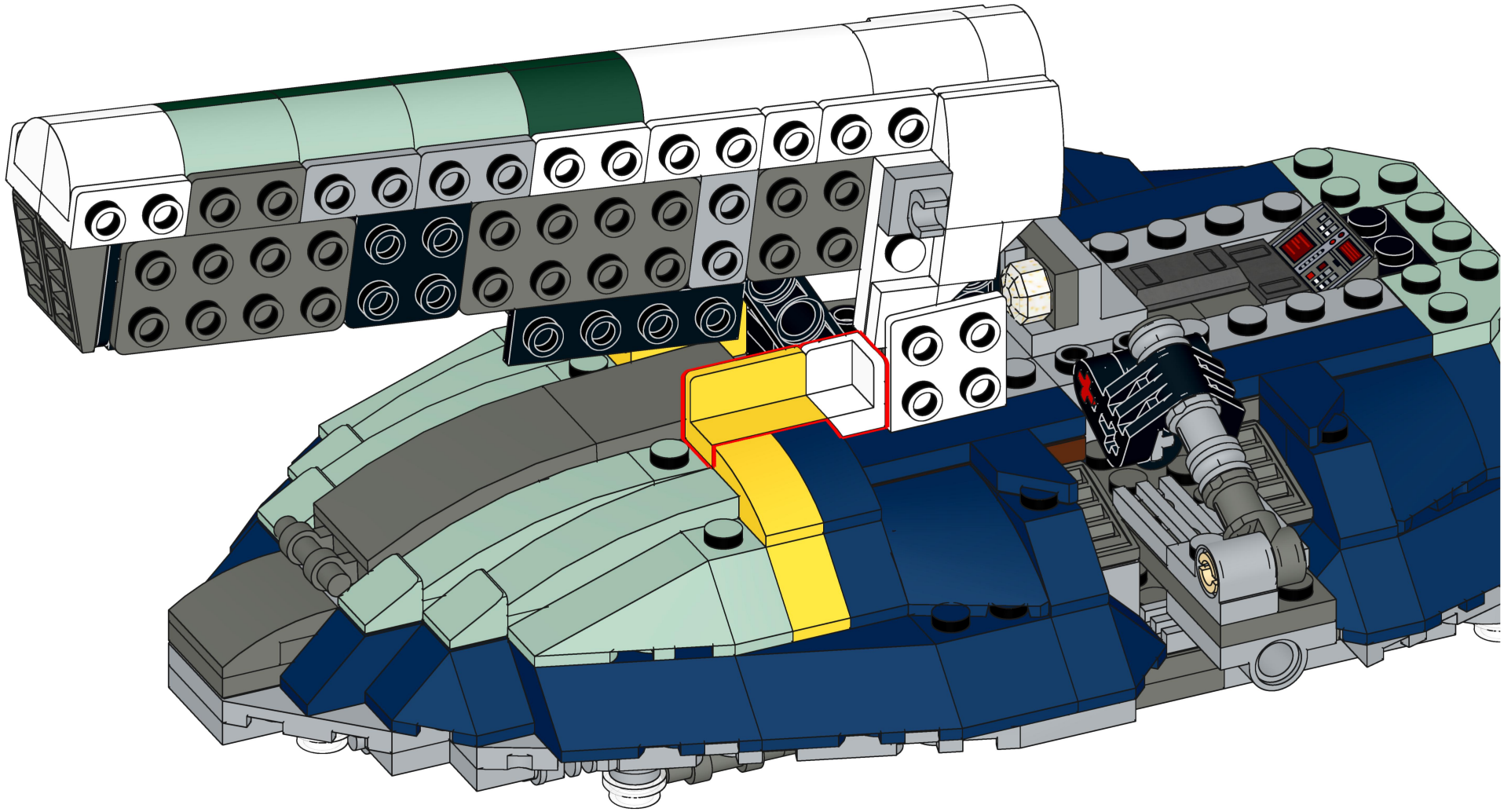

222

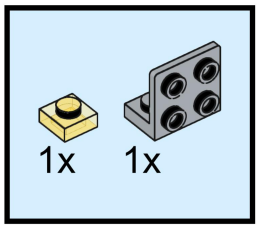

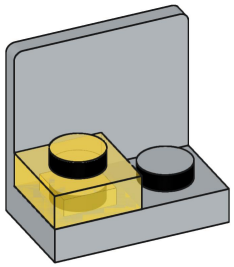

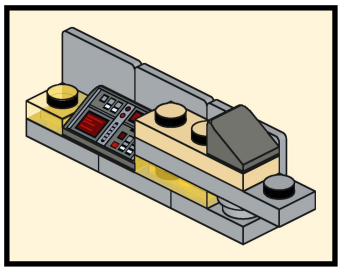

223

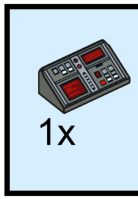

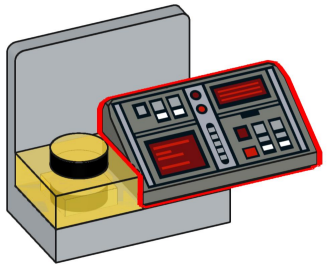

224

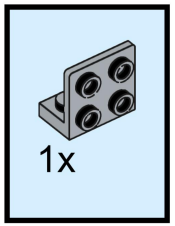

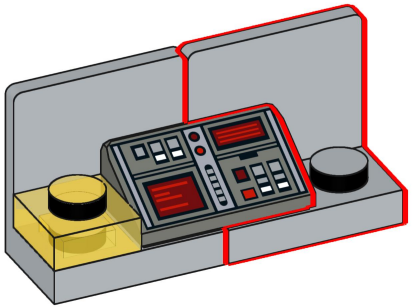

225

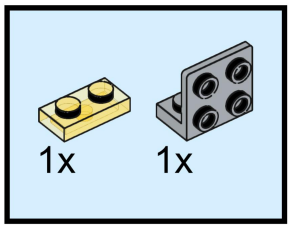

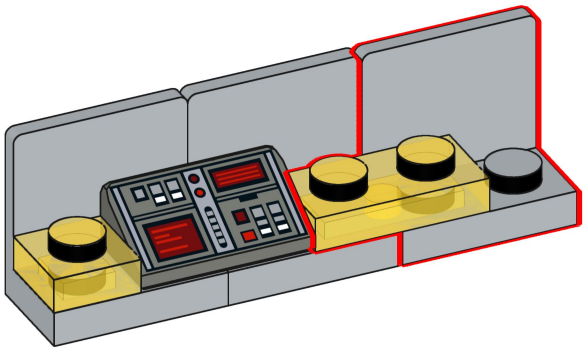

226

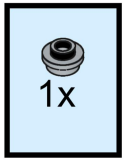

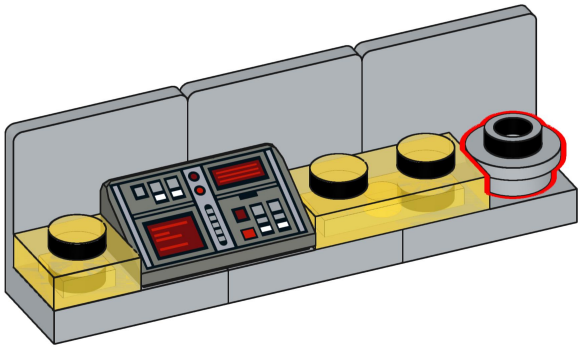

227

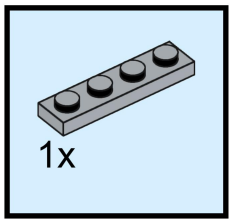

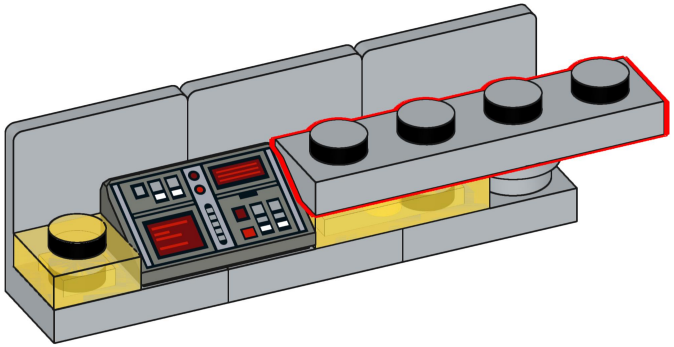

228

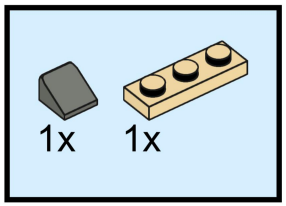

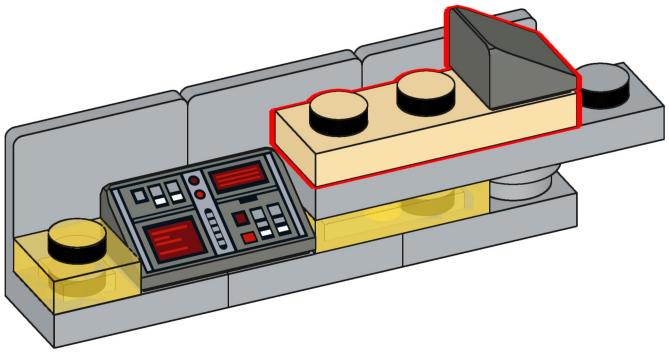

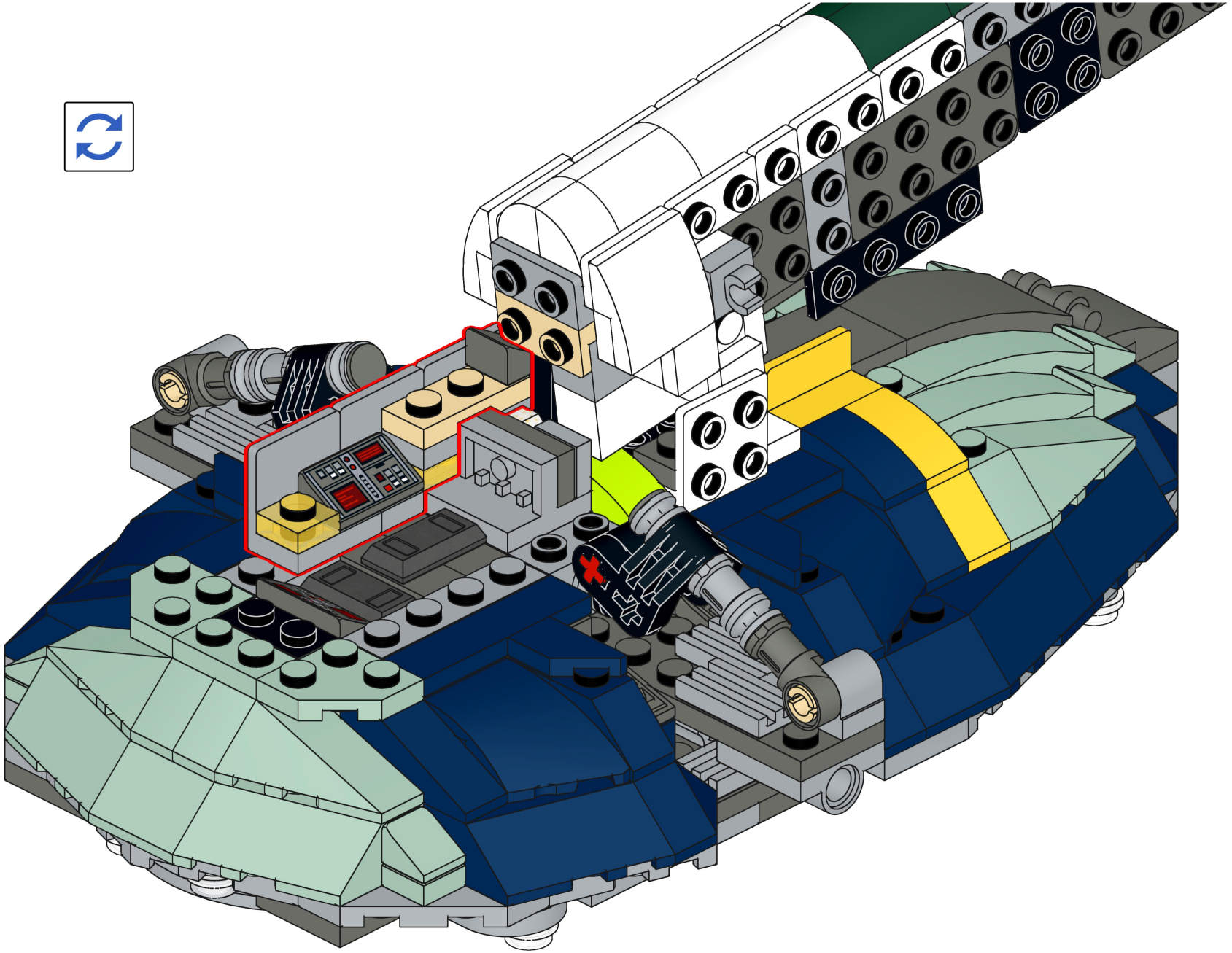

230

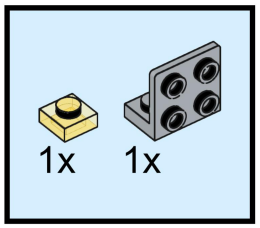

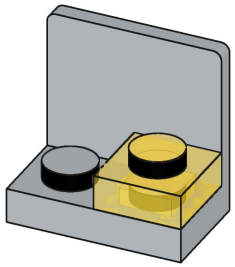

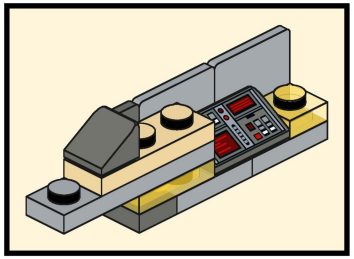

231

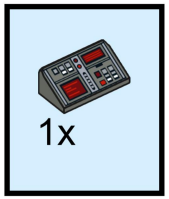

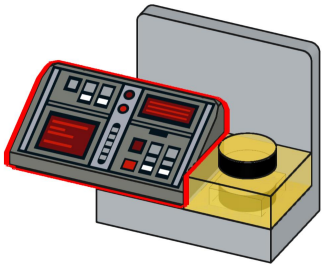

232

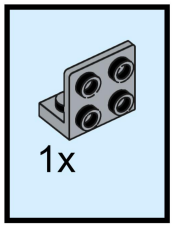

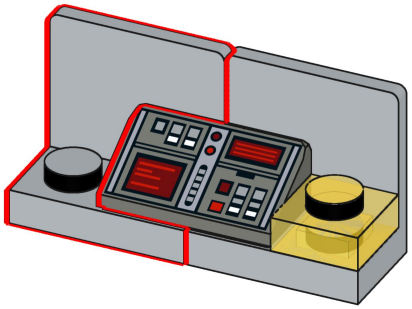

233

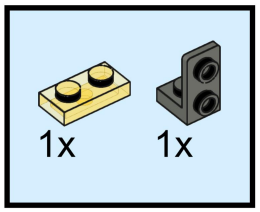

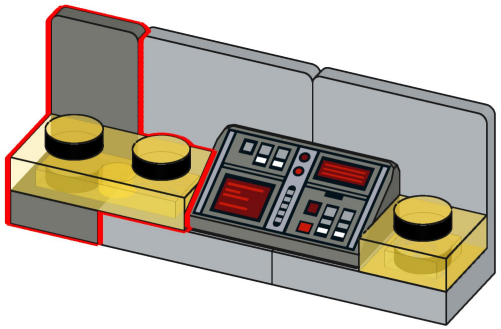

234

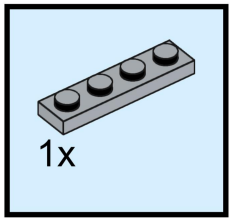

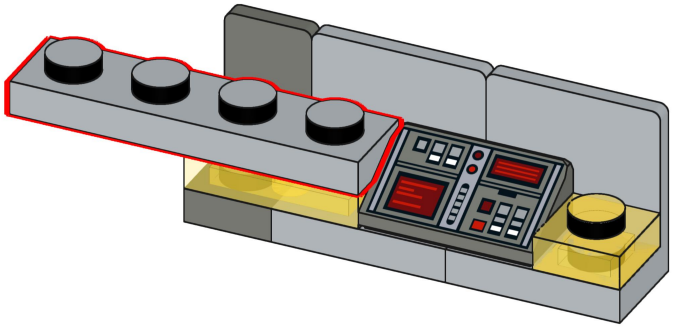

235

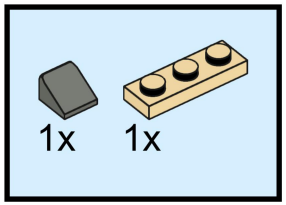

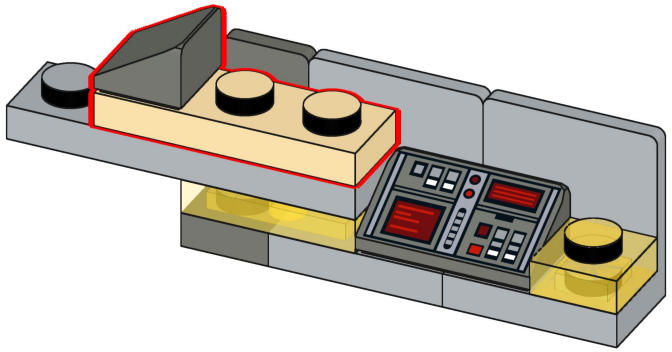

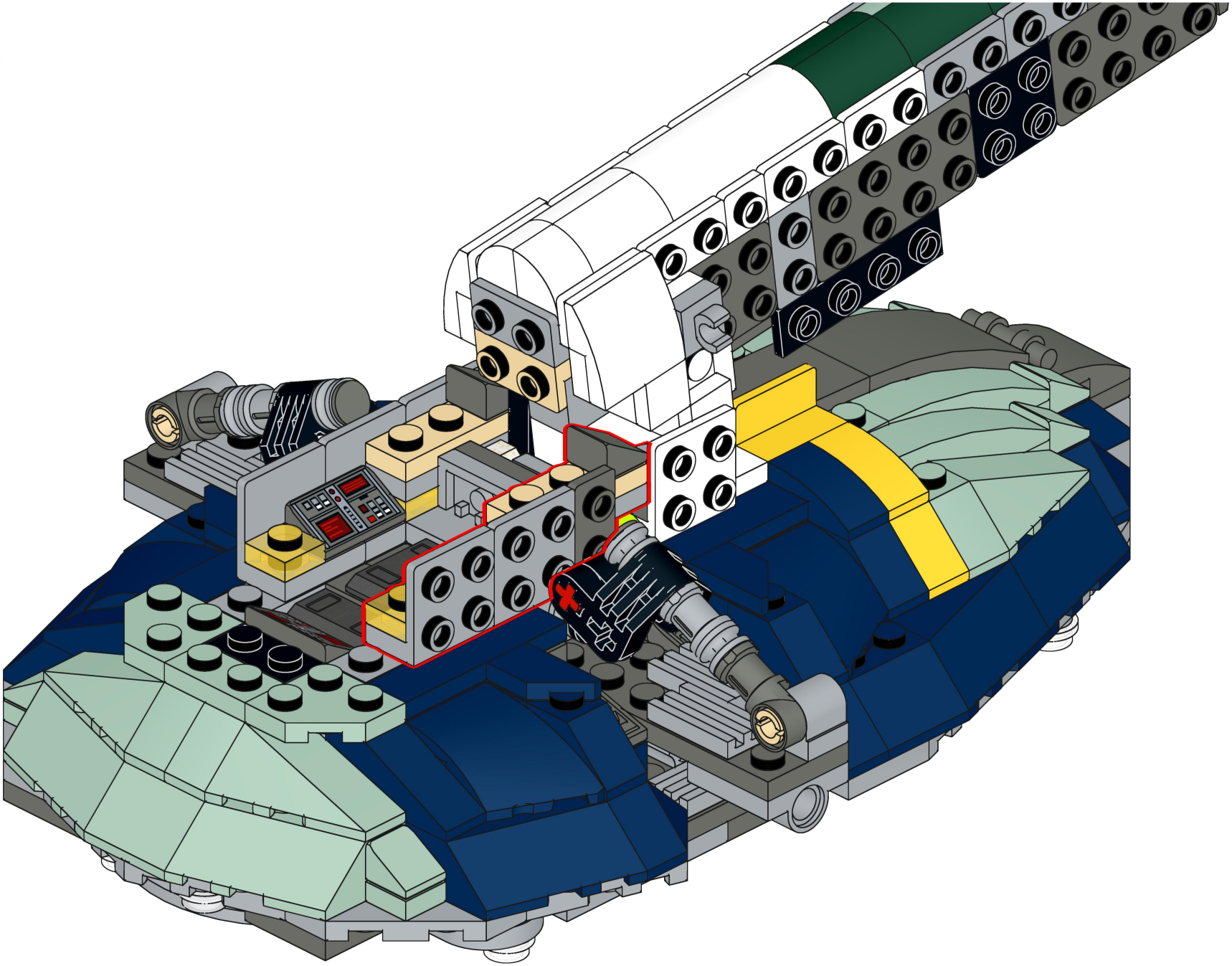

237

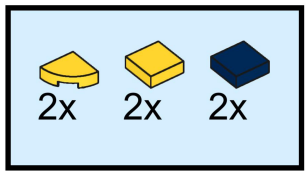

238

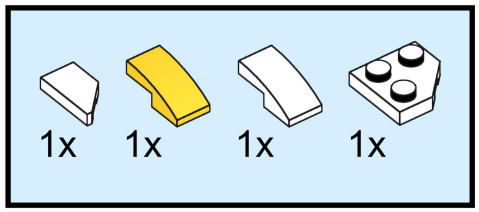

5

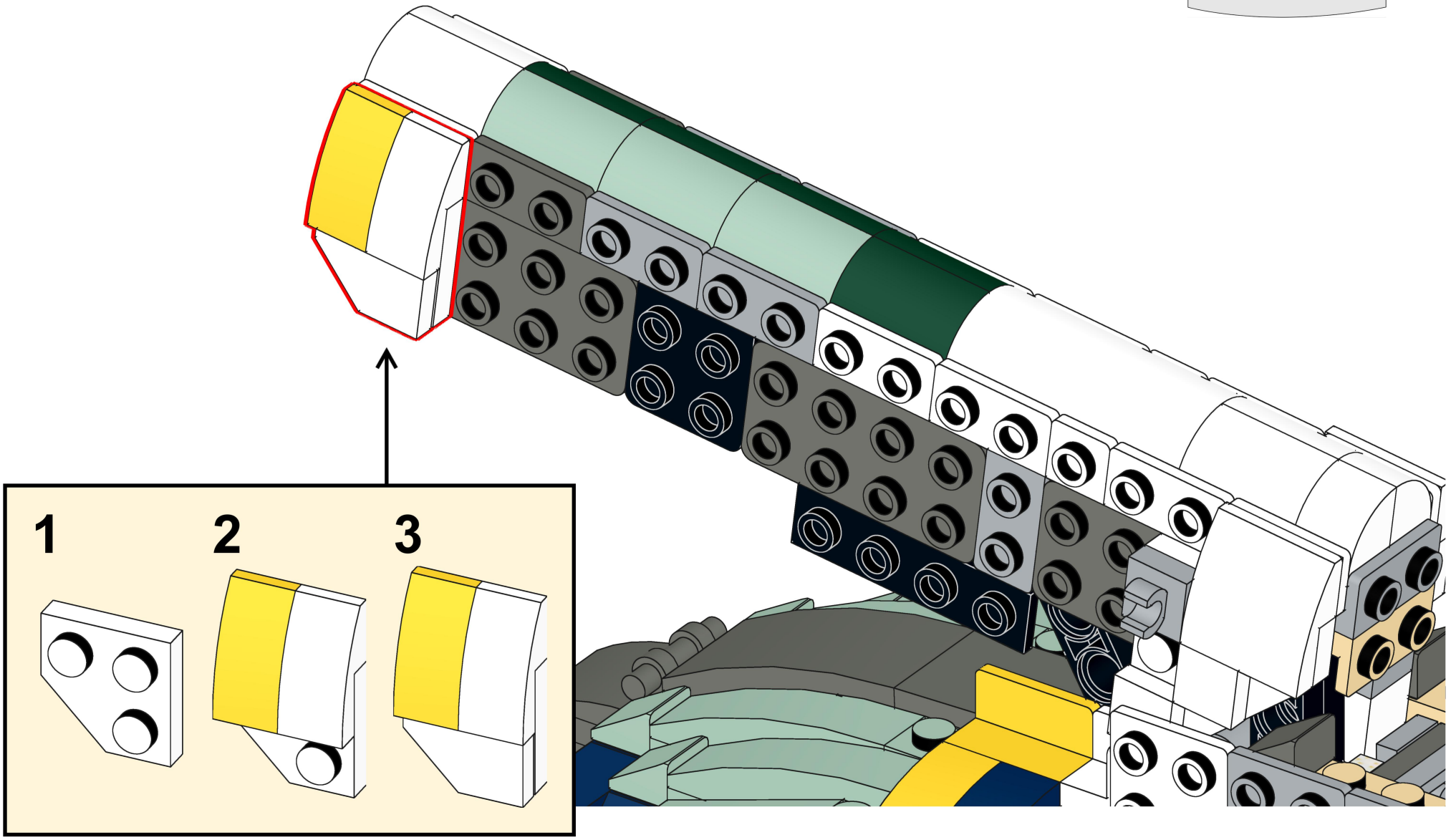

239

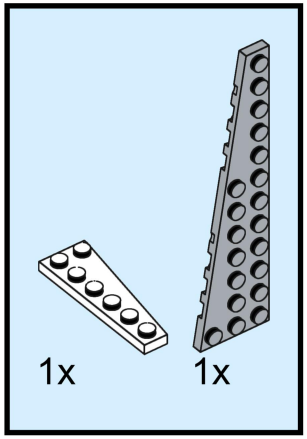

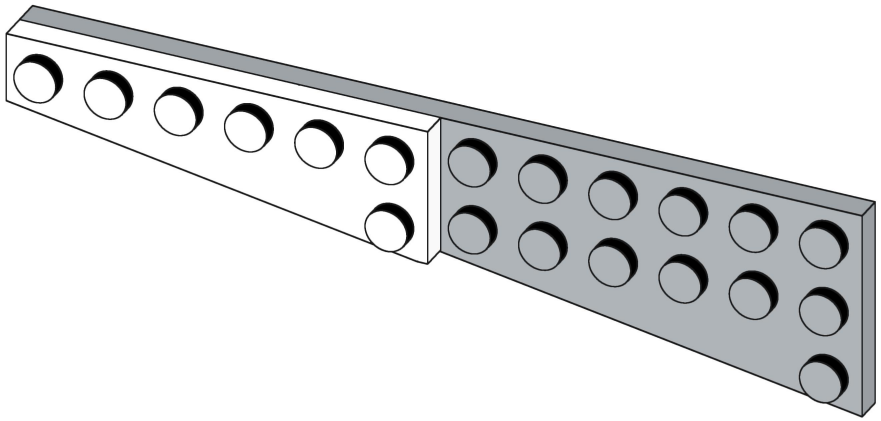

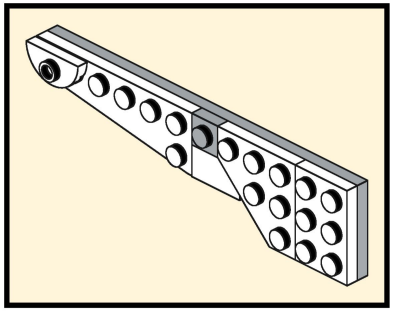

240

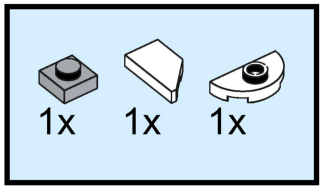

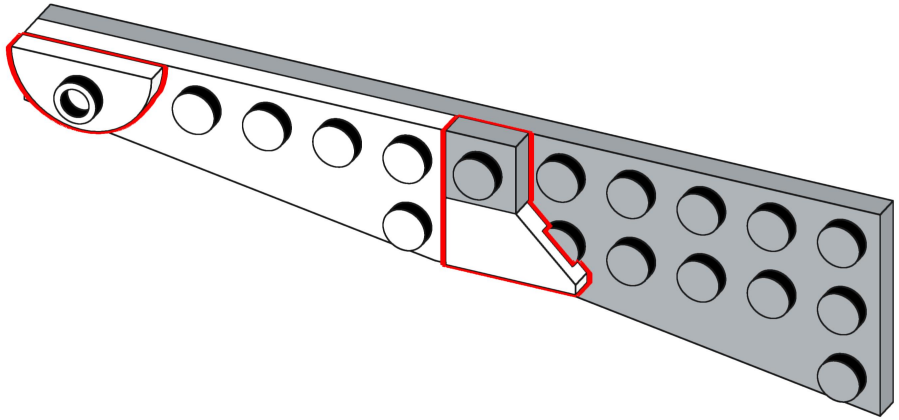

241

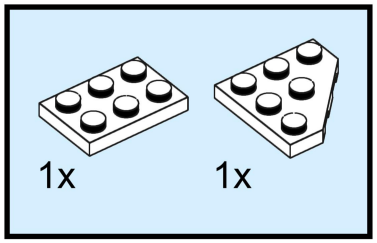

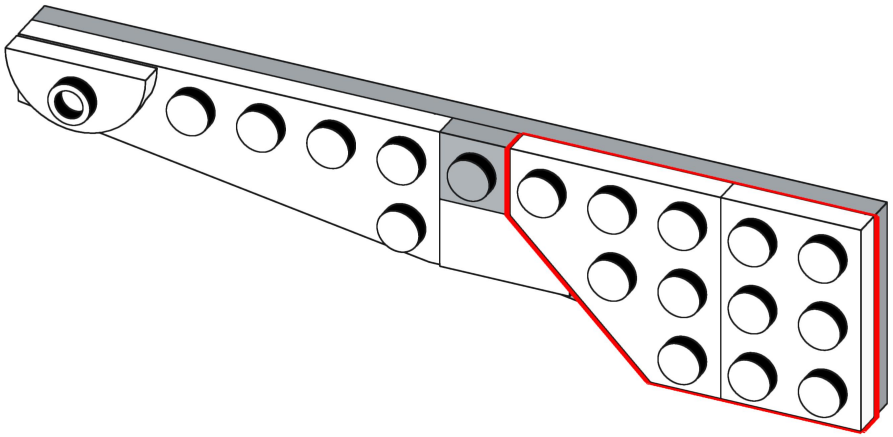

242

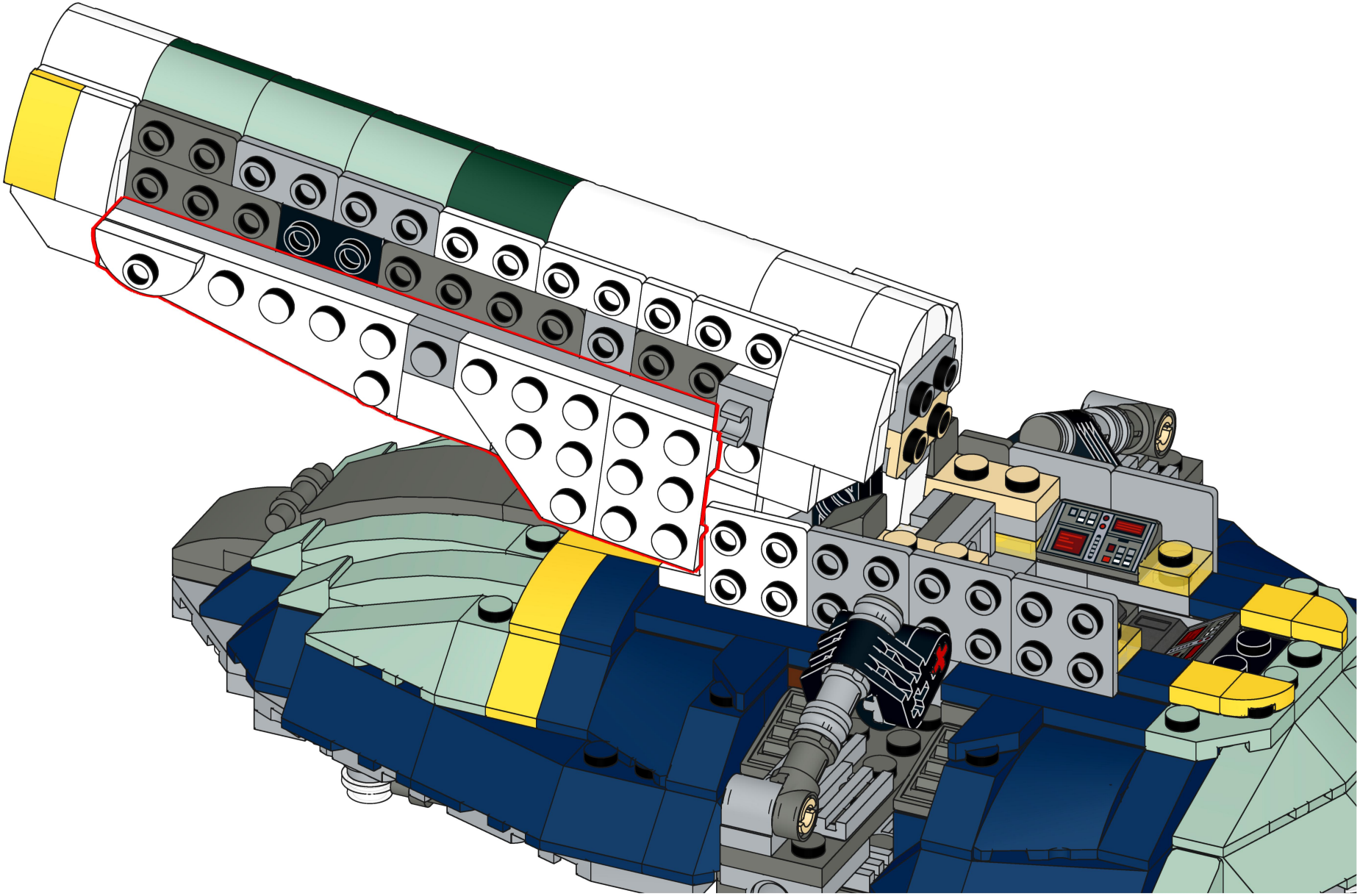

243

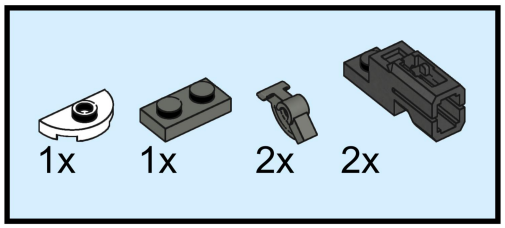

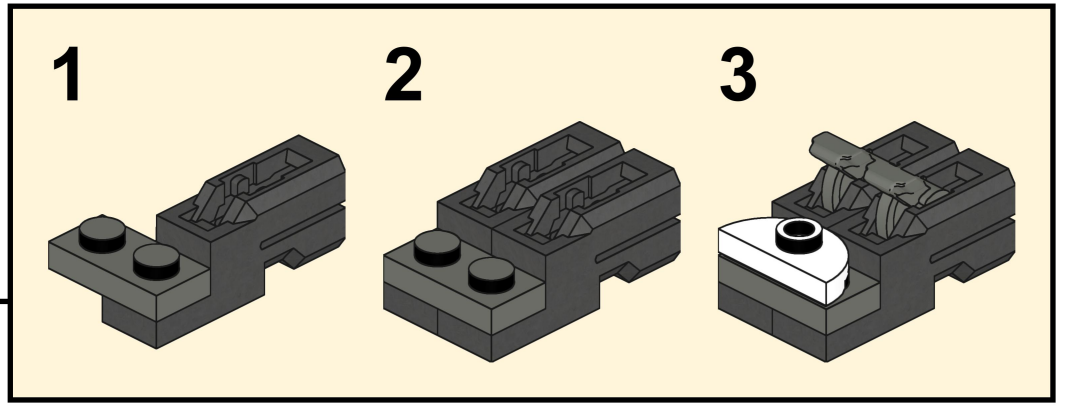

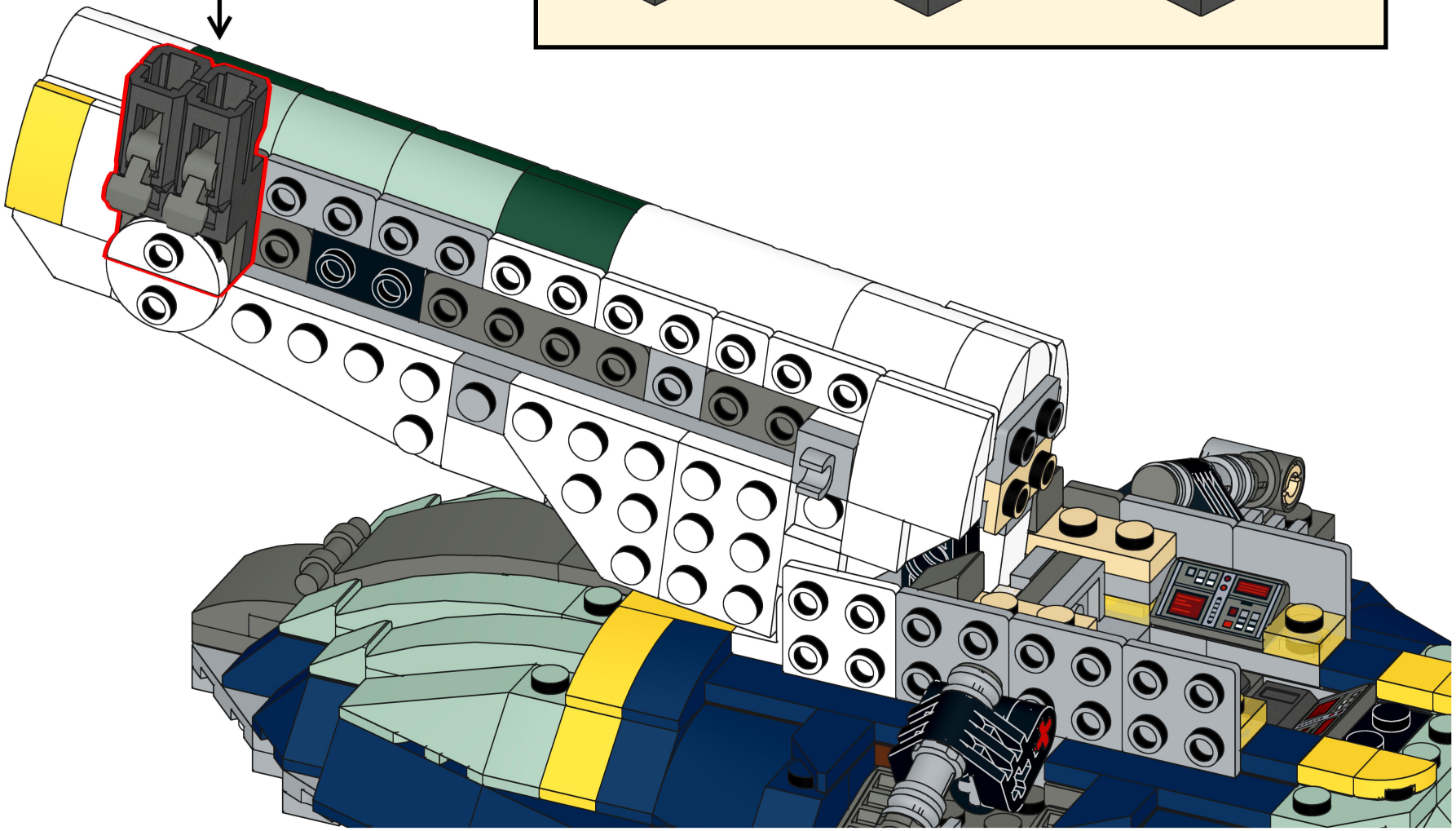

244

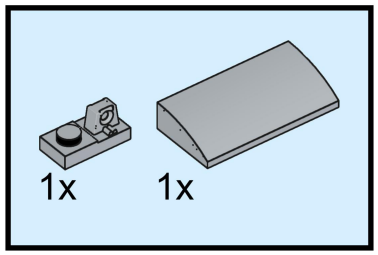

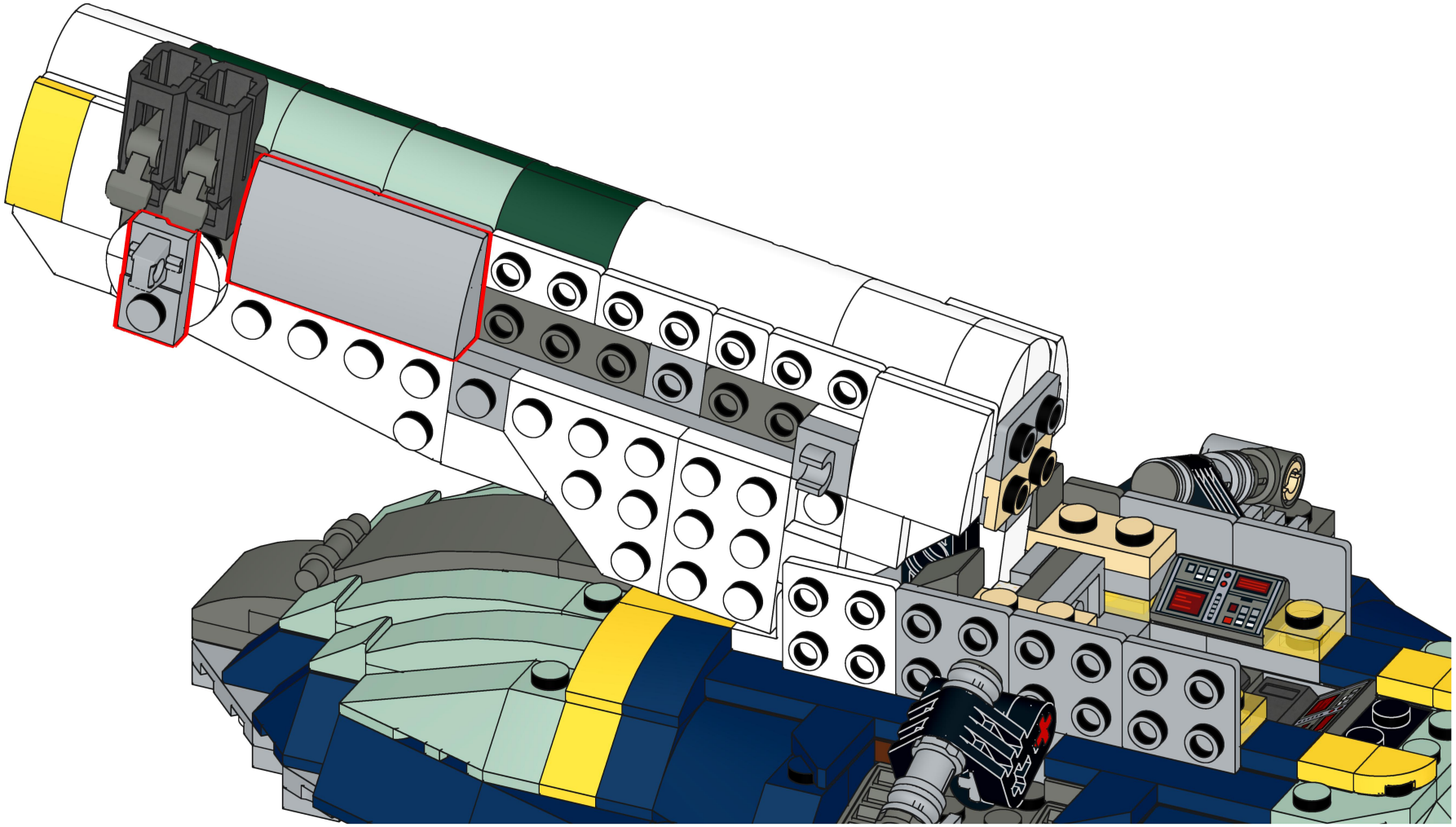

245

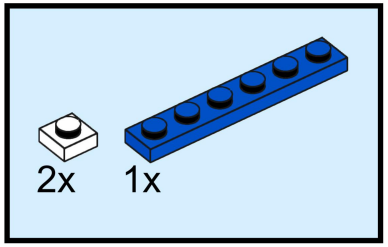

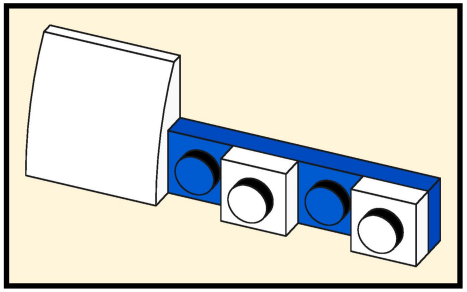

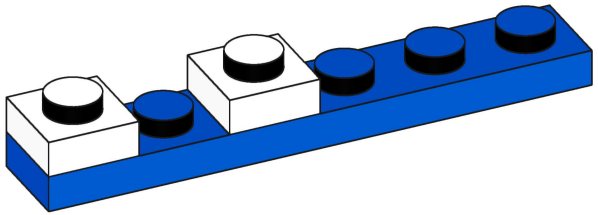

246

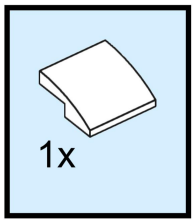

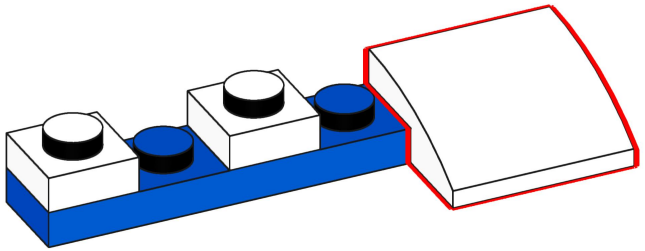

247

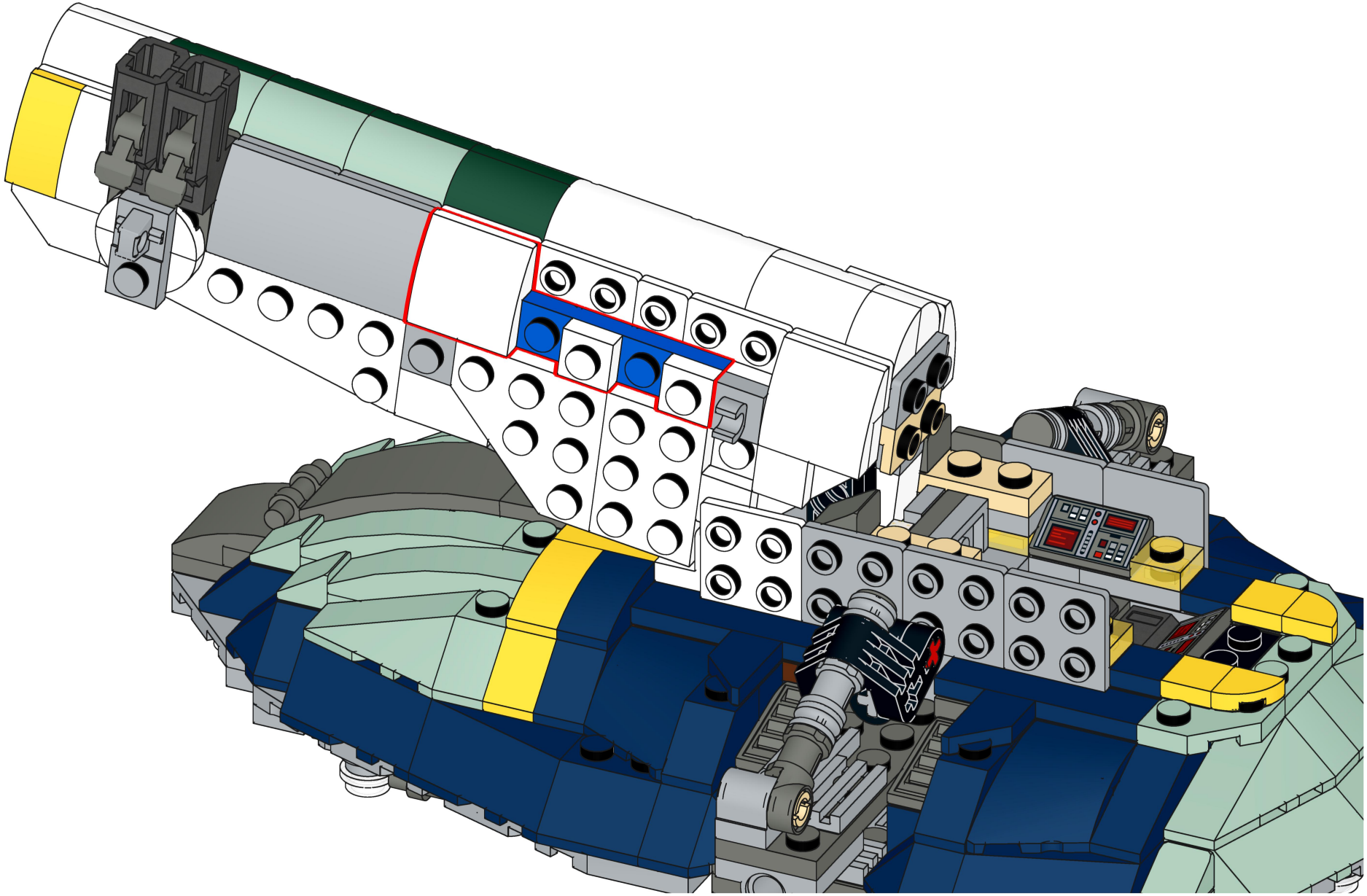

248

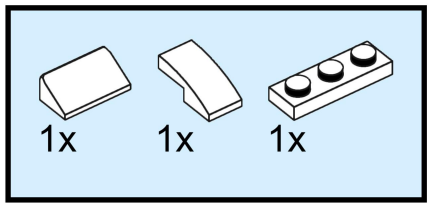

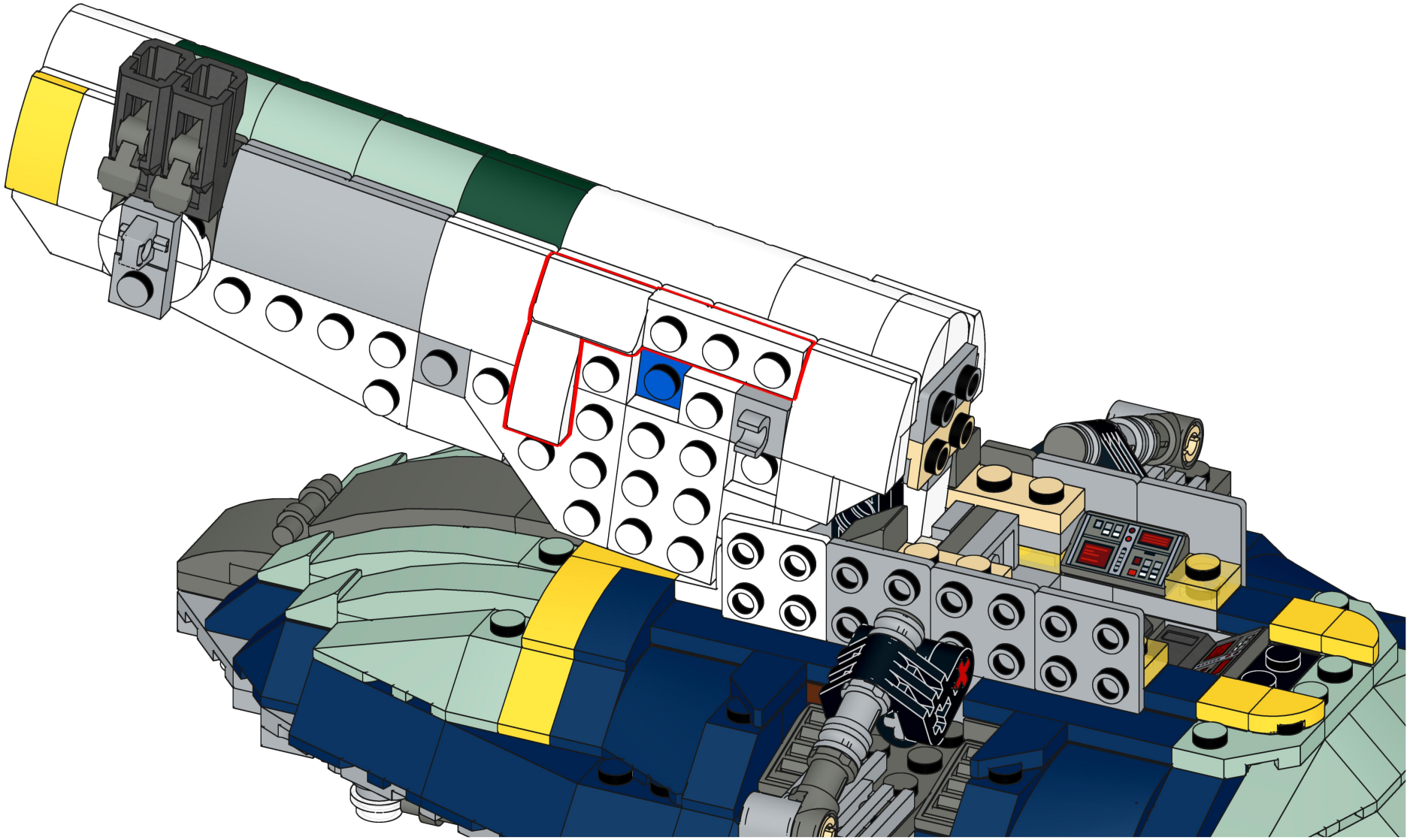

249

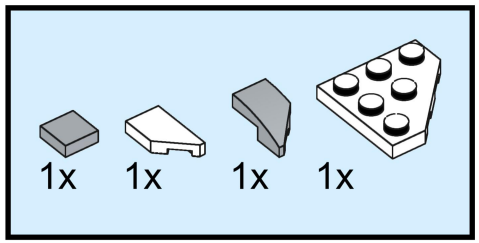

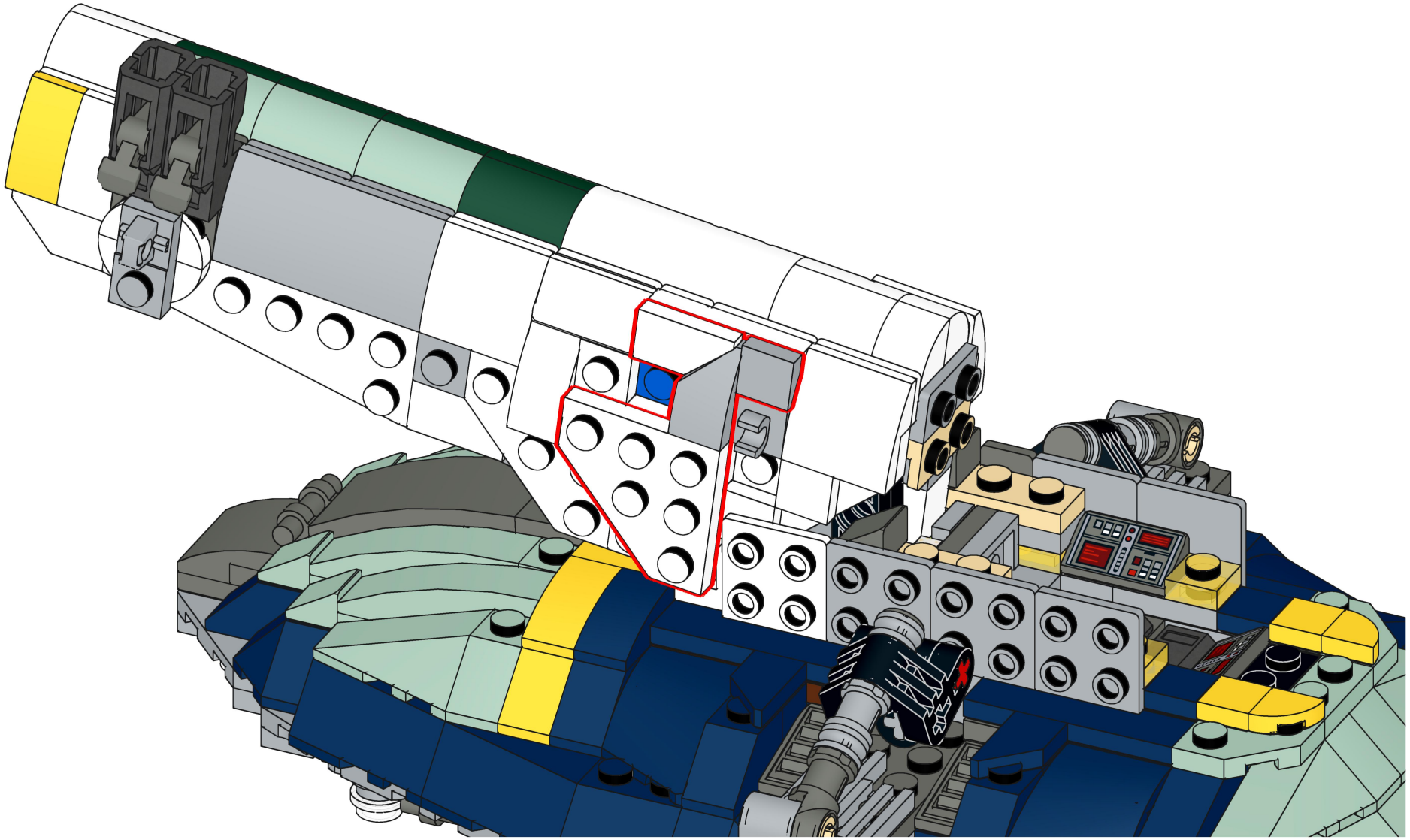

250

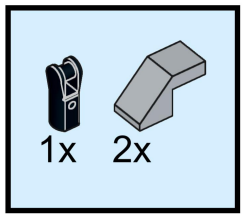

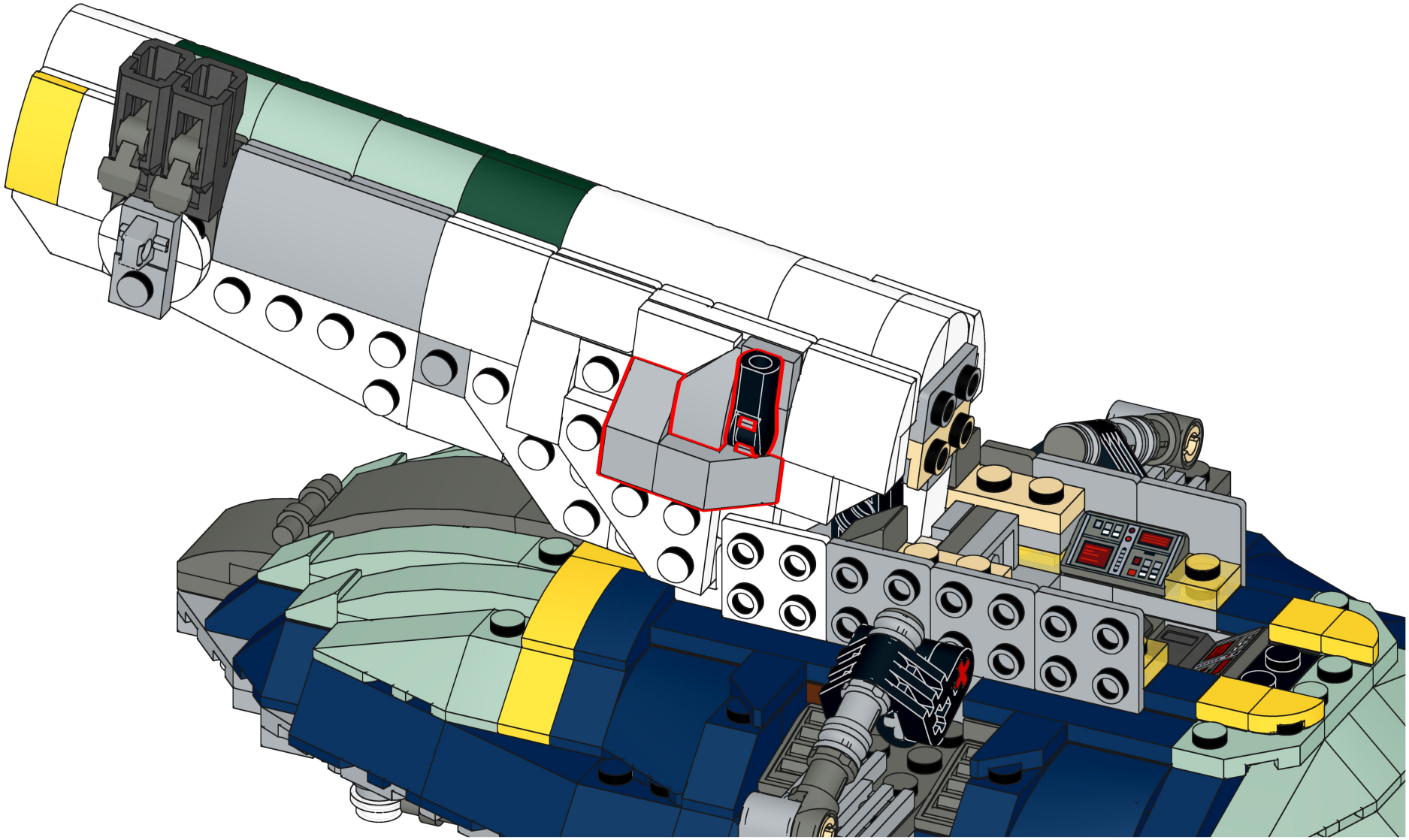

251

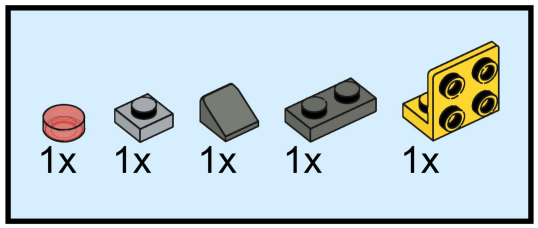

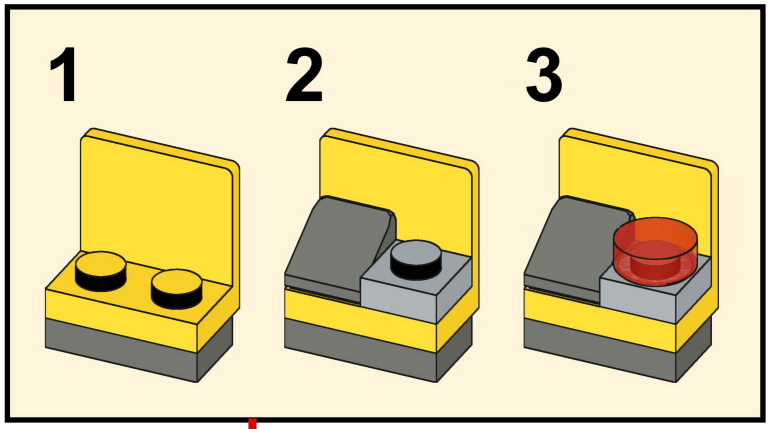

252

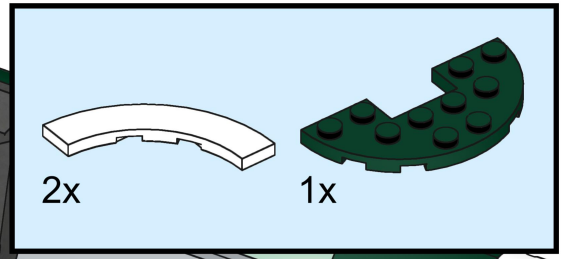

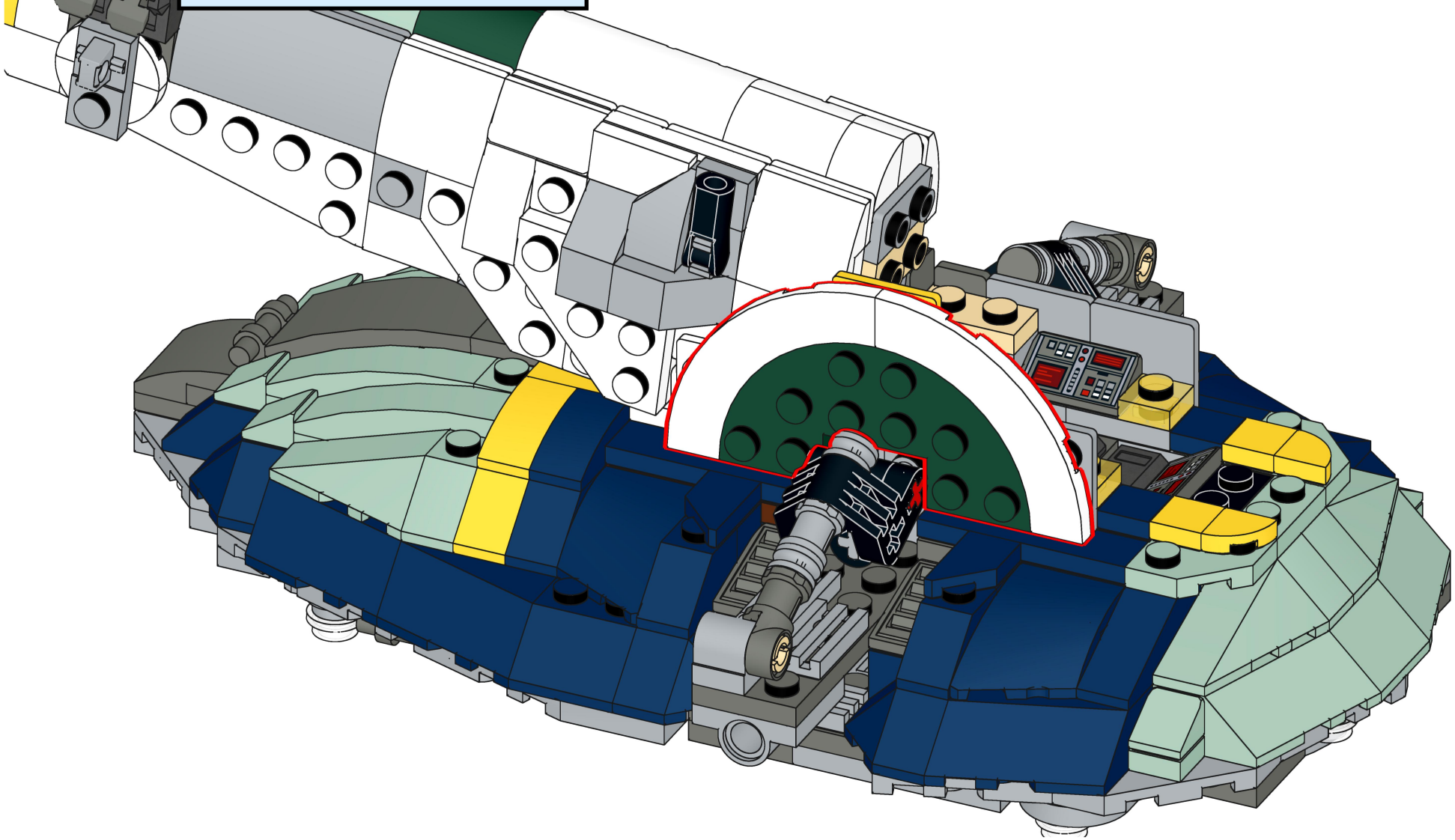

253

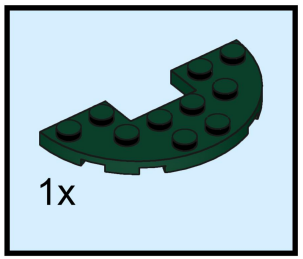

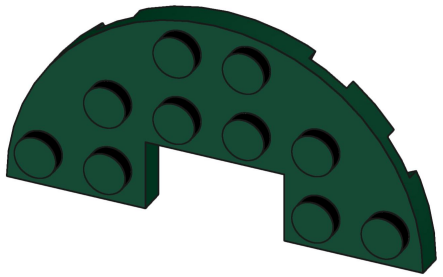

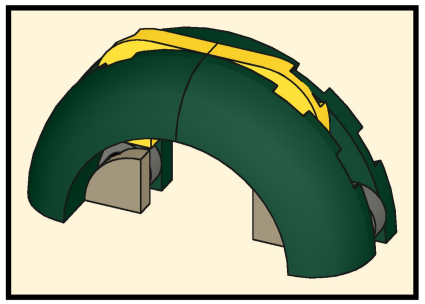

254

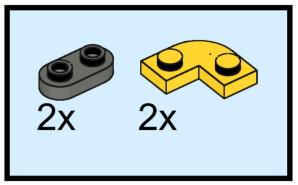

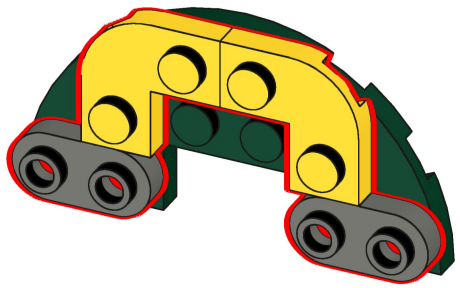

255

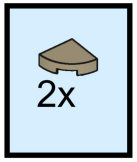

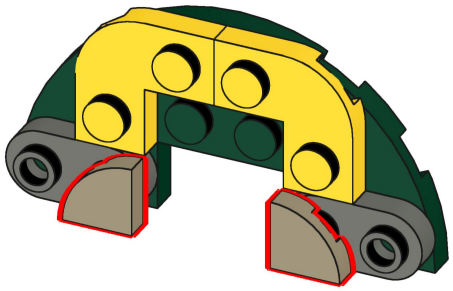

256

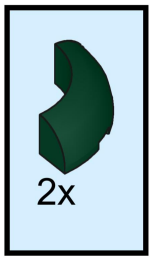

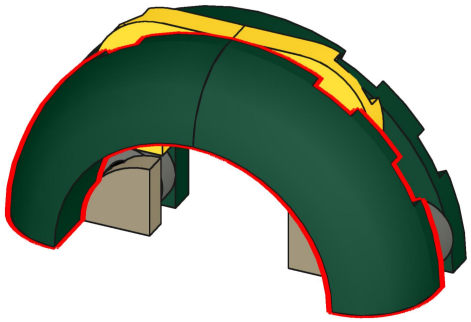

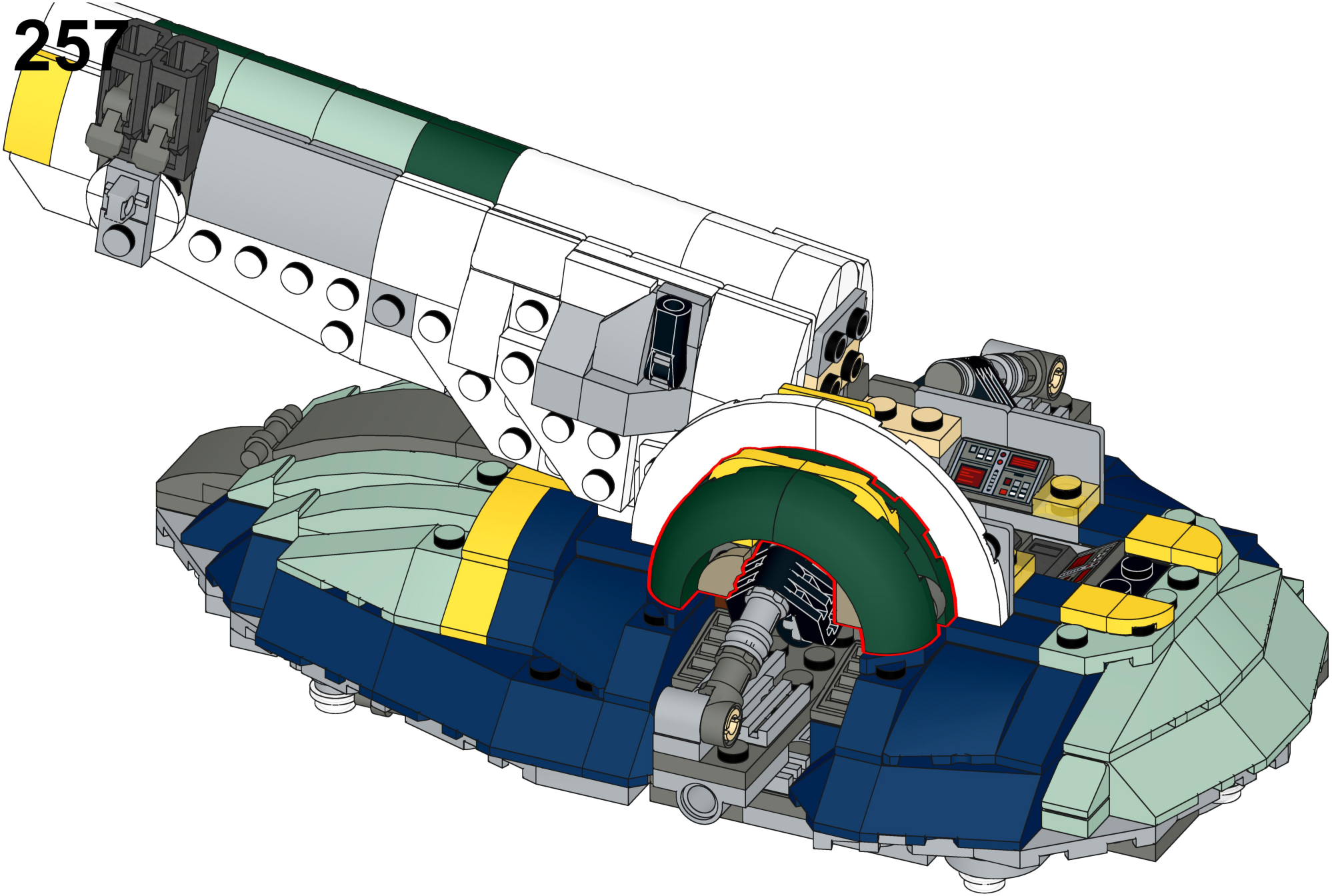

258

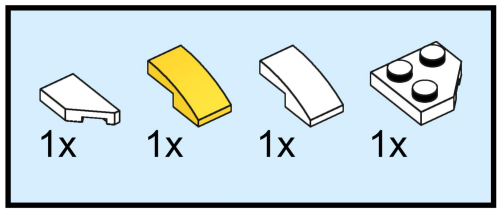

259

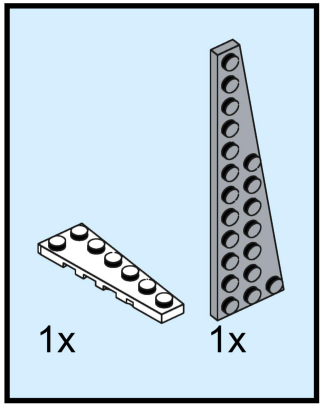

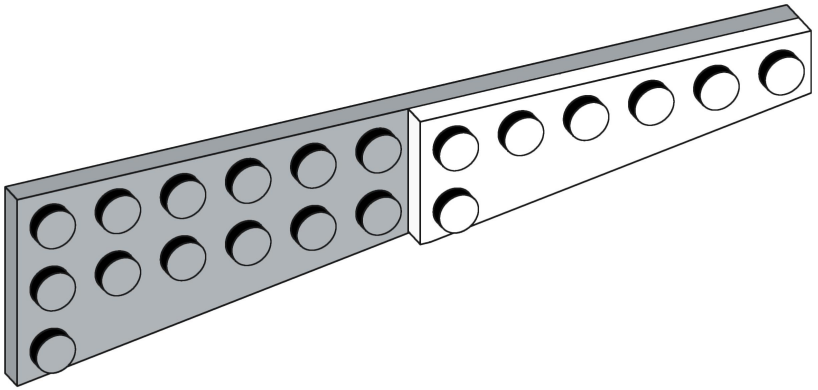

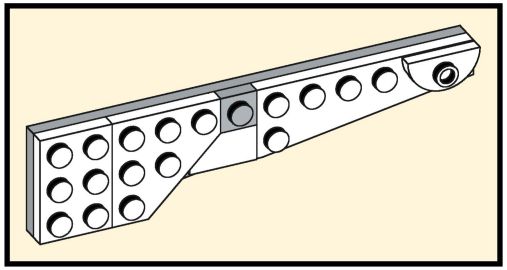

260

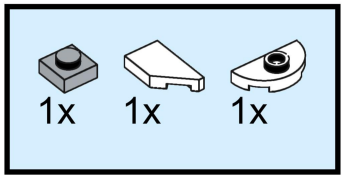

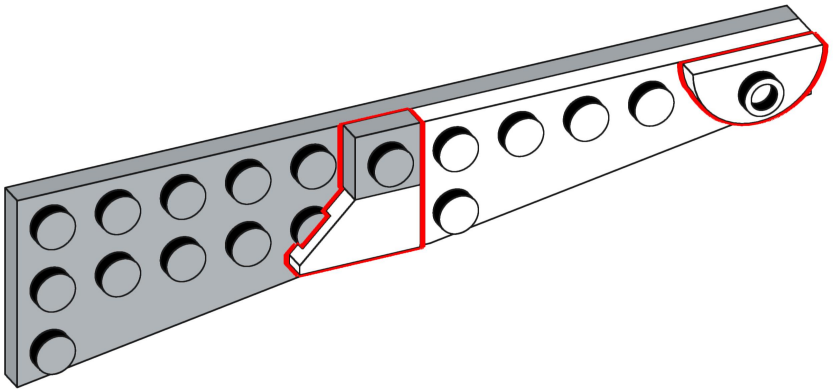

261

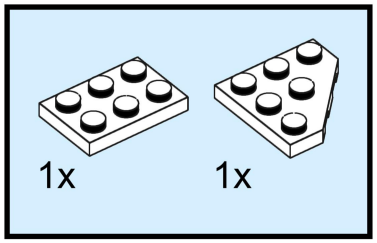

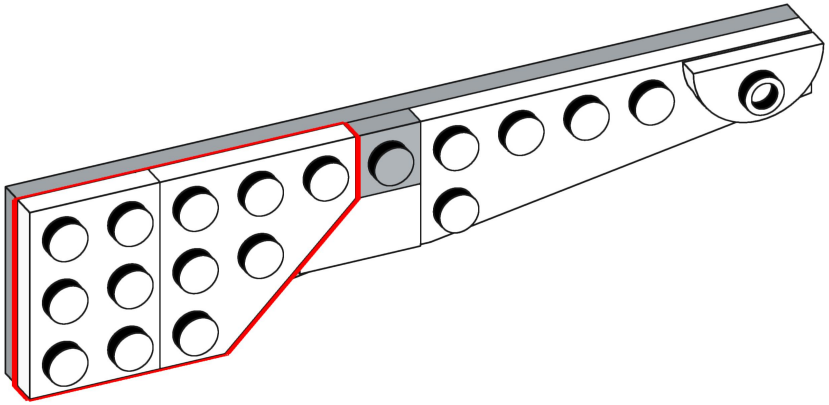

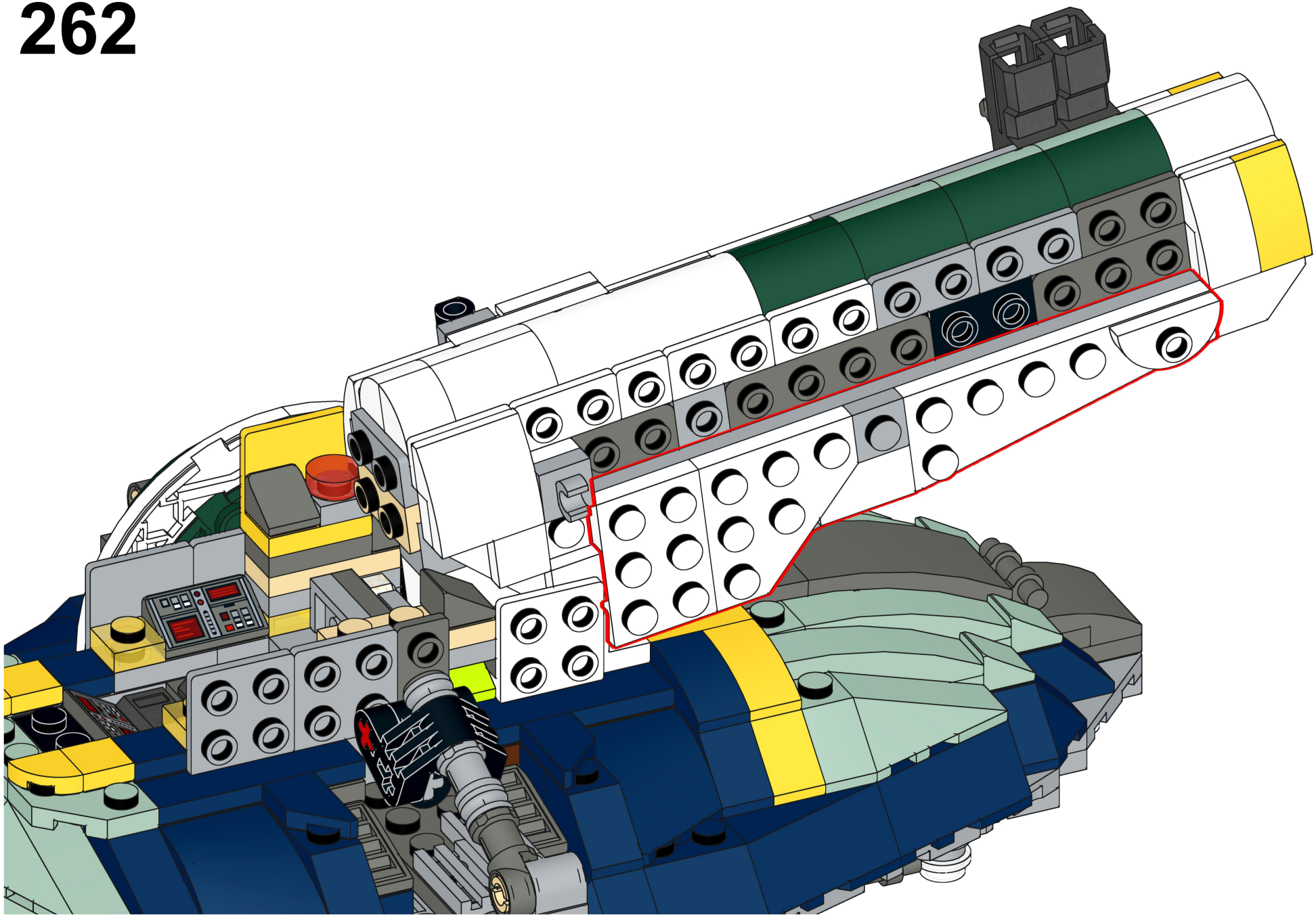

263

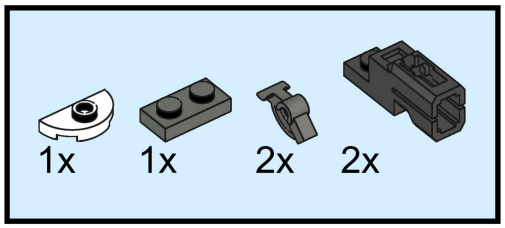

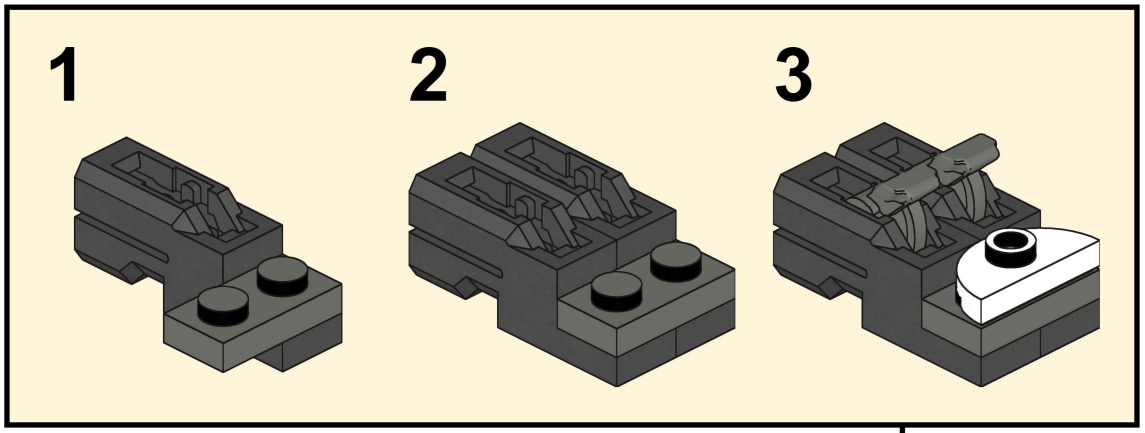

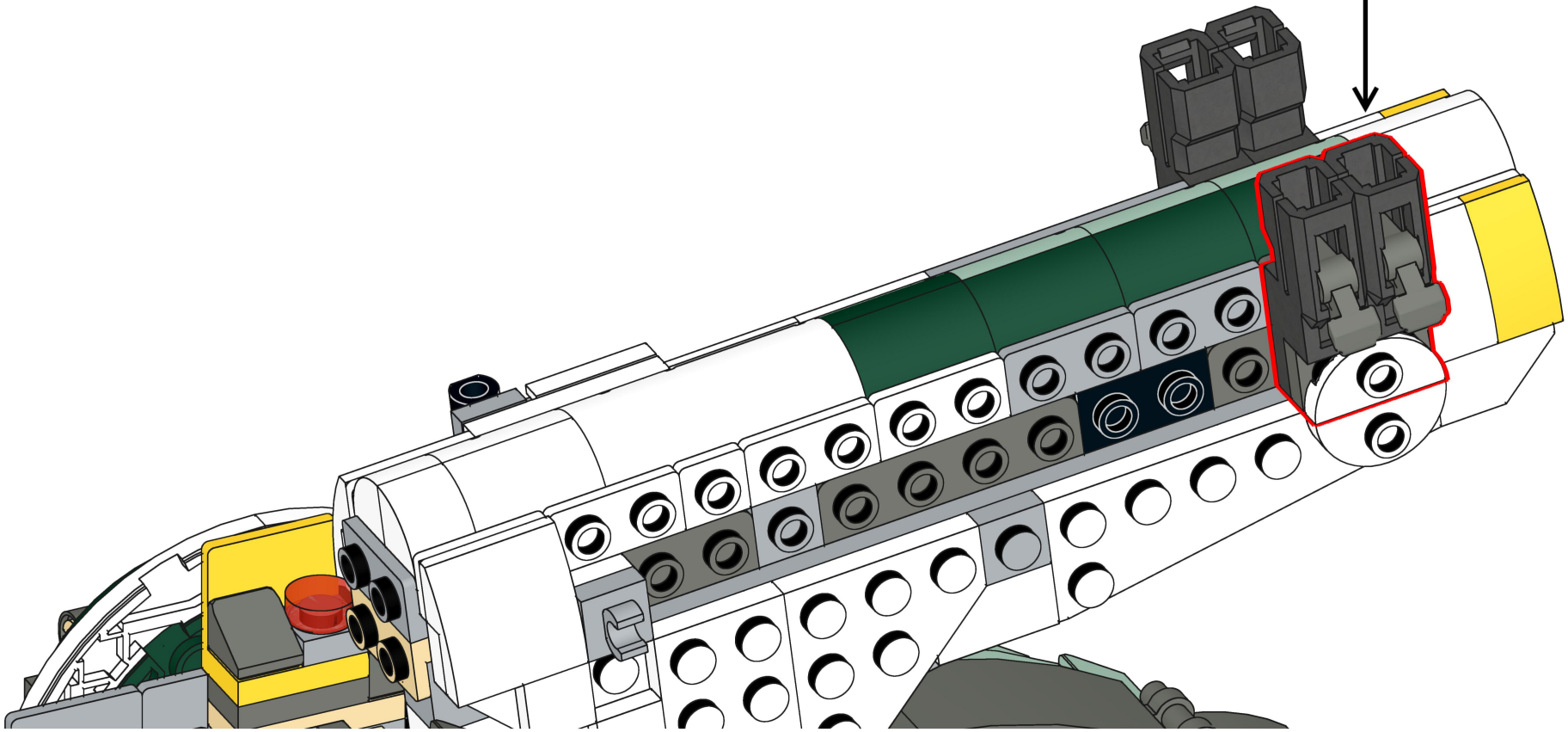

264

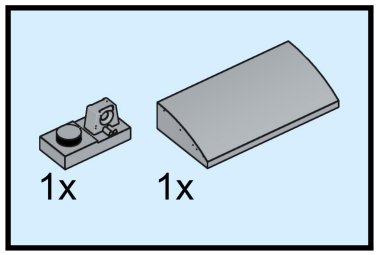

265

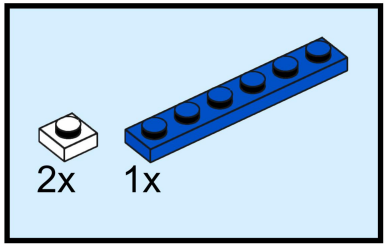

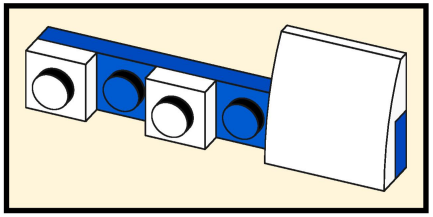

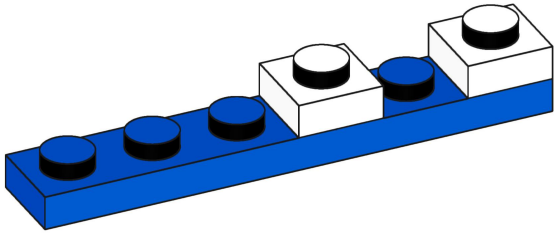

266

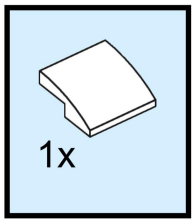

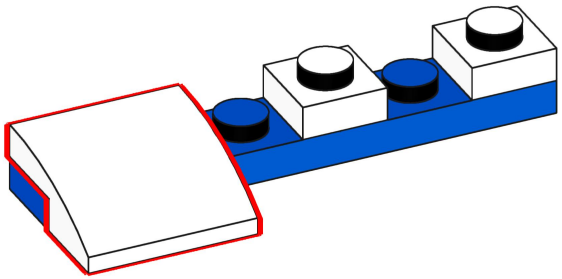

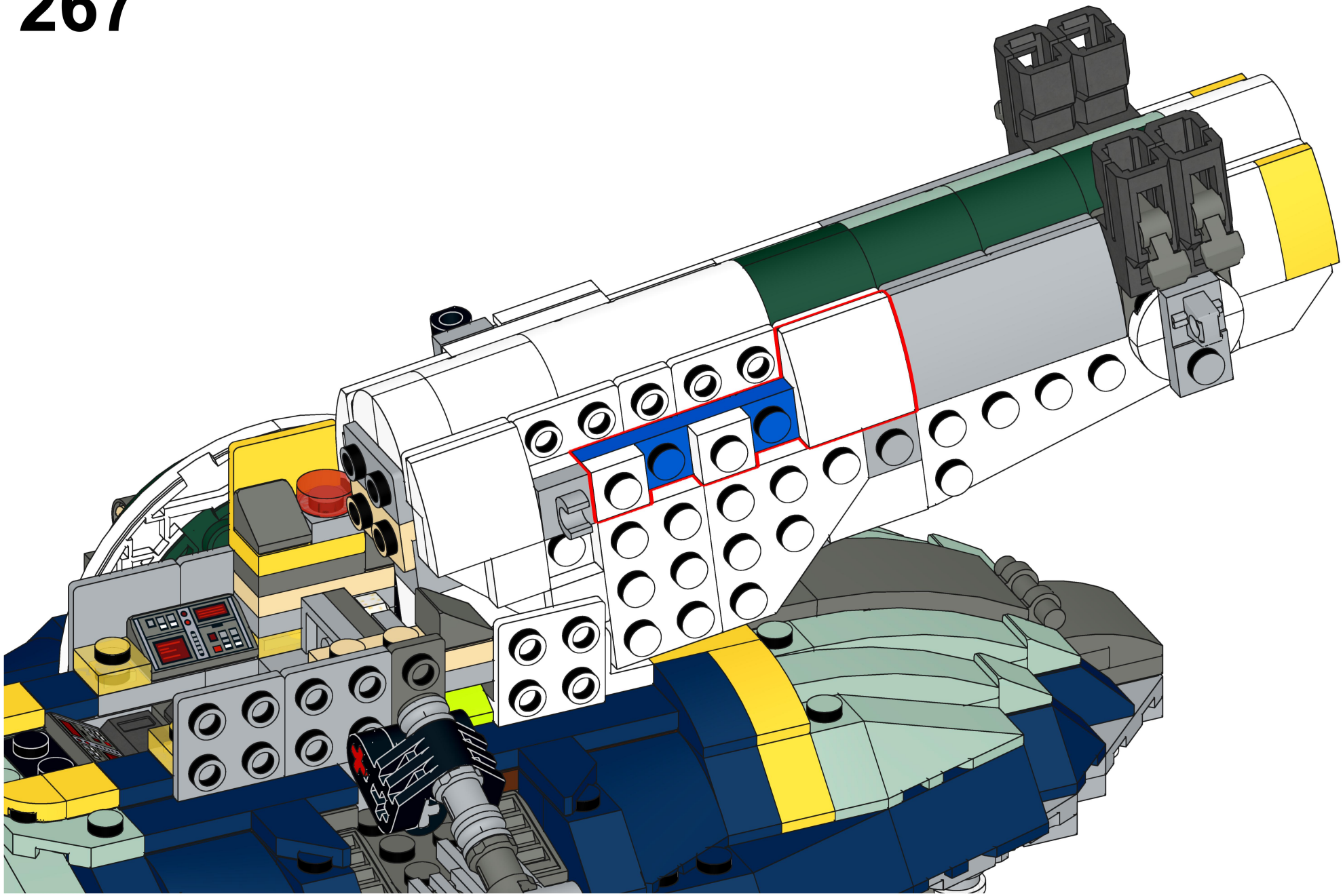

268

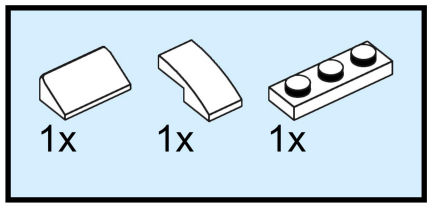

269

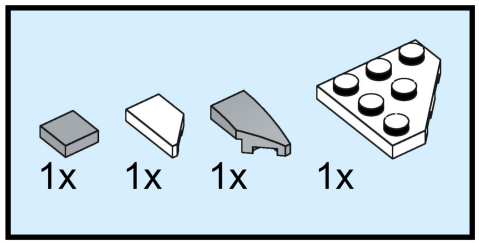

270

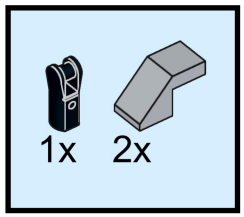

271

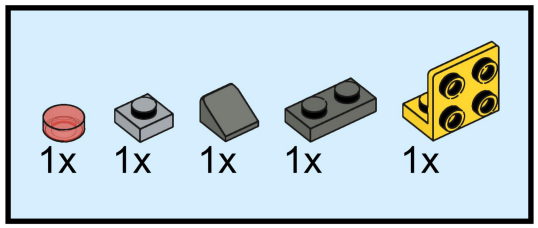

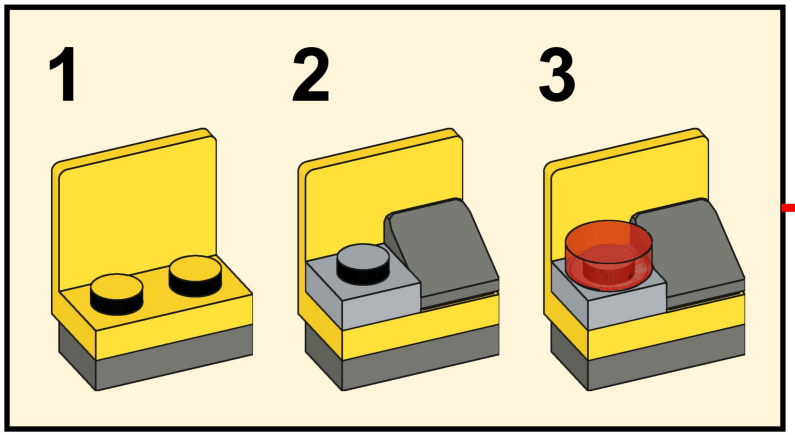

272

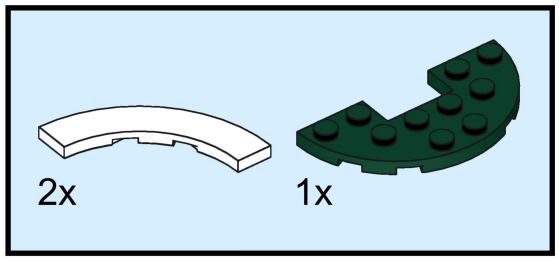

273

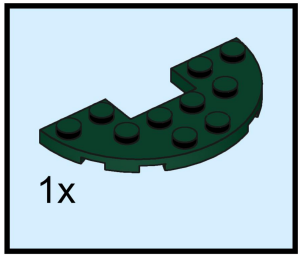

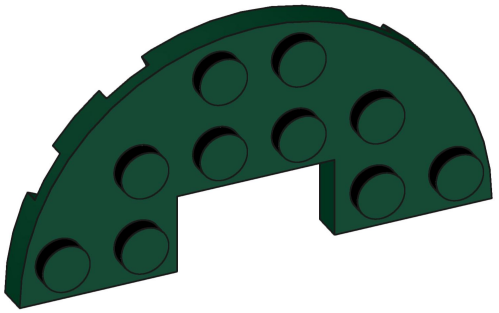

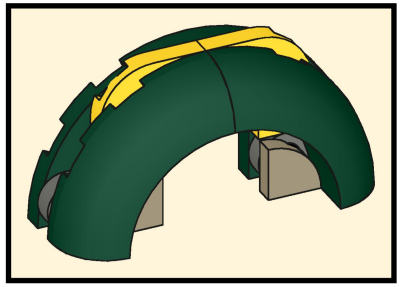

274

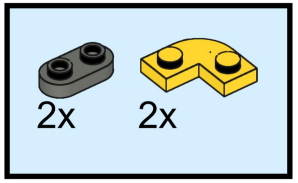

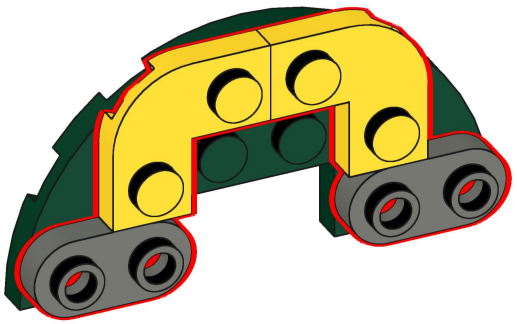

275

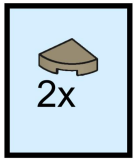

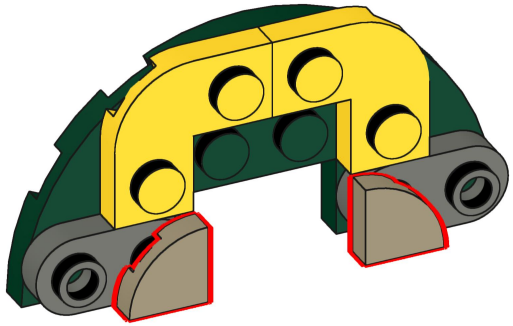

276

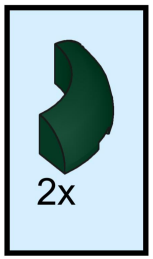

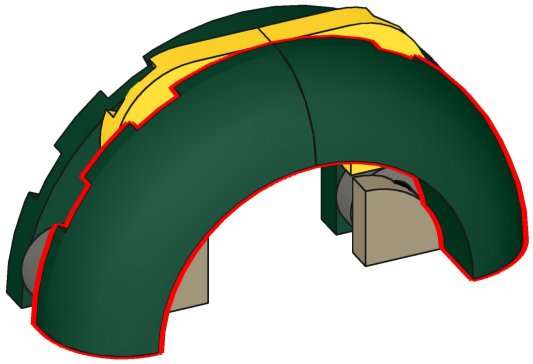

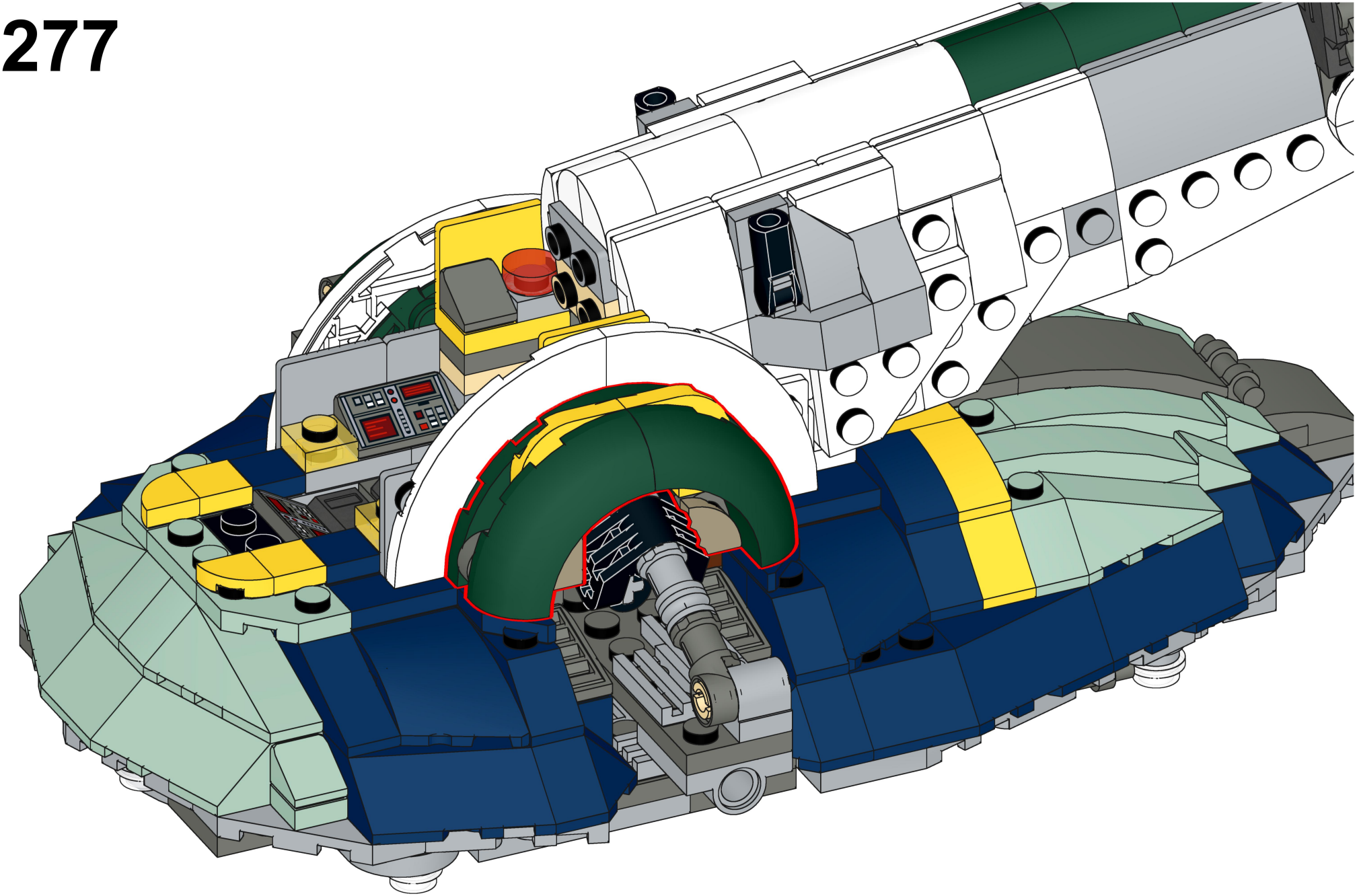

278

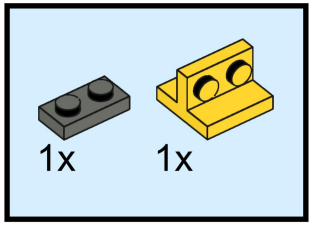

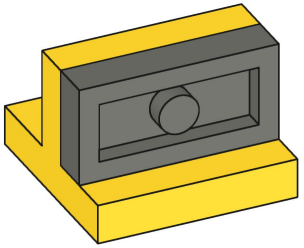

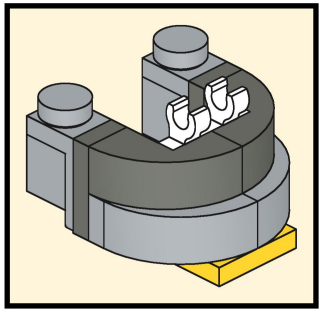

279

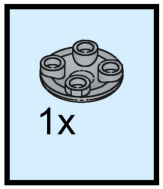

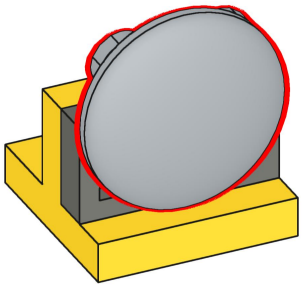

280

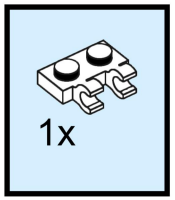

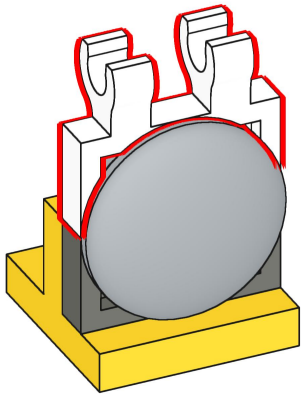

281

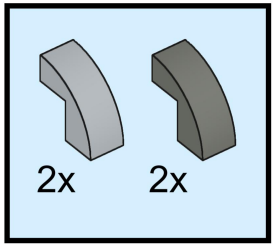

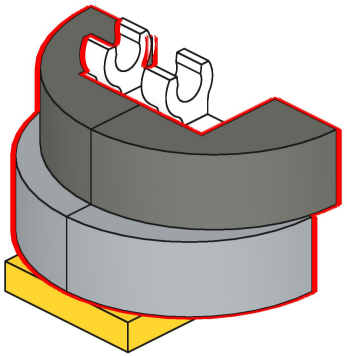

282

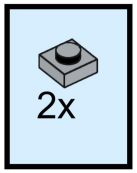

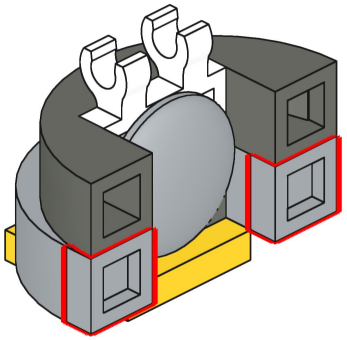

283

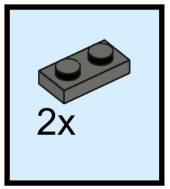

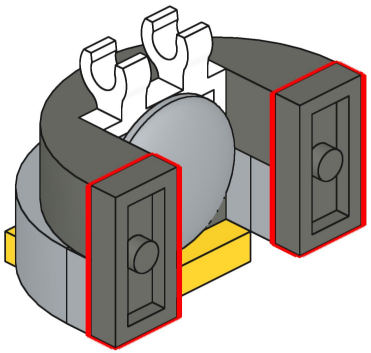

284

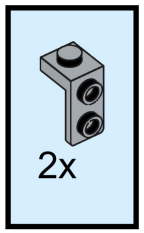

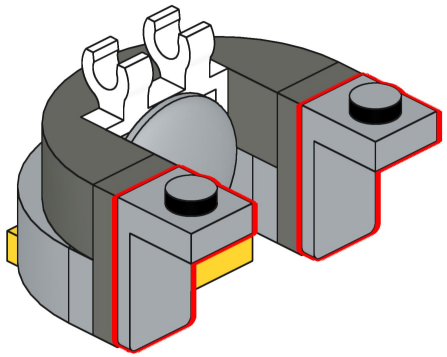

285

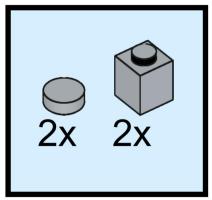

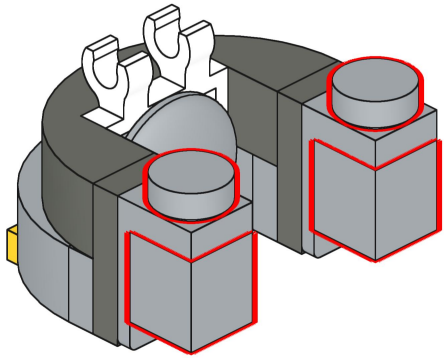

286

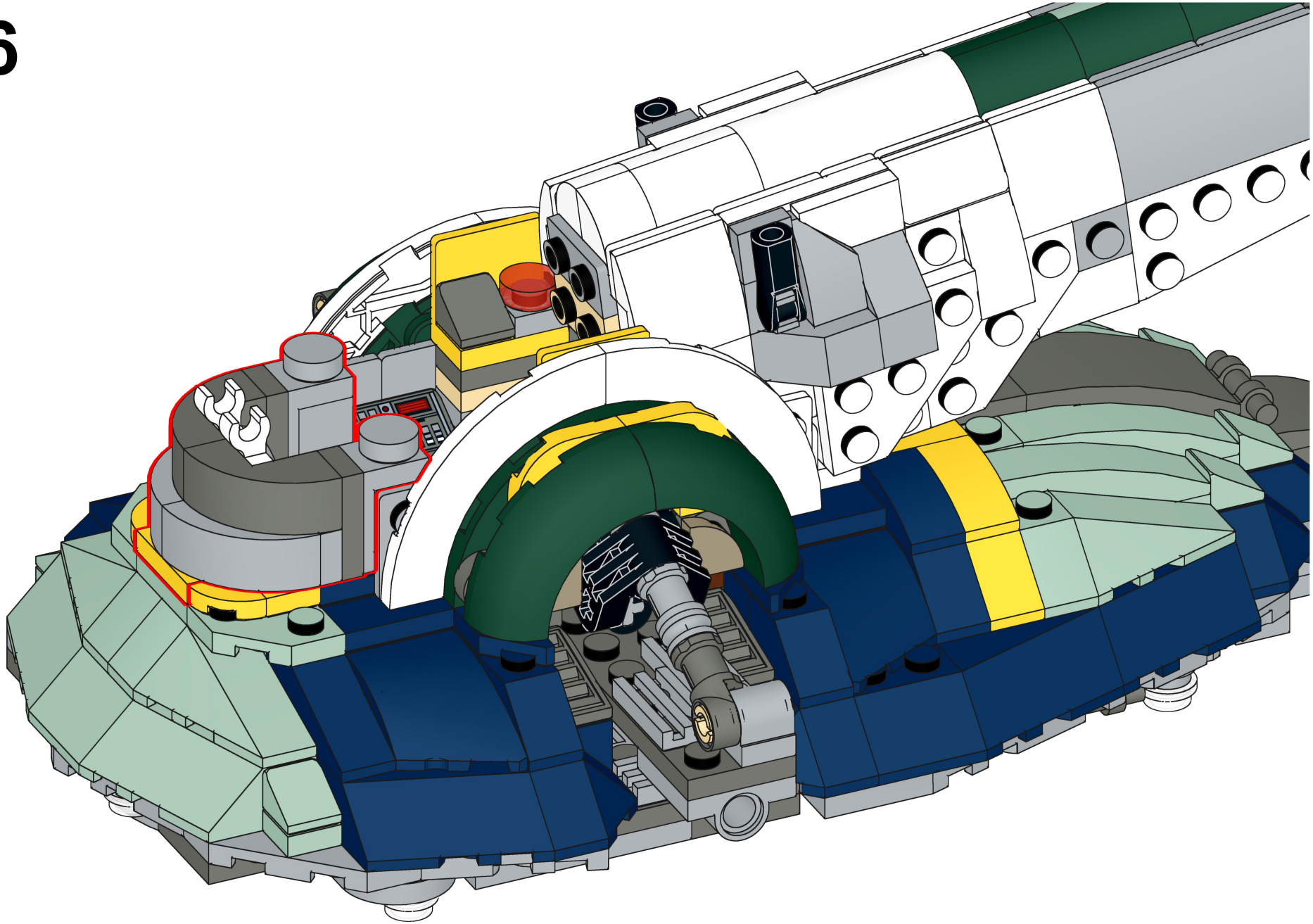

287

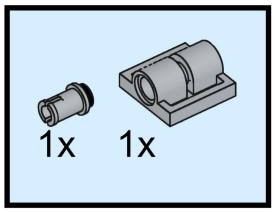

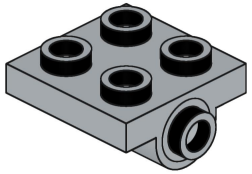

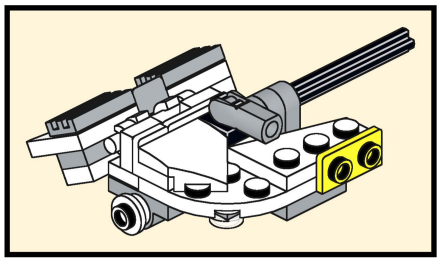

288

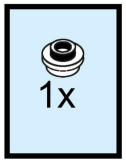

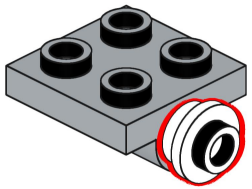

289

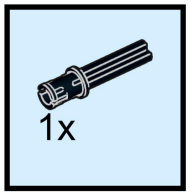

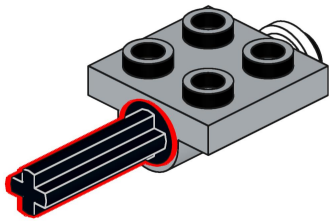



290

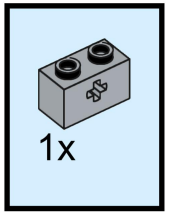

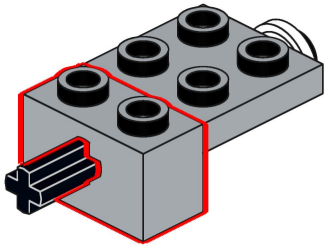

291

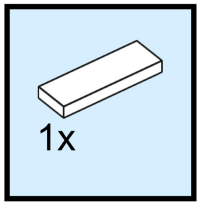

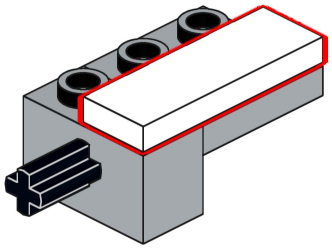

292

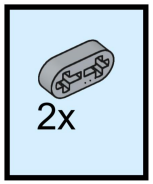

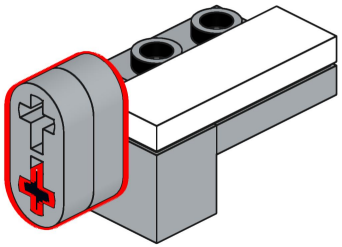

293

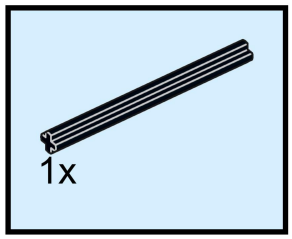

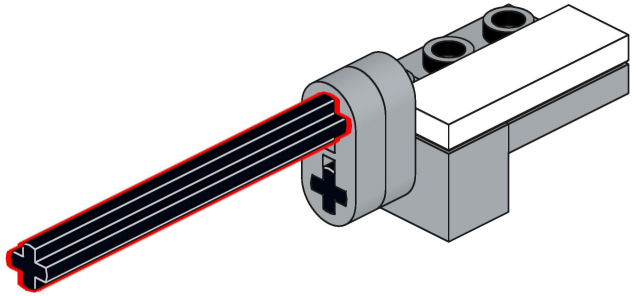

294

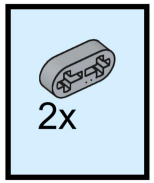

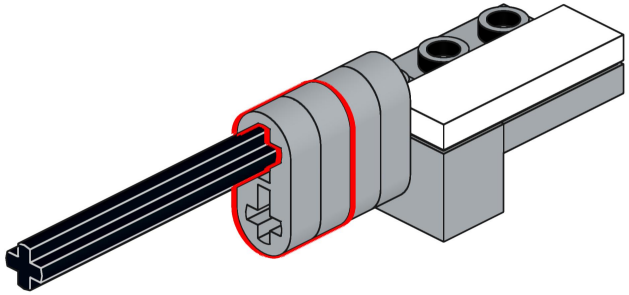

295

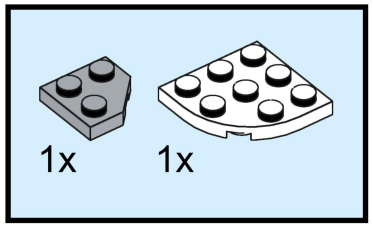

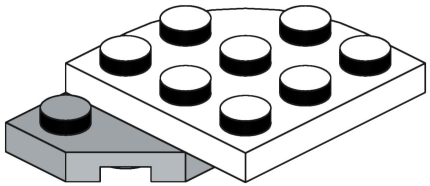

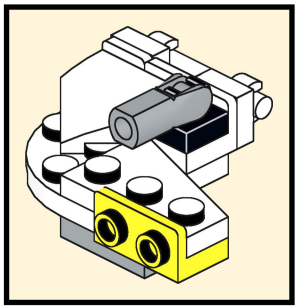

296

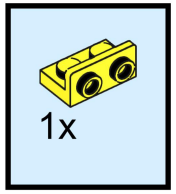

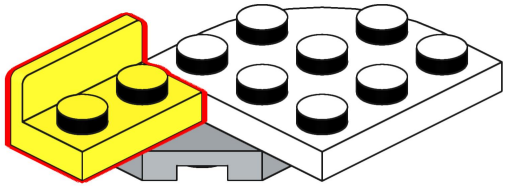

297

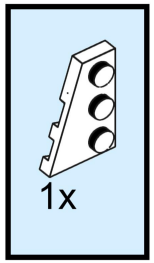

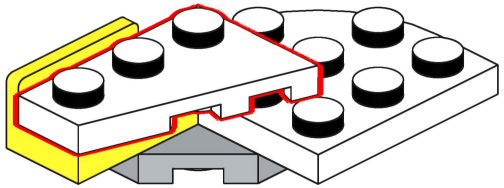

298

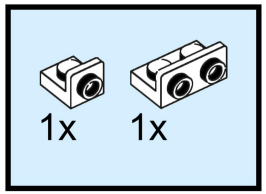

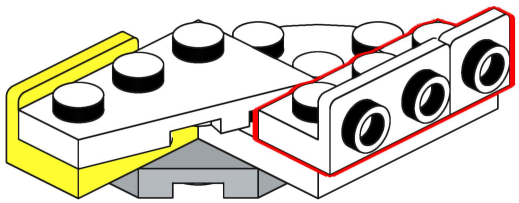

299

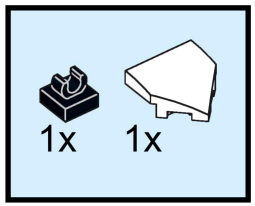

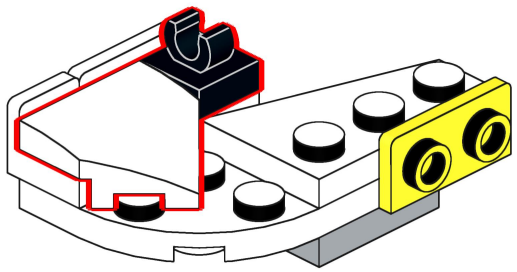

300

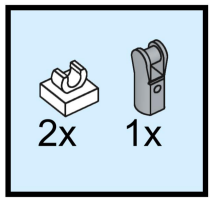

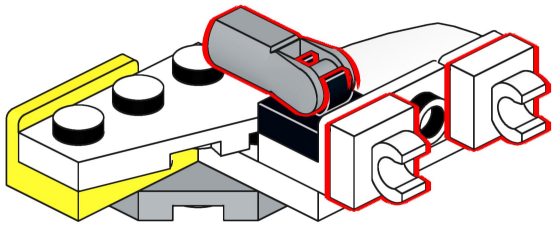

301

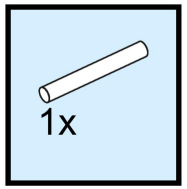

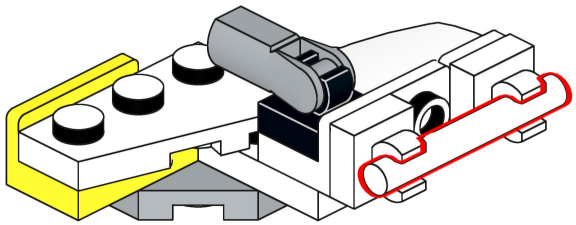

302

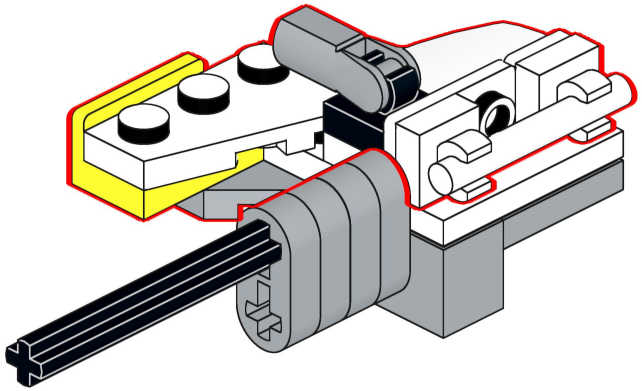

303

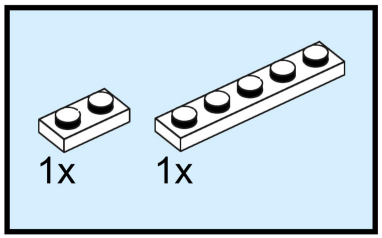

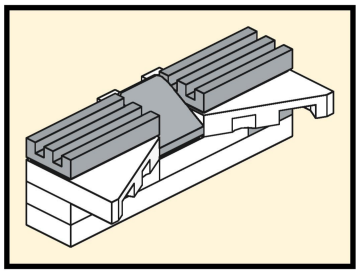

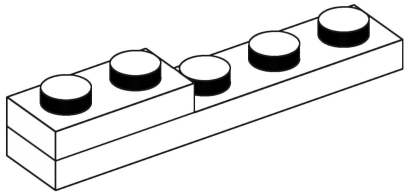

304

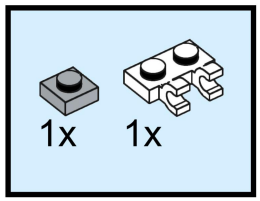

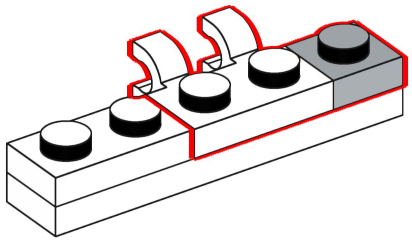

305

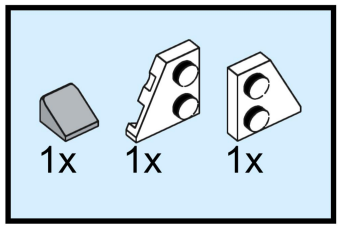

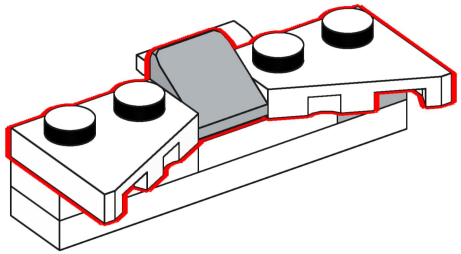

306

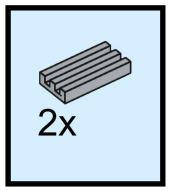

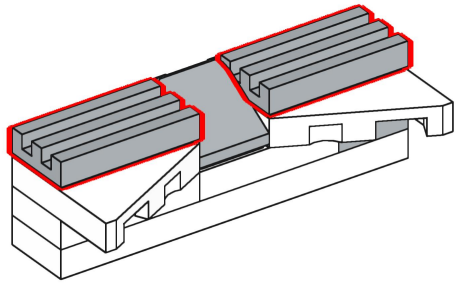

307

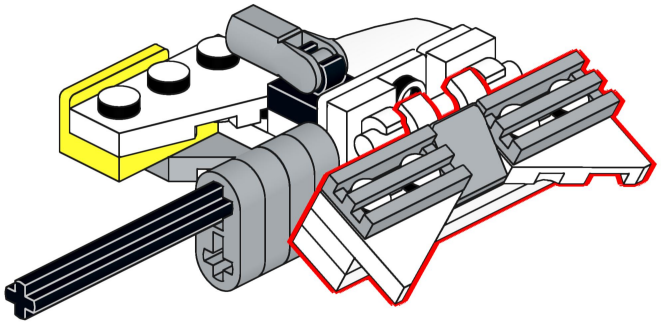

308

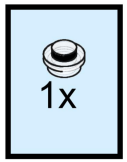



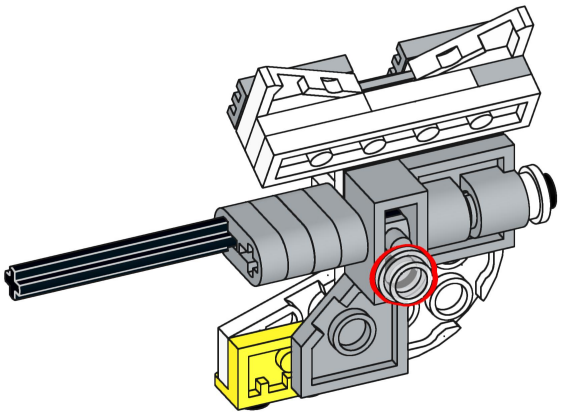

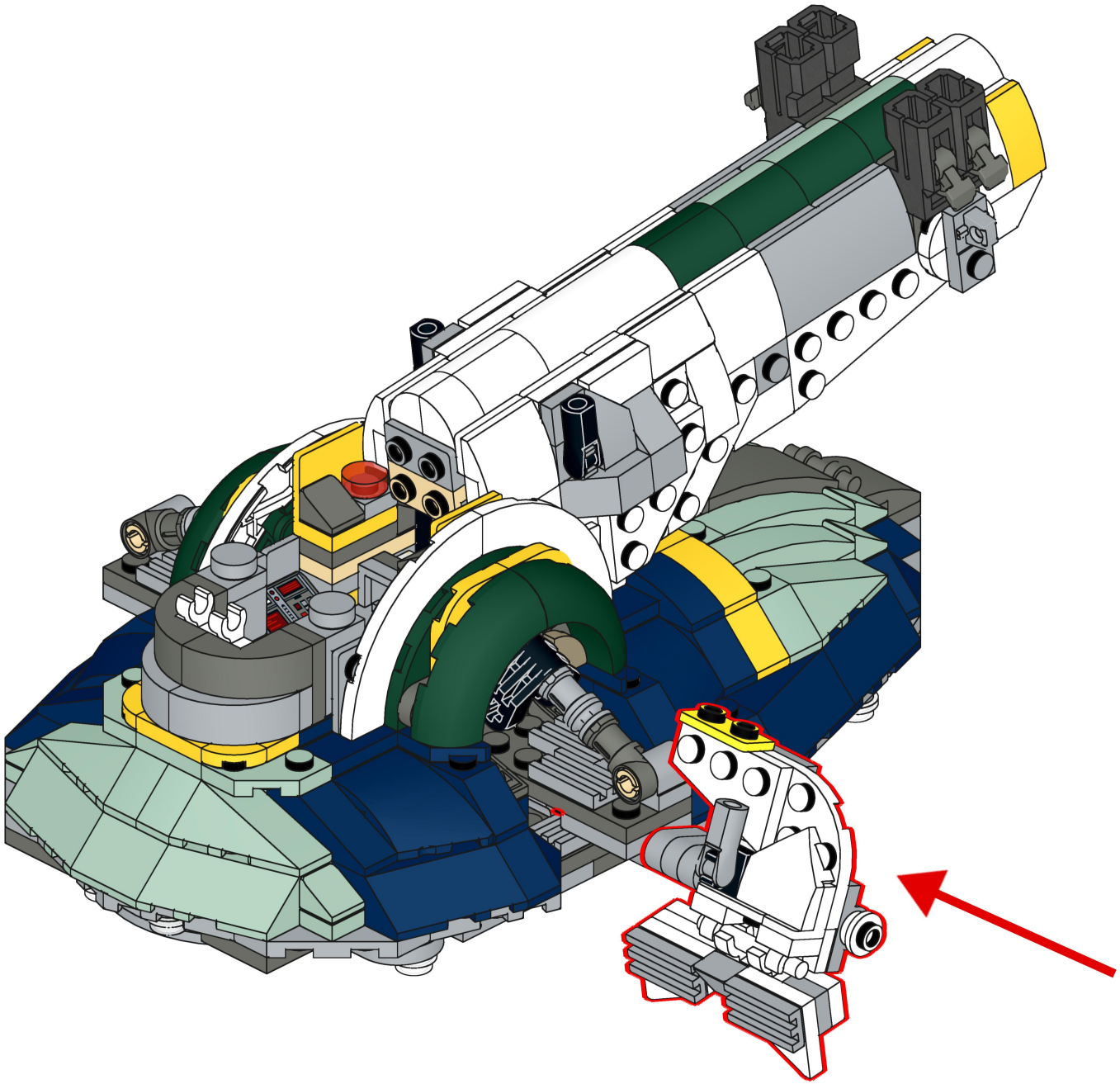

310

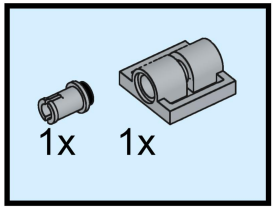

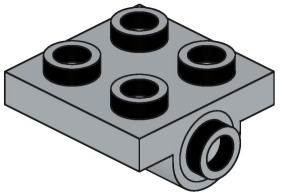

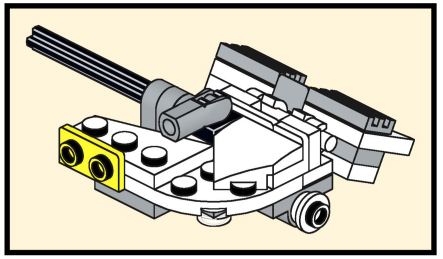

311

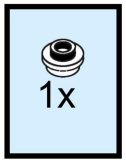

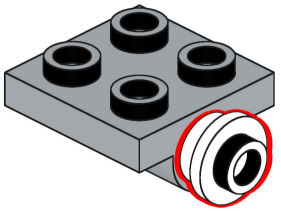

312

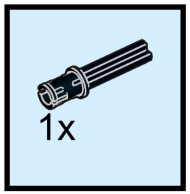

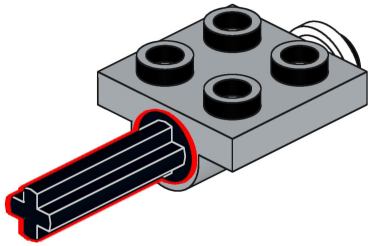



313

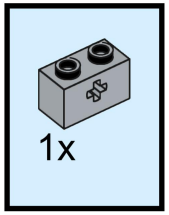

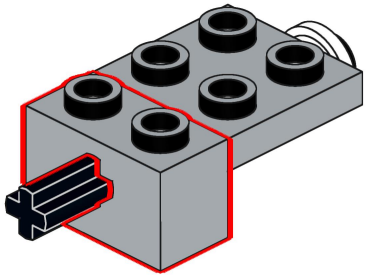

314

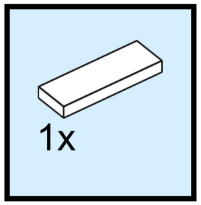

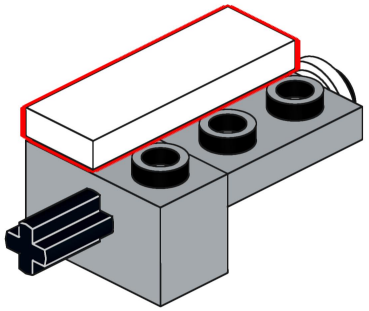

315

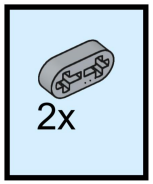

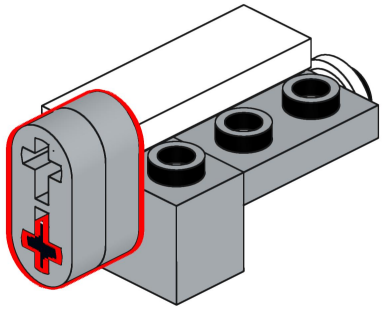

316

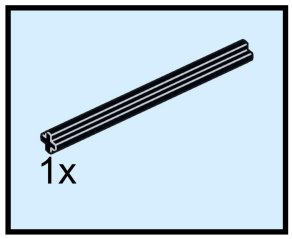

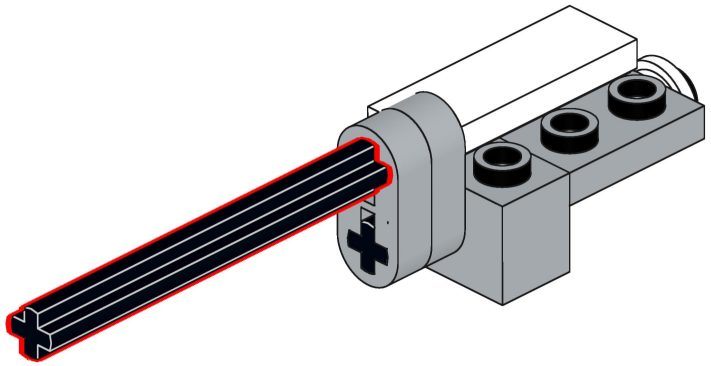

317

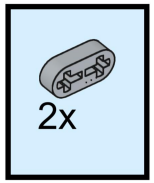

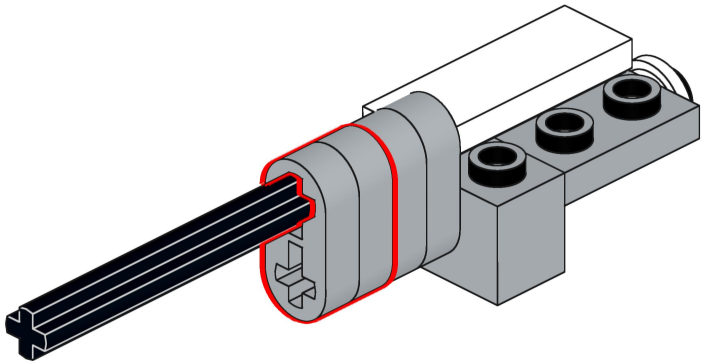

318

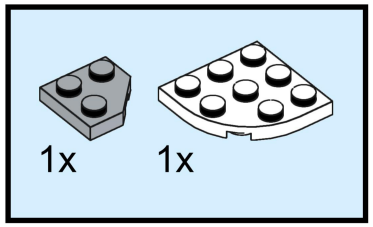

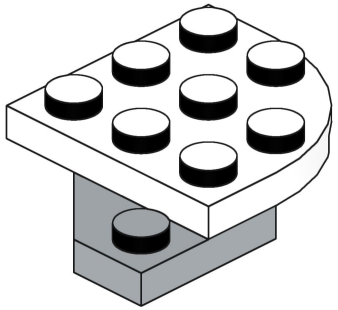

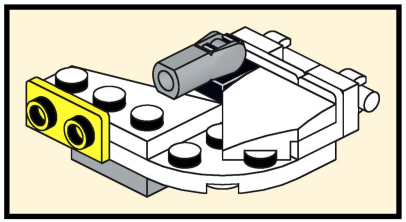

319

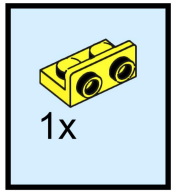

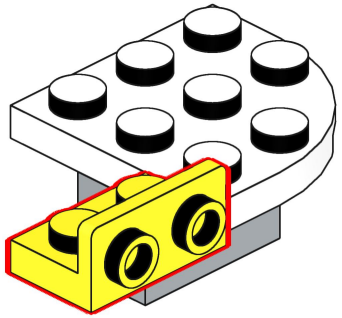

320

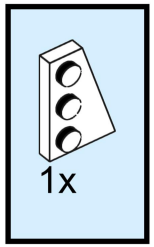

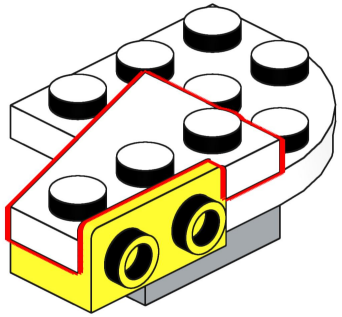

321

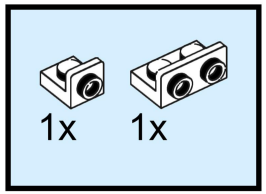

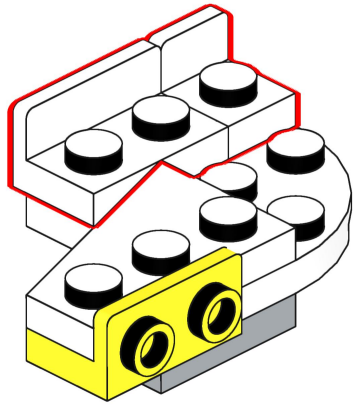

322

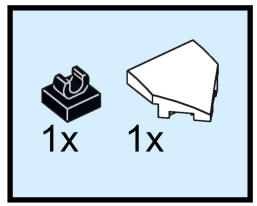

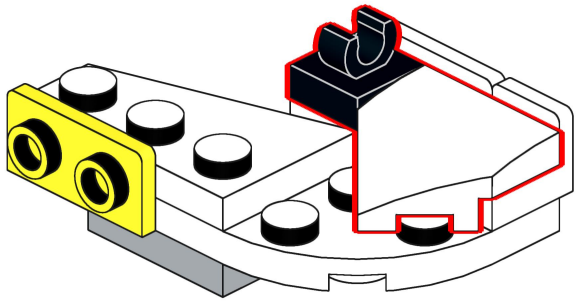

323

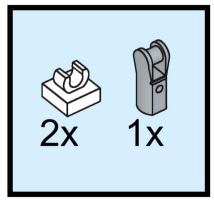

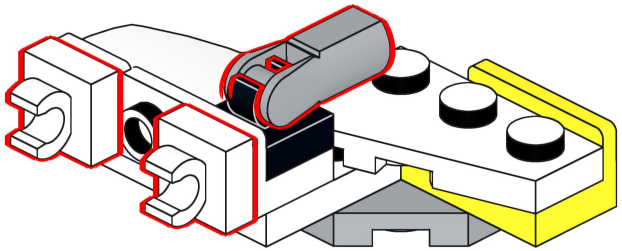

324

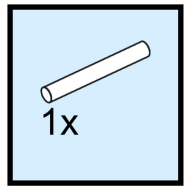

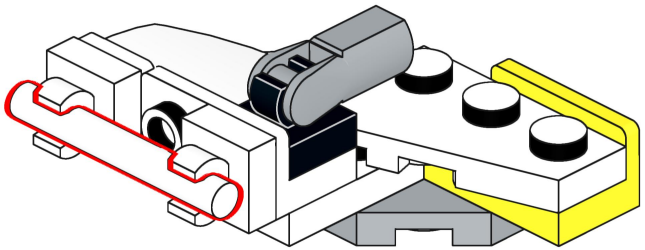

325

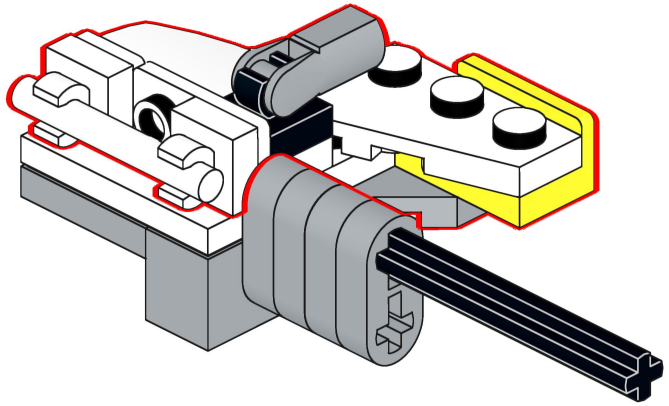

326

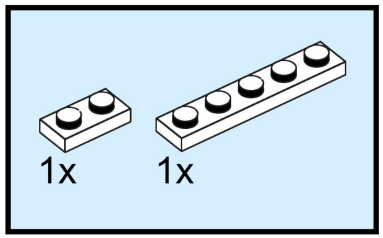

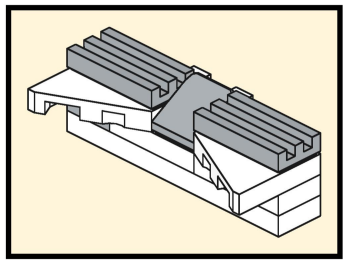

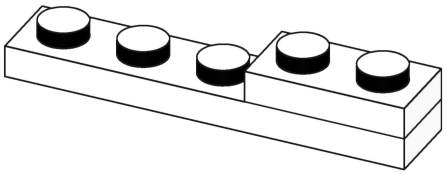

327

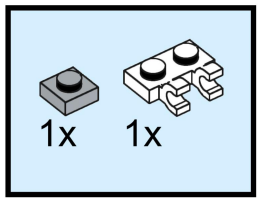

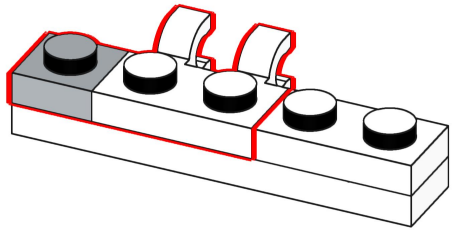

328

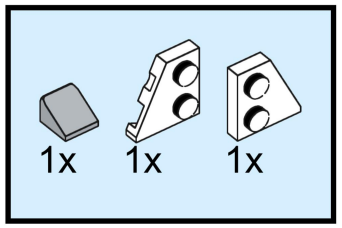

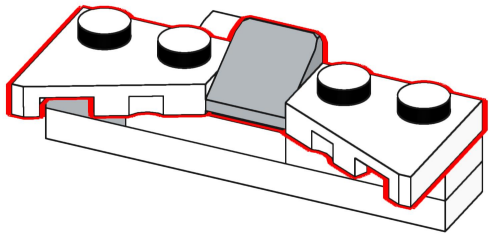

329

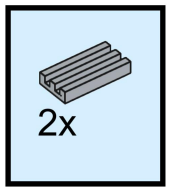

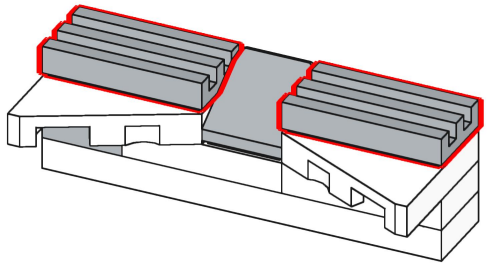

330

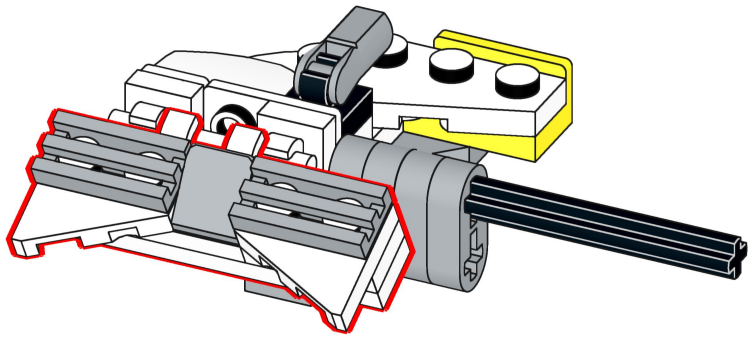

331

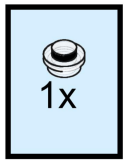

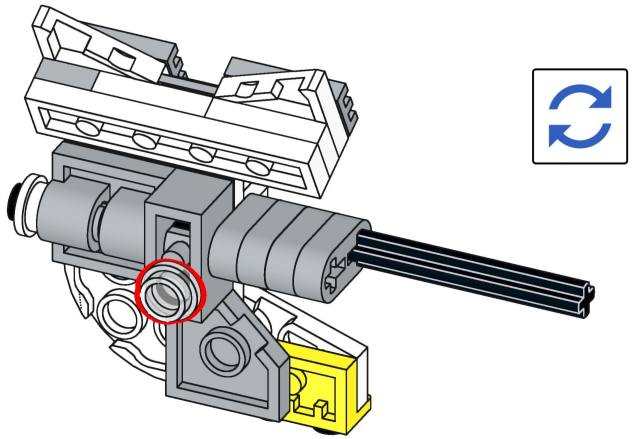

332

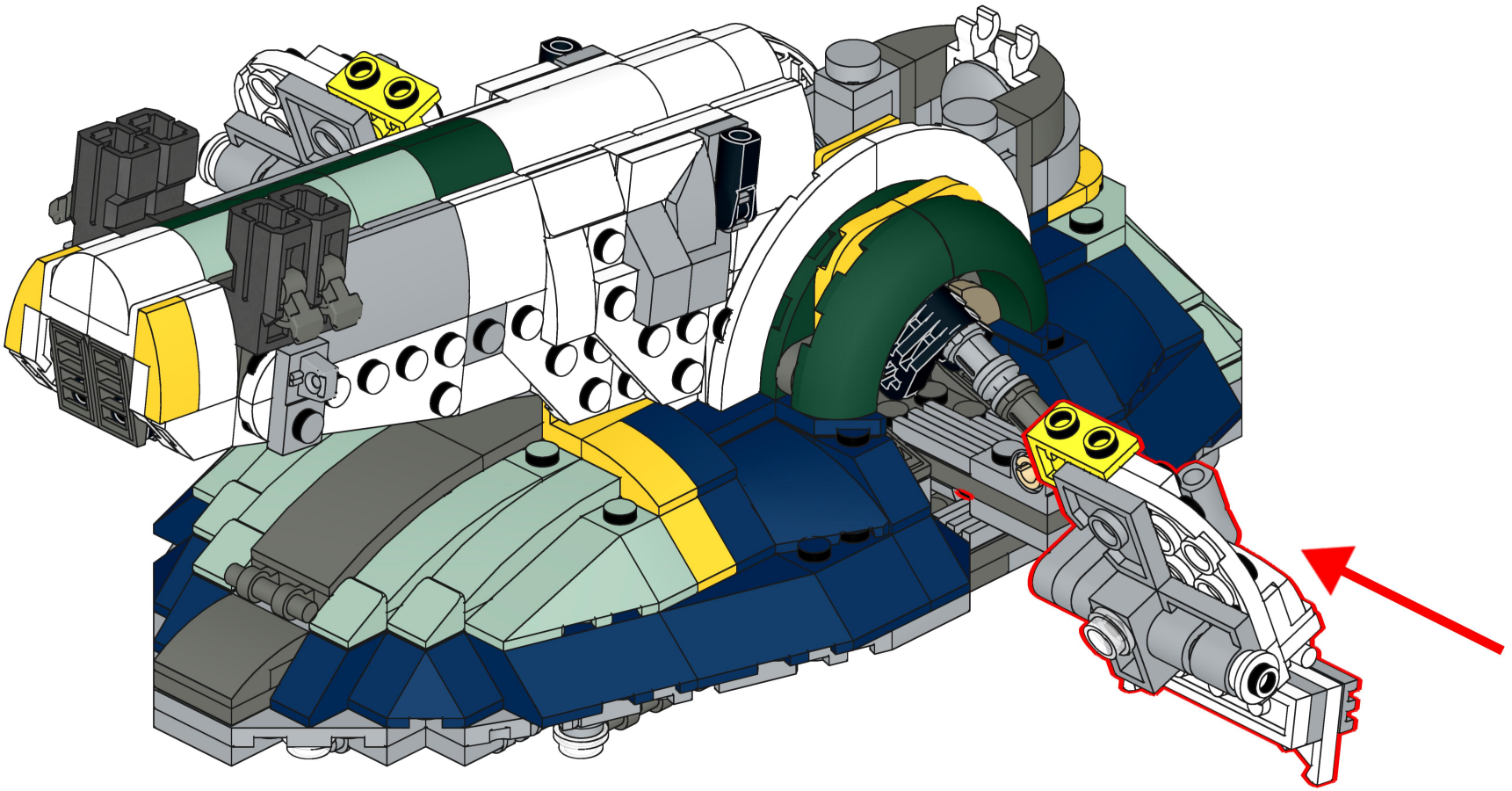

333

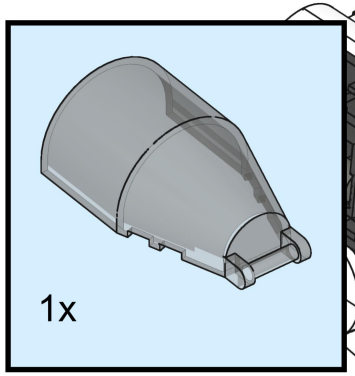

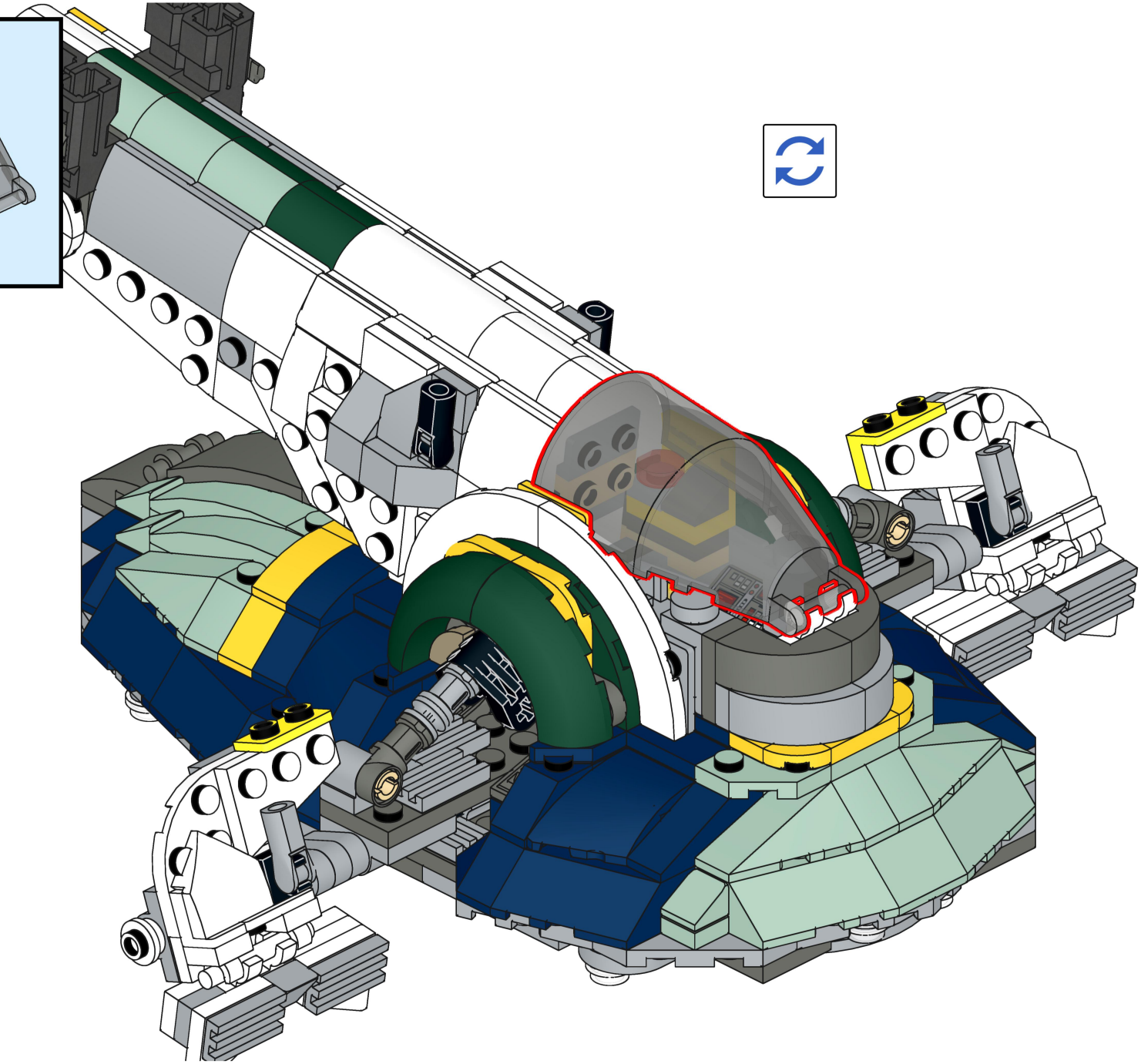

334

4x

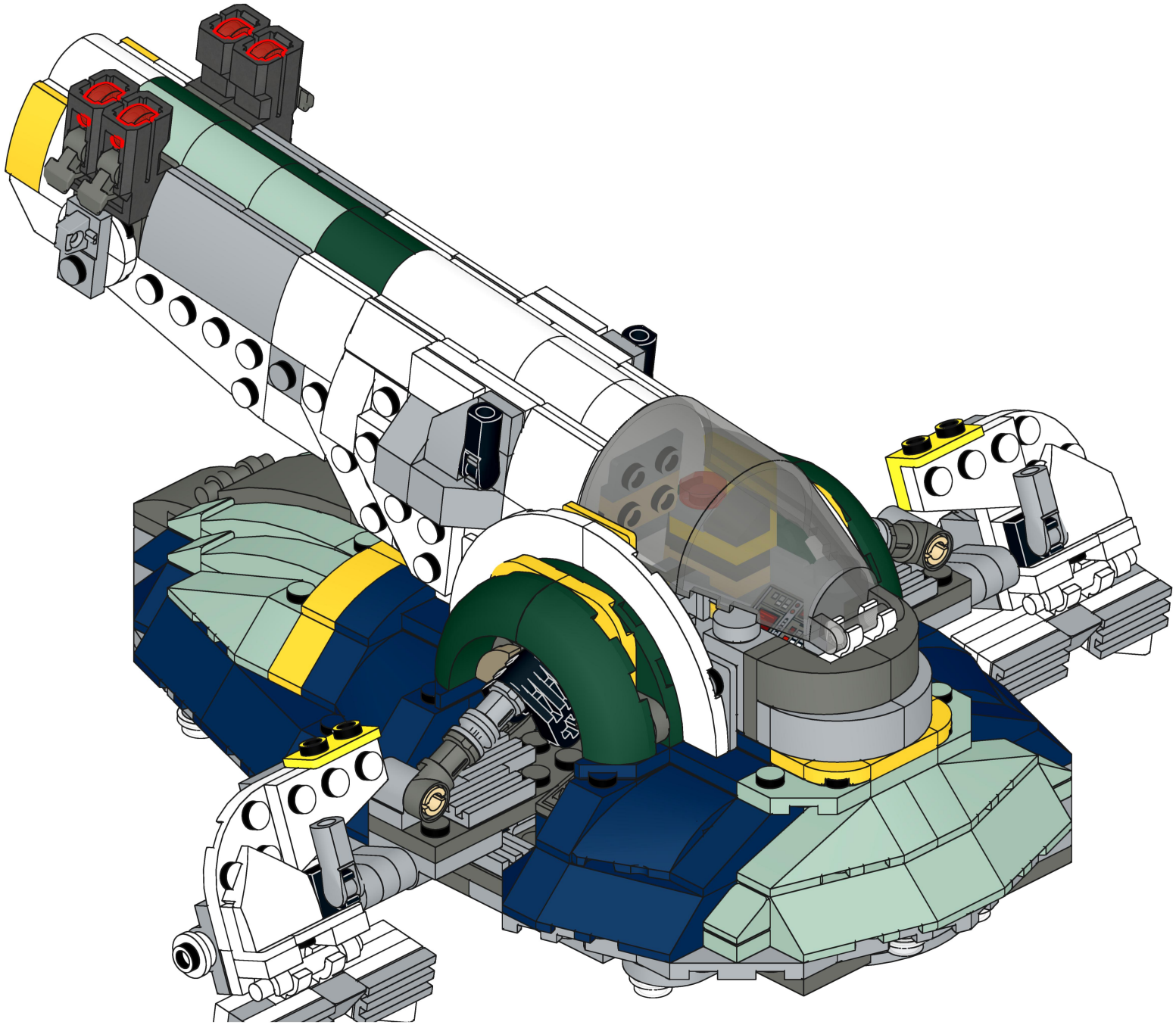

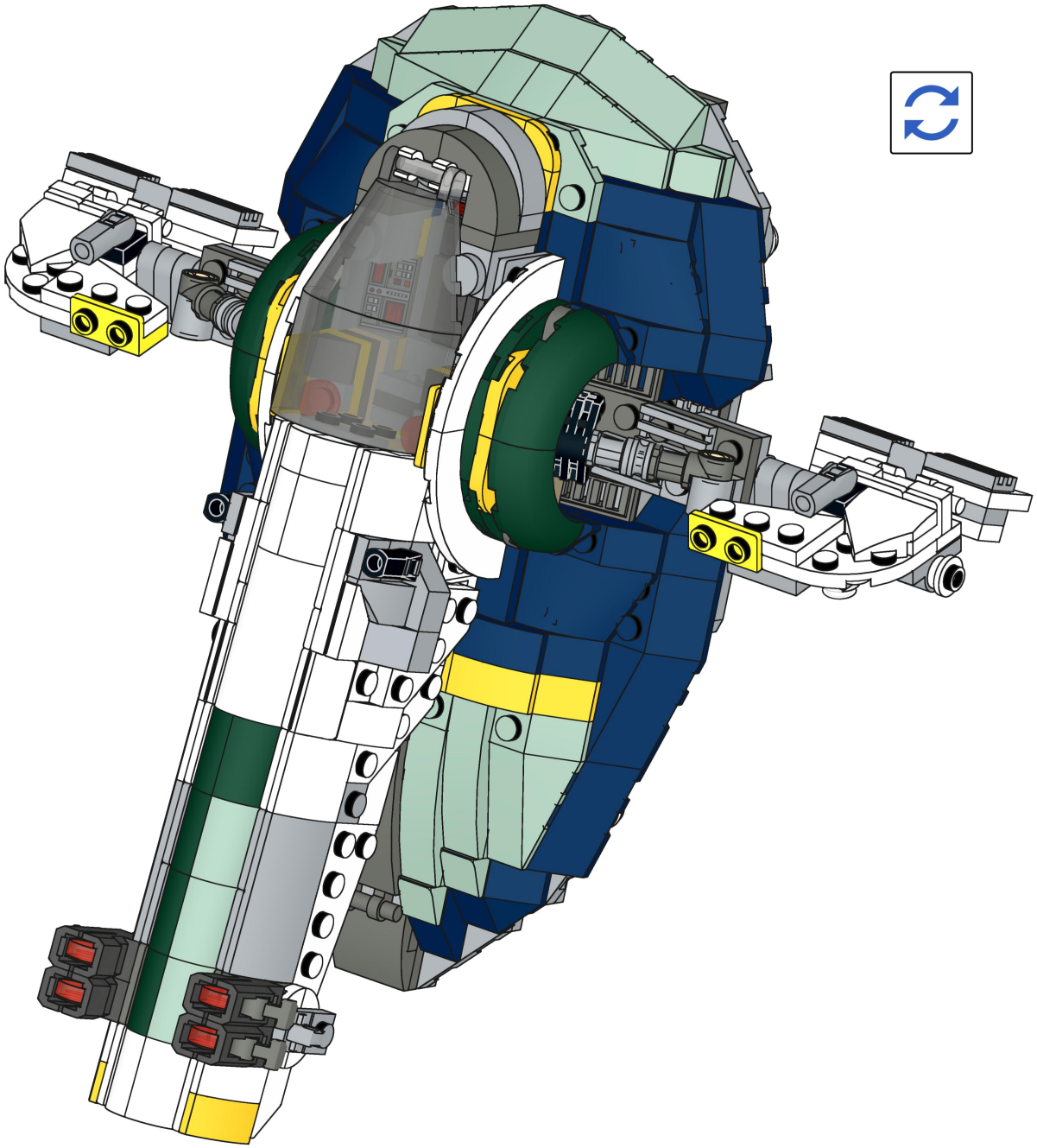



brixpando.com