

brixpando.com

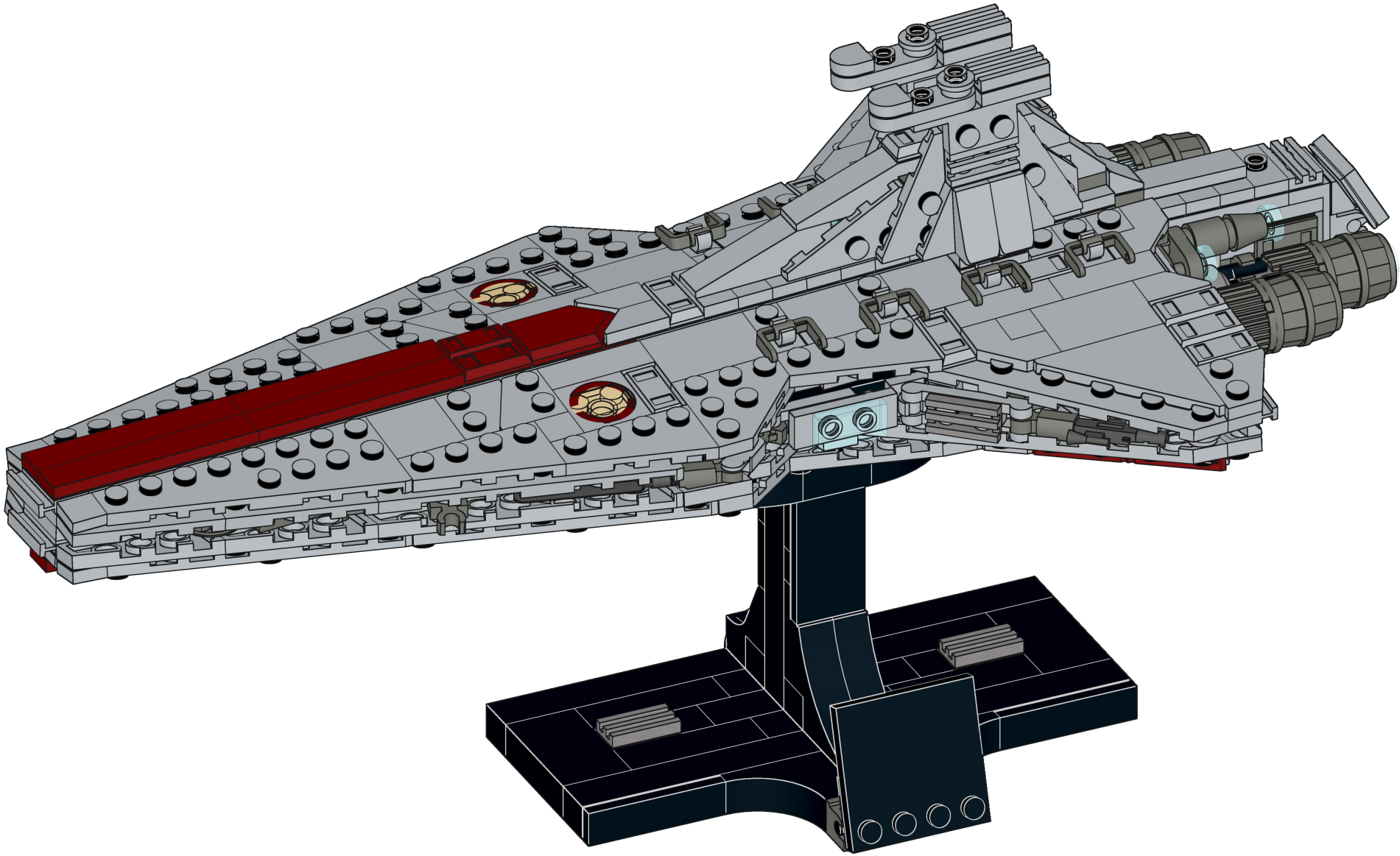

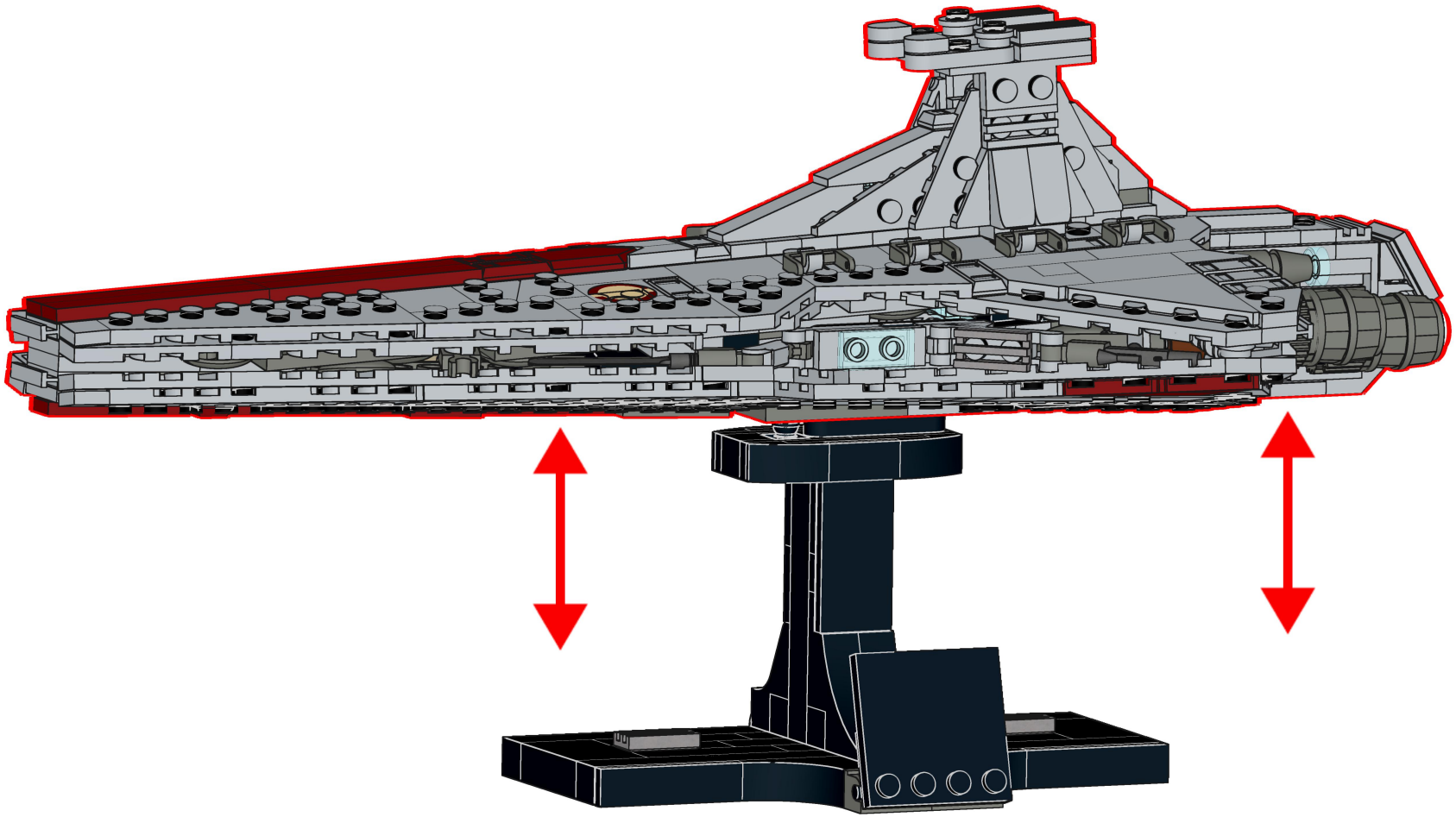

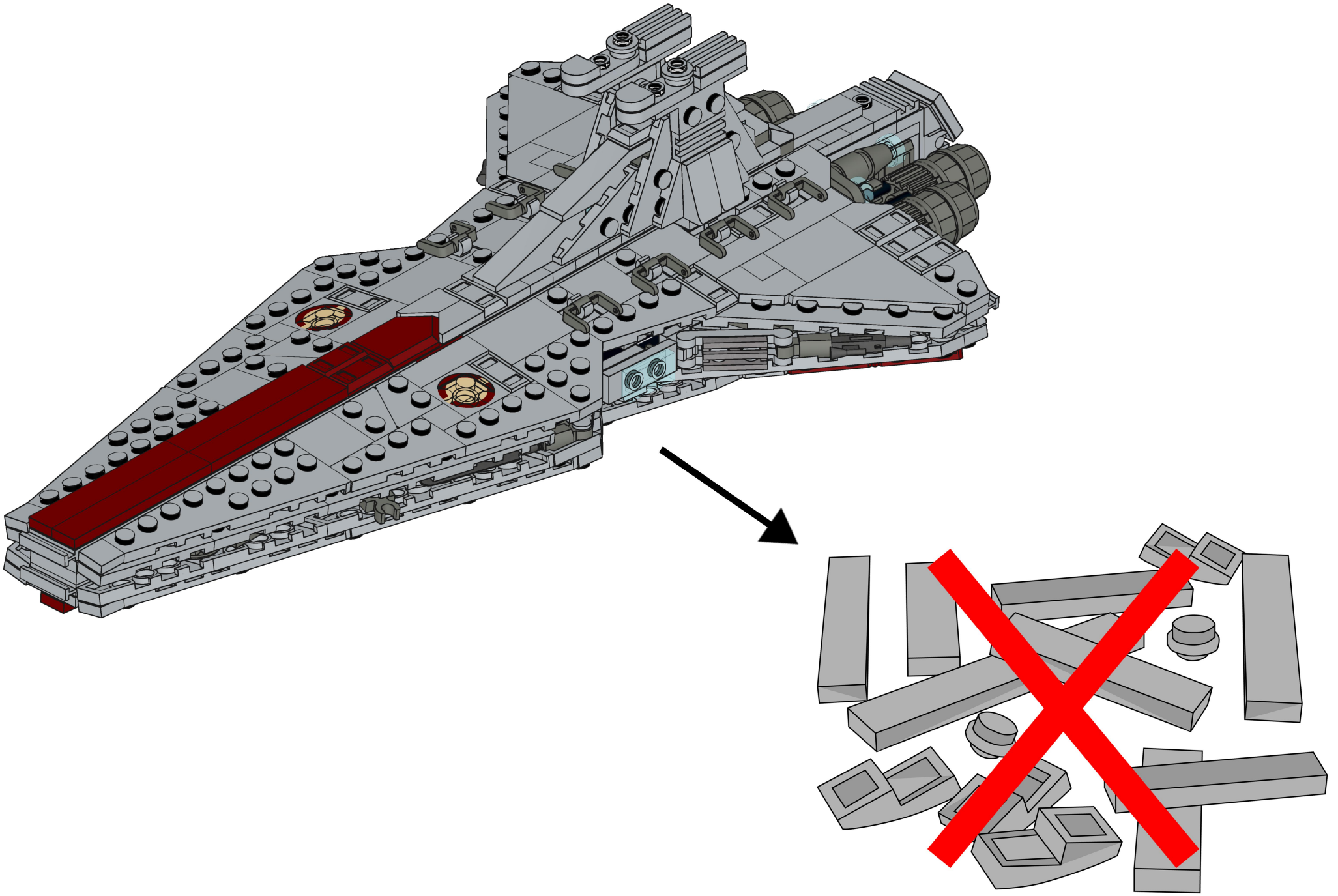

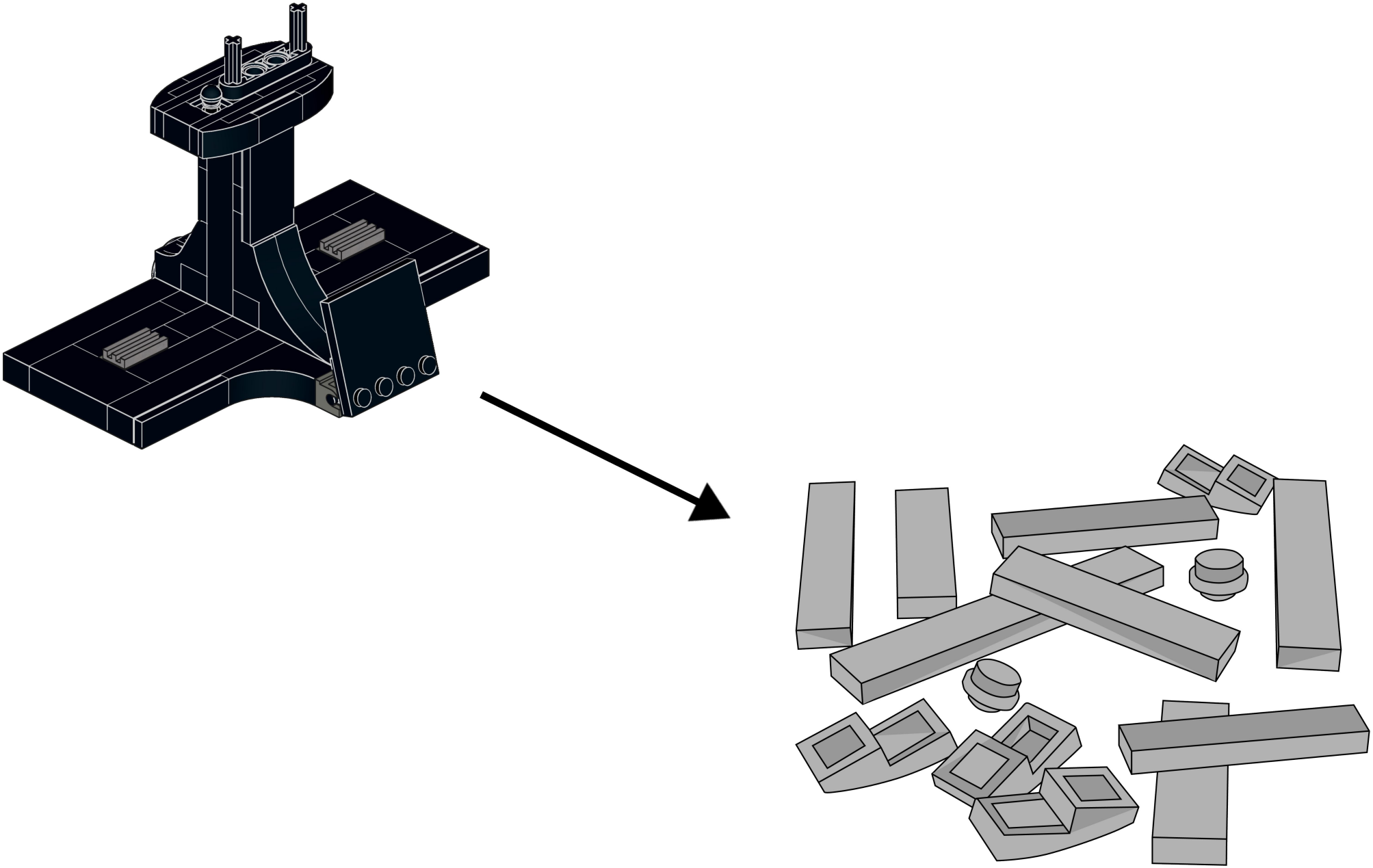



1

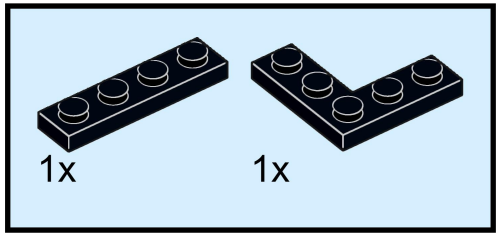

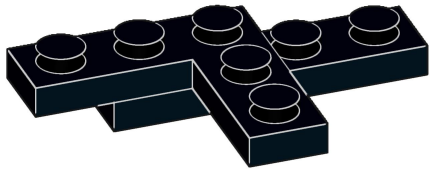

2

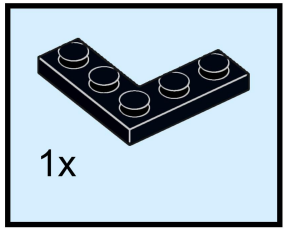

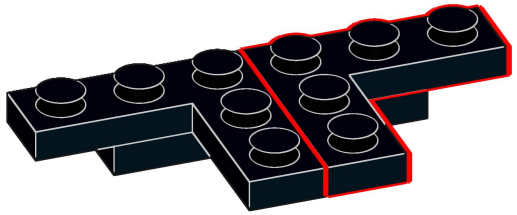

3

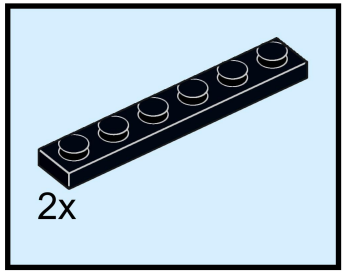

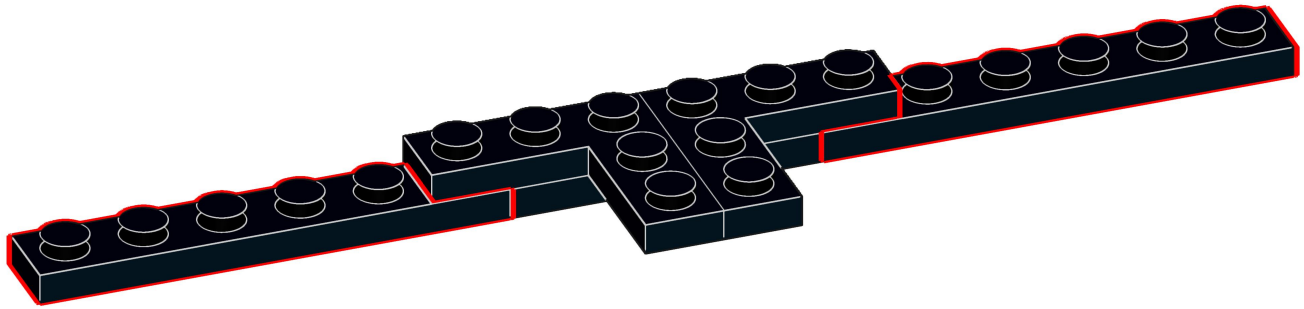

4

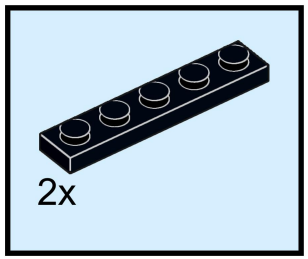

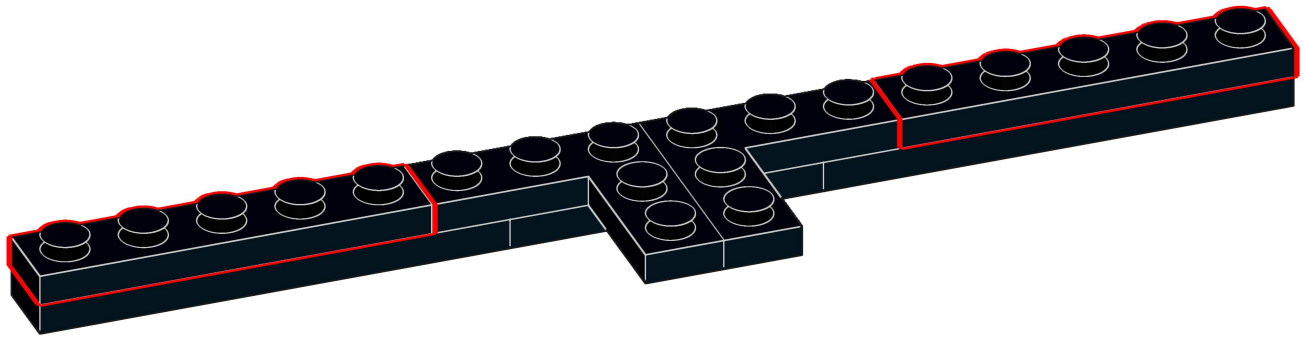

5

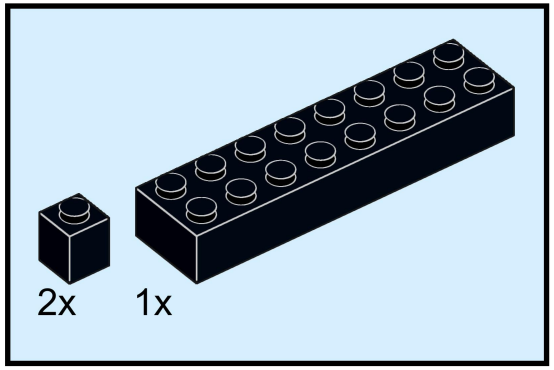

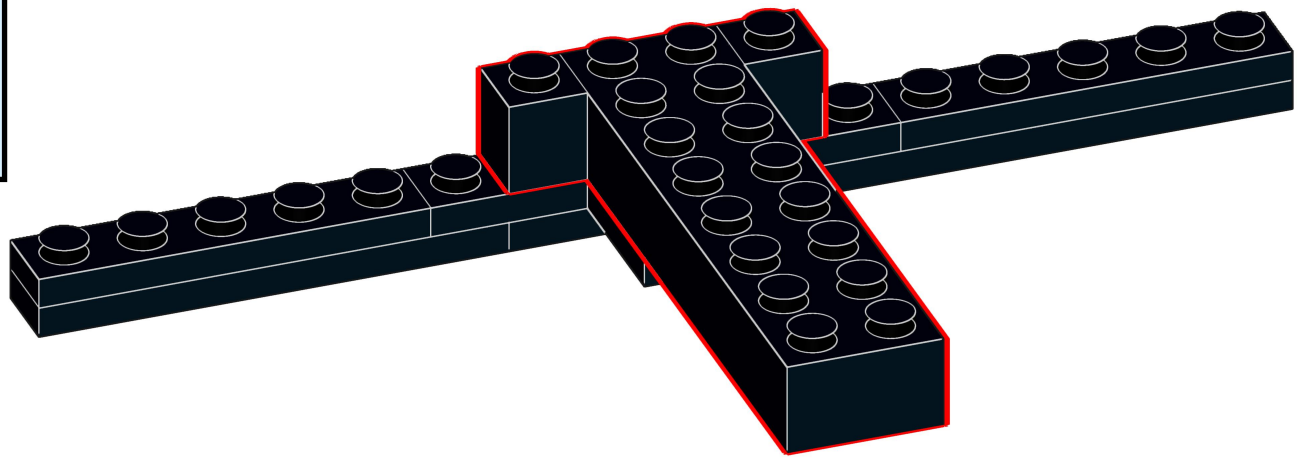

6

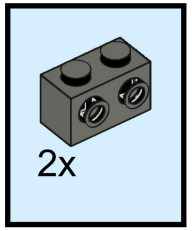

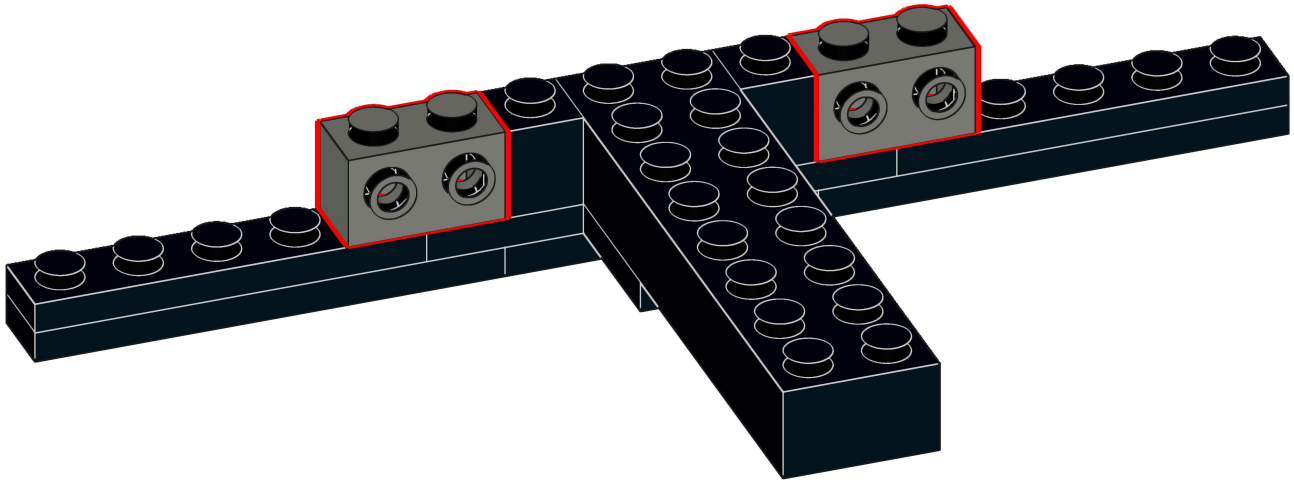

7

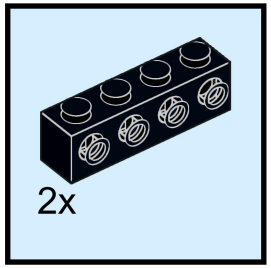

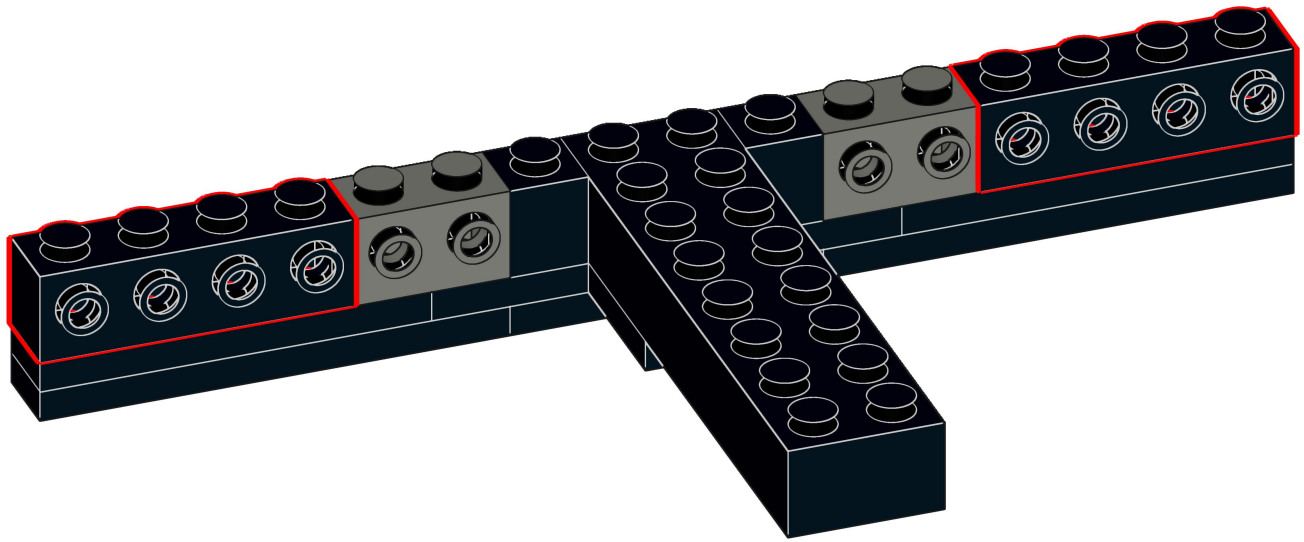

8

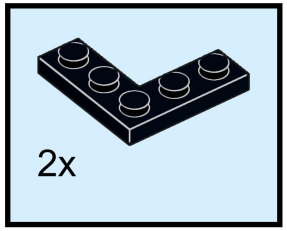

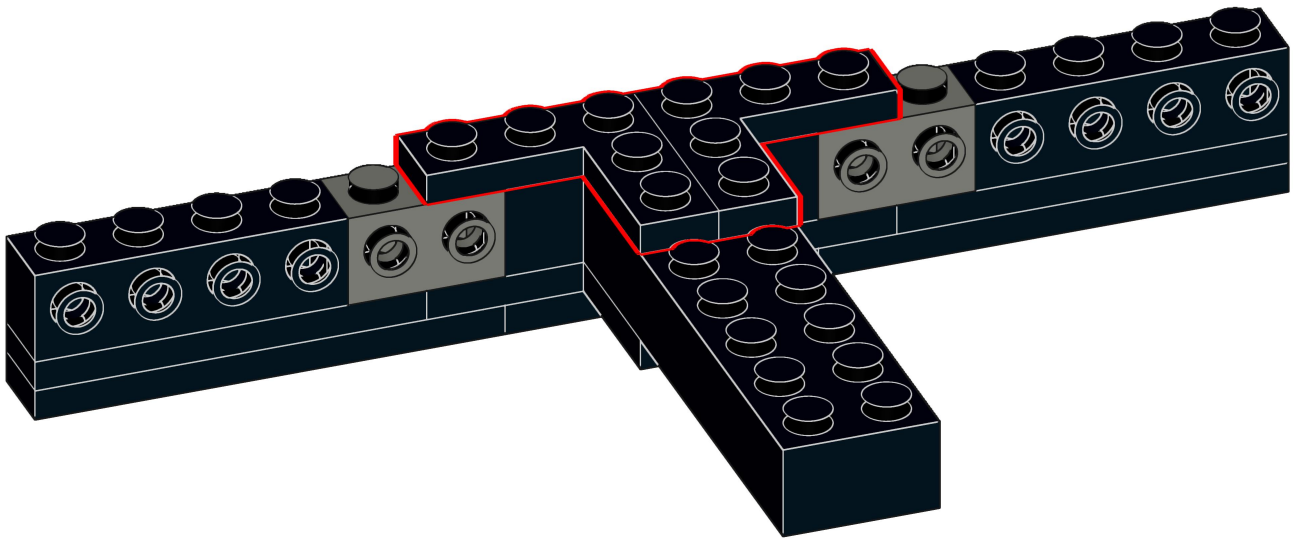

9

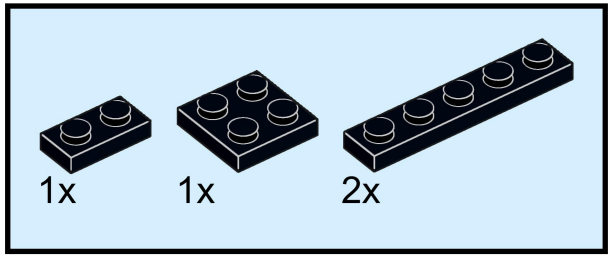

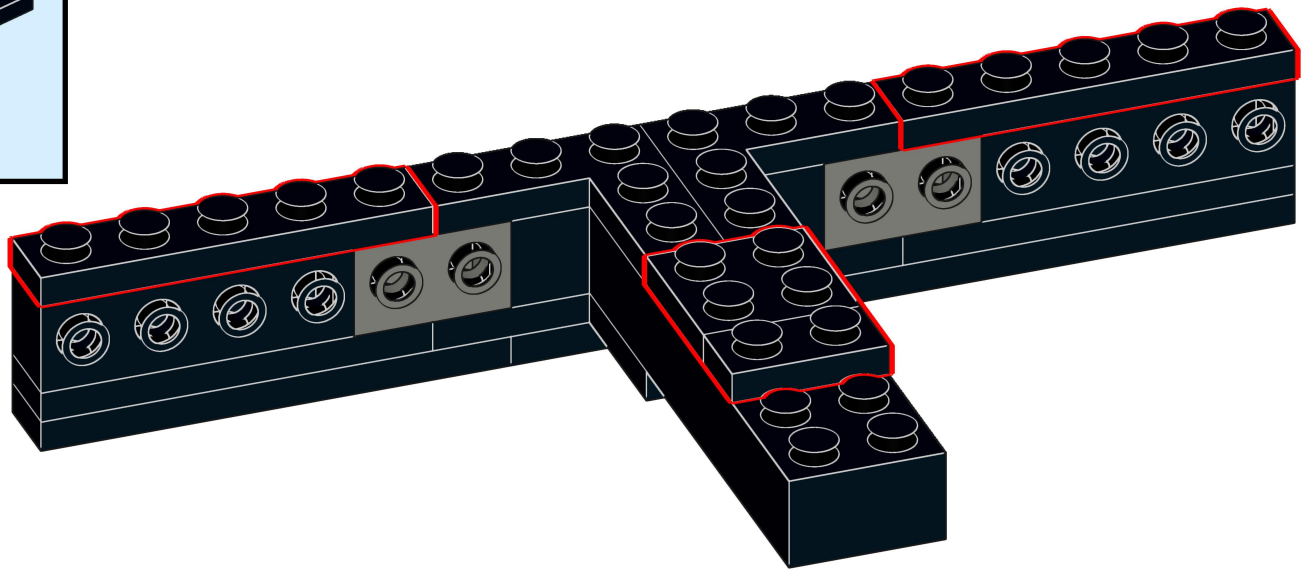

10

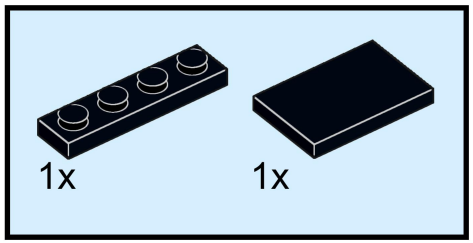

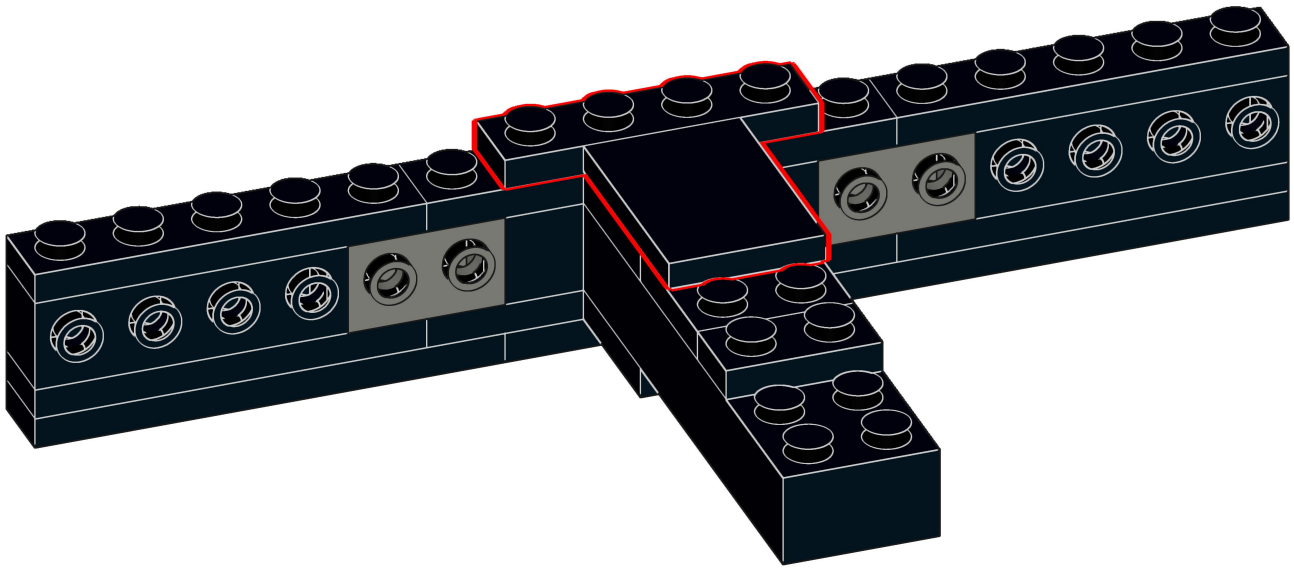

11

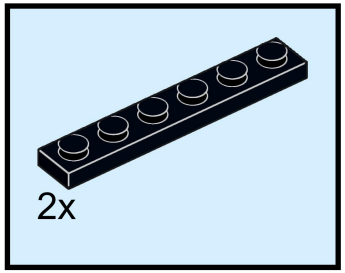

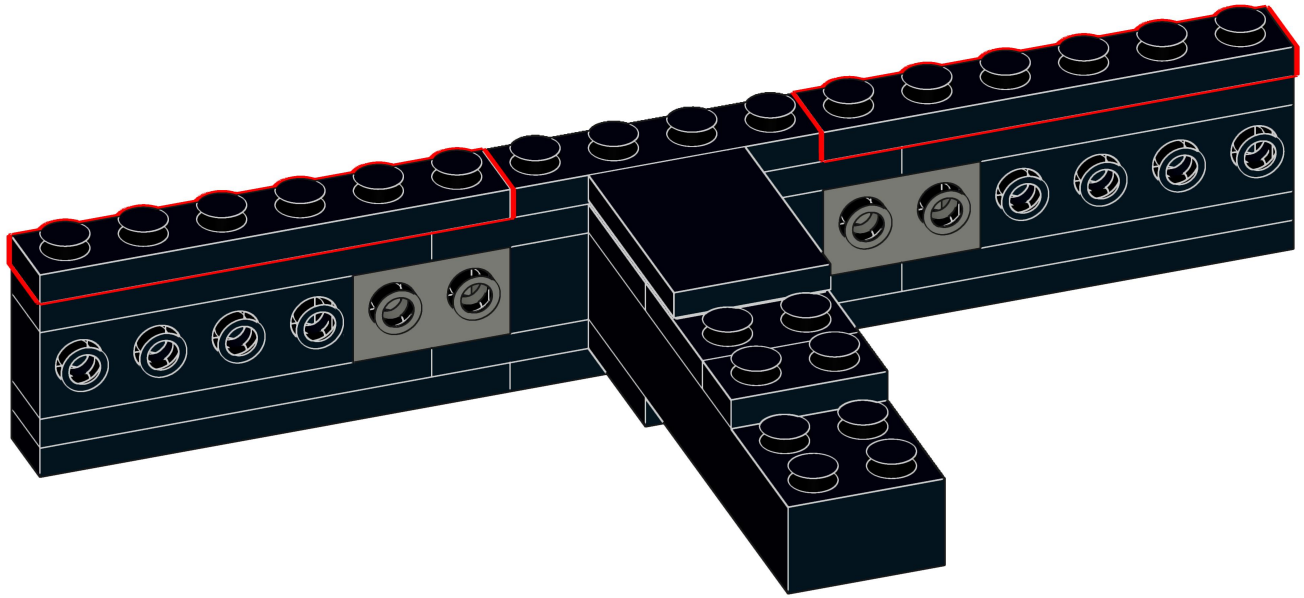

12

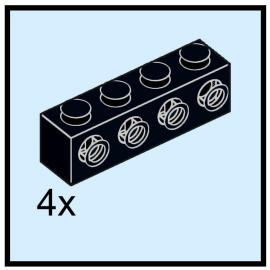

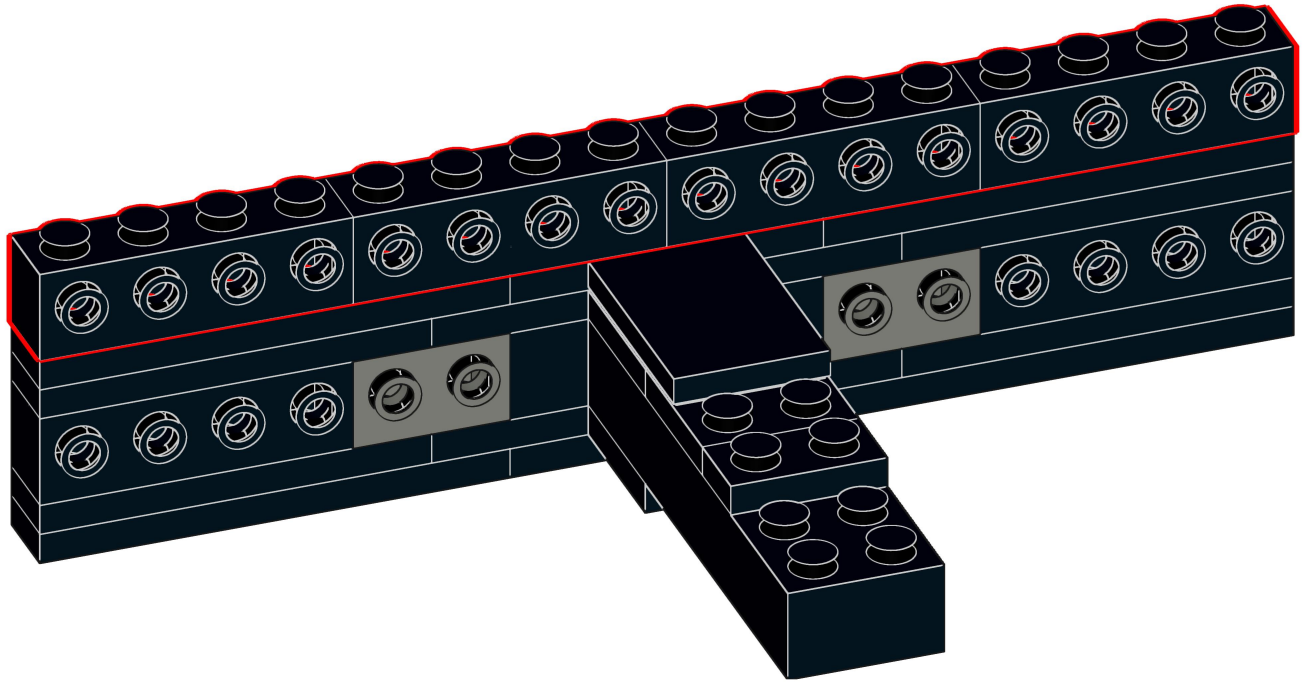

13

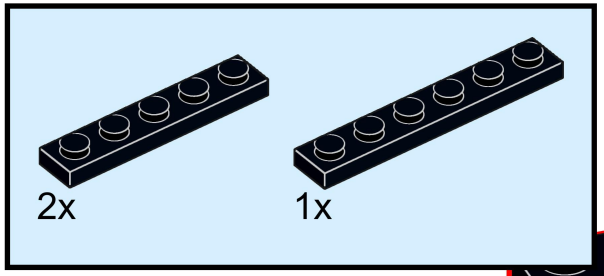

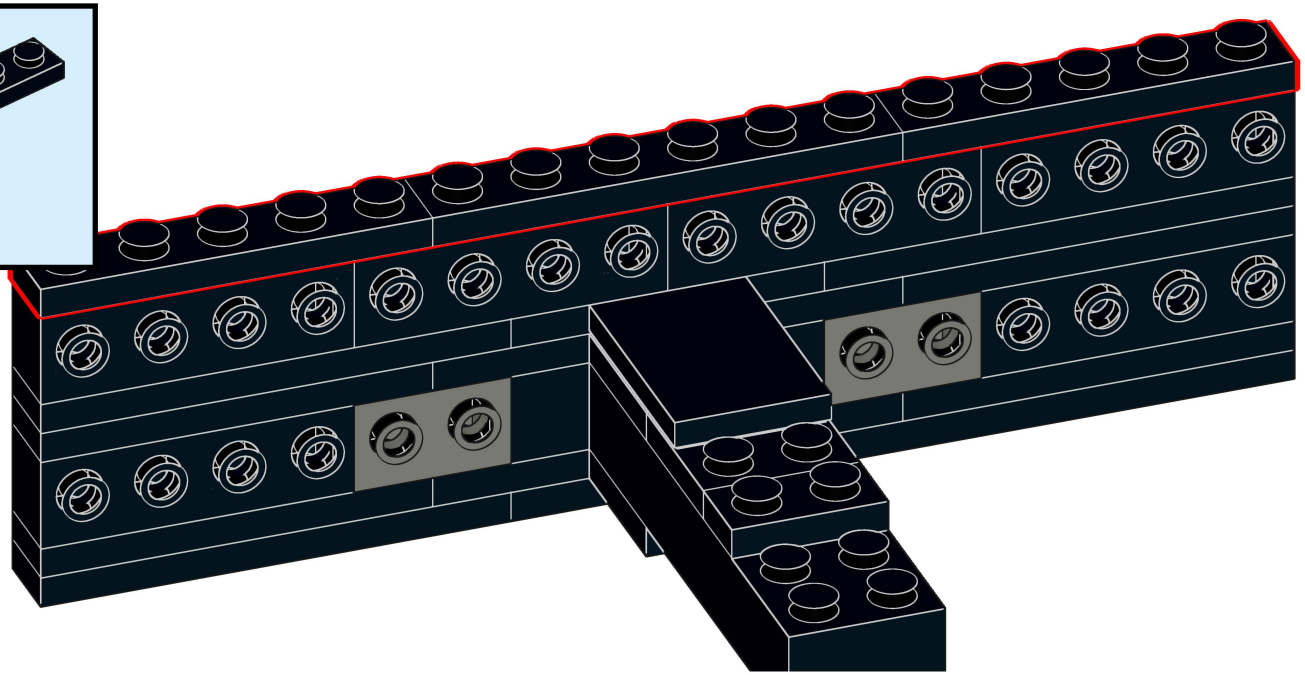

14

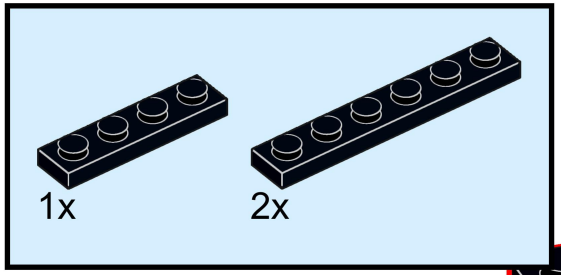

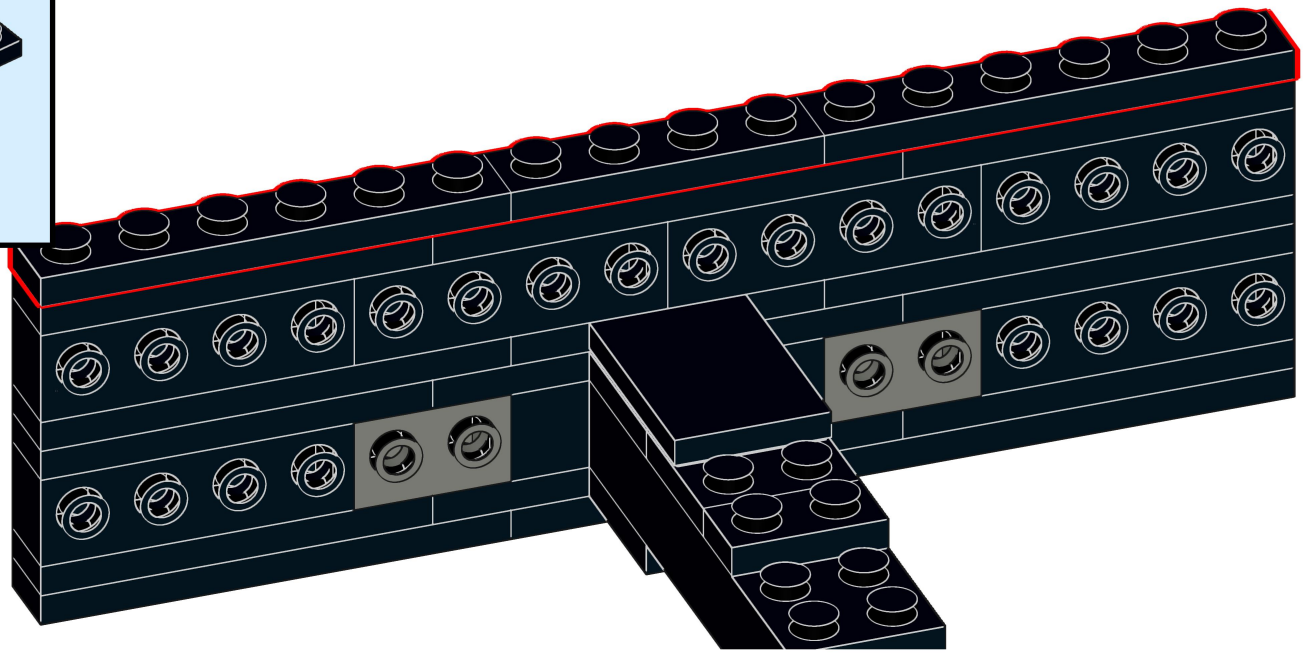

15

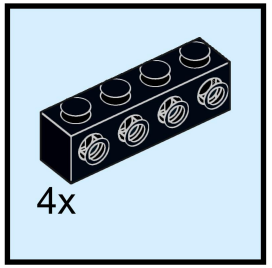

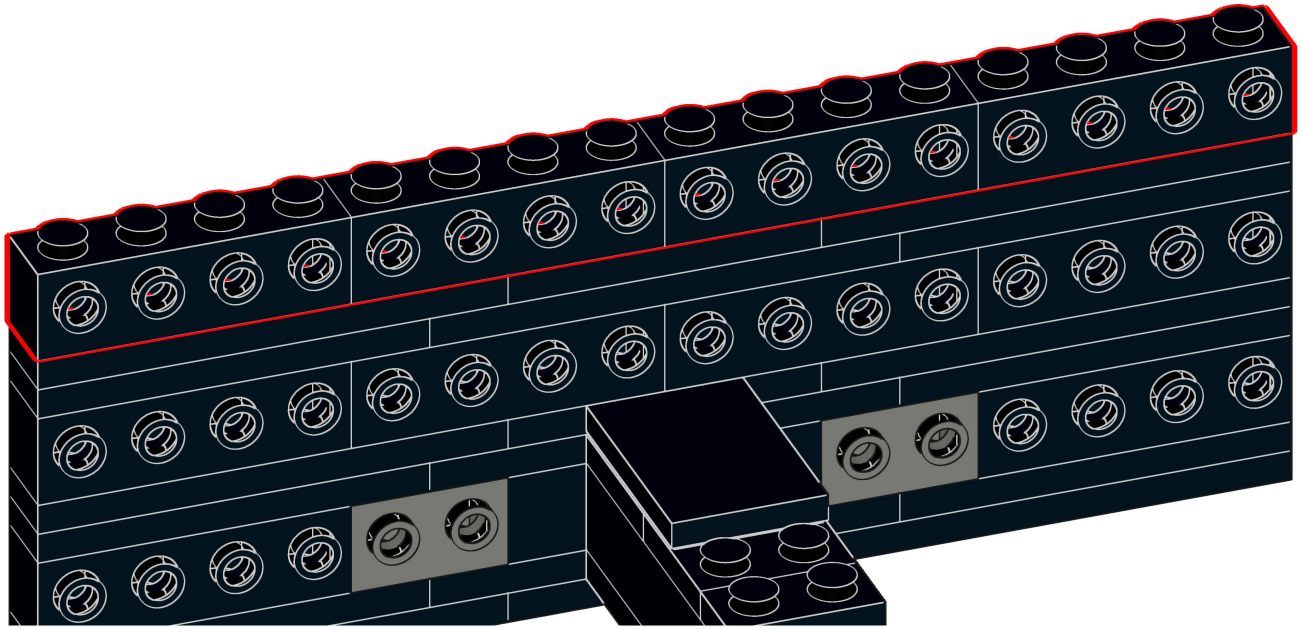

16

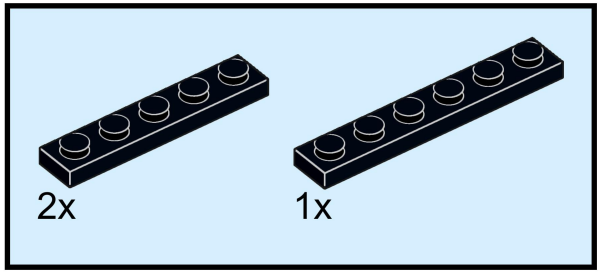

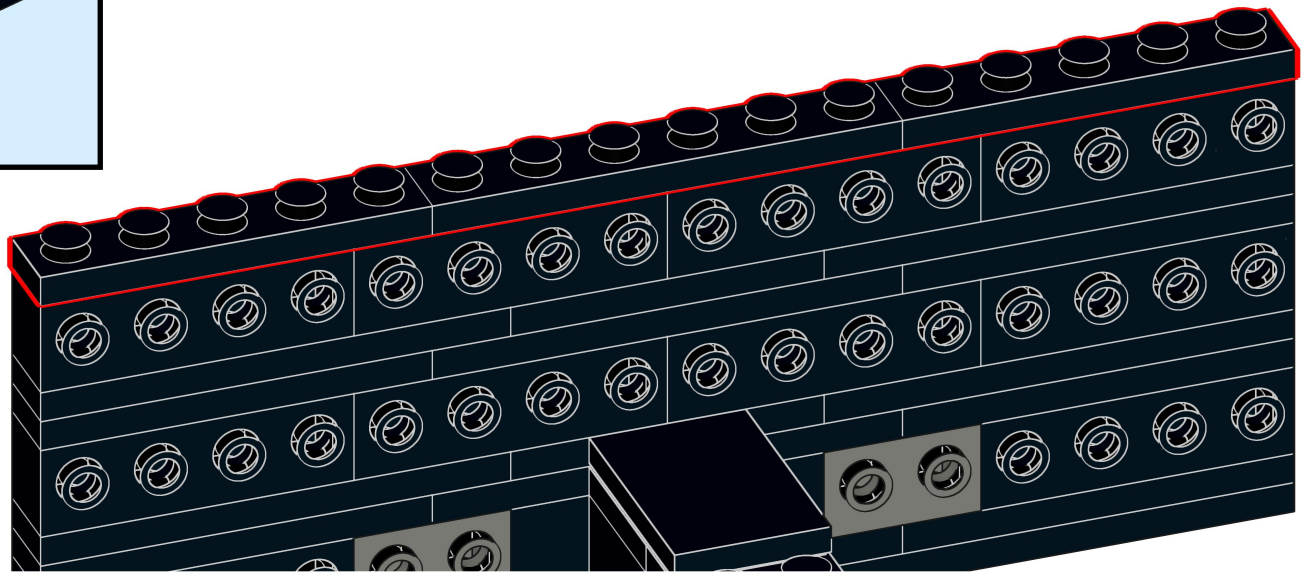

17

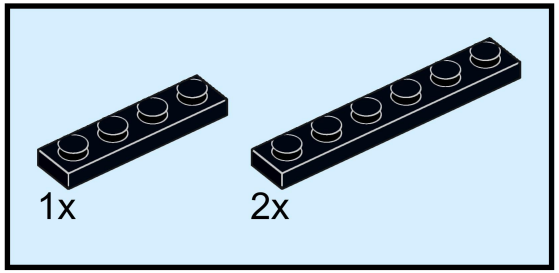

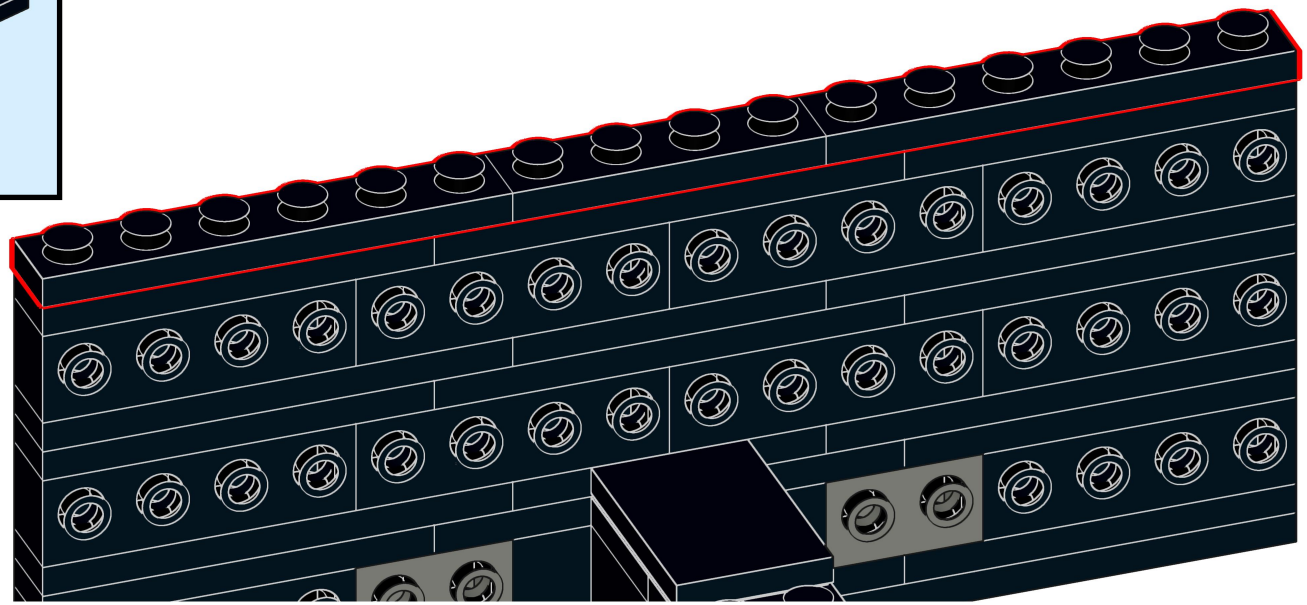

18

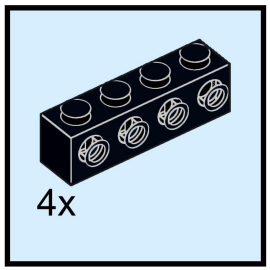

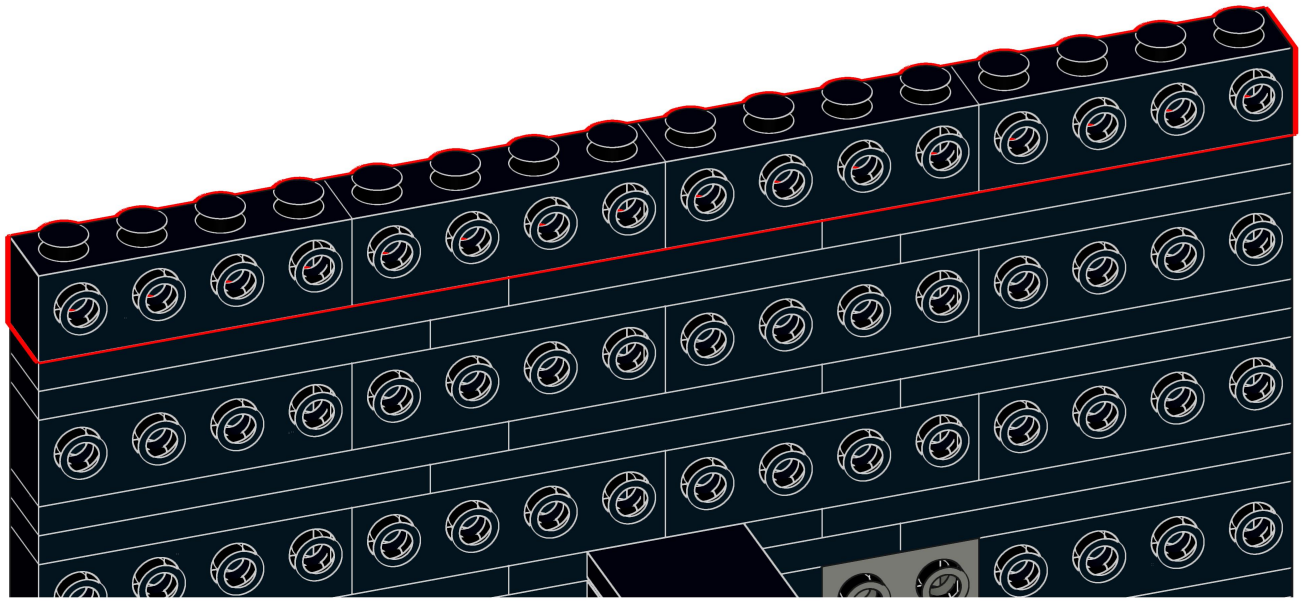

19

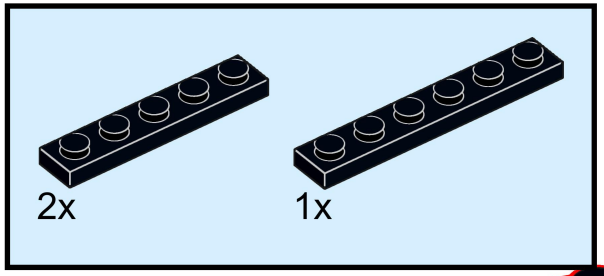

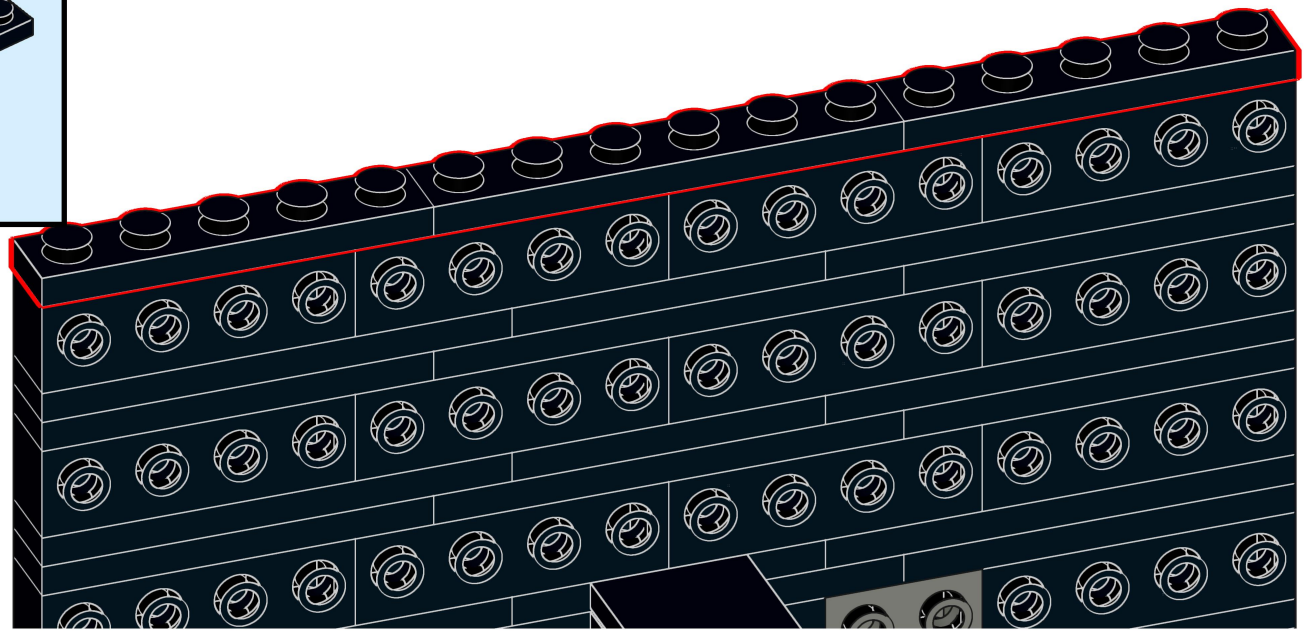

20

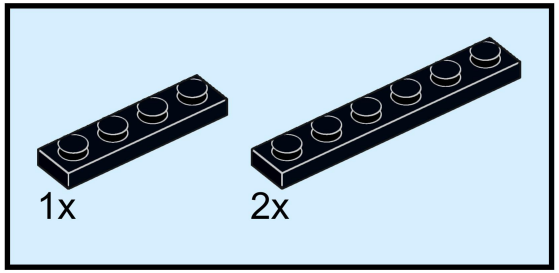

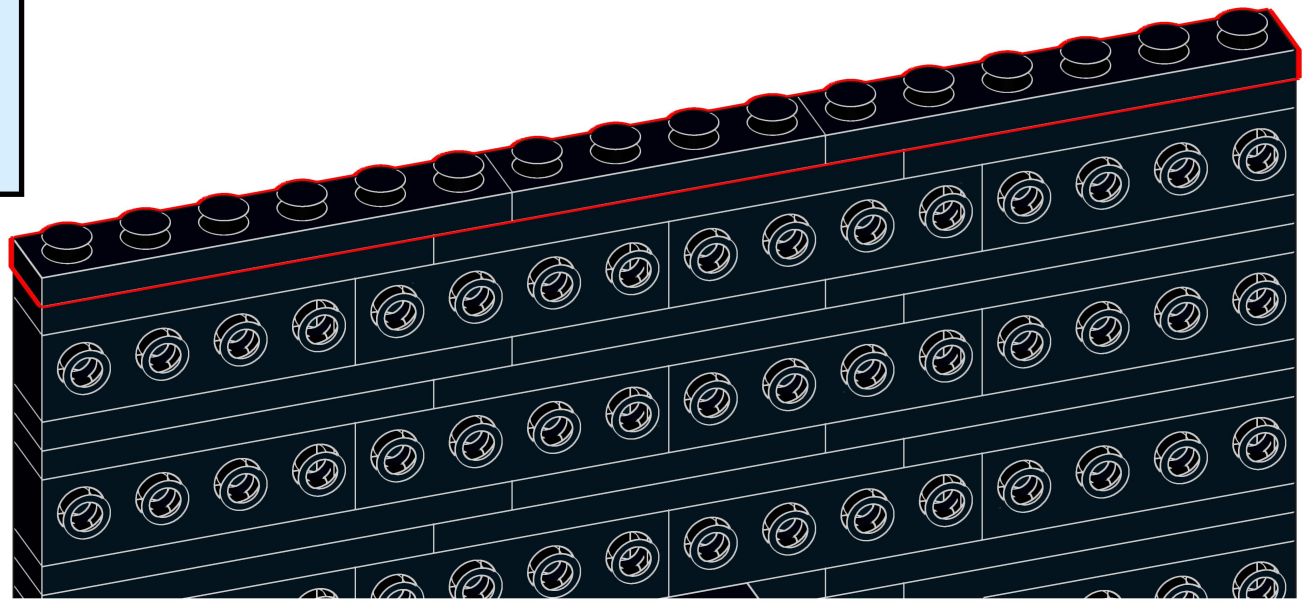

21

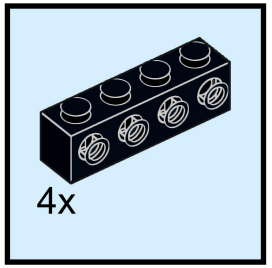

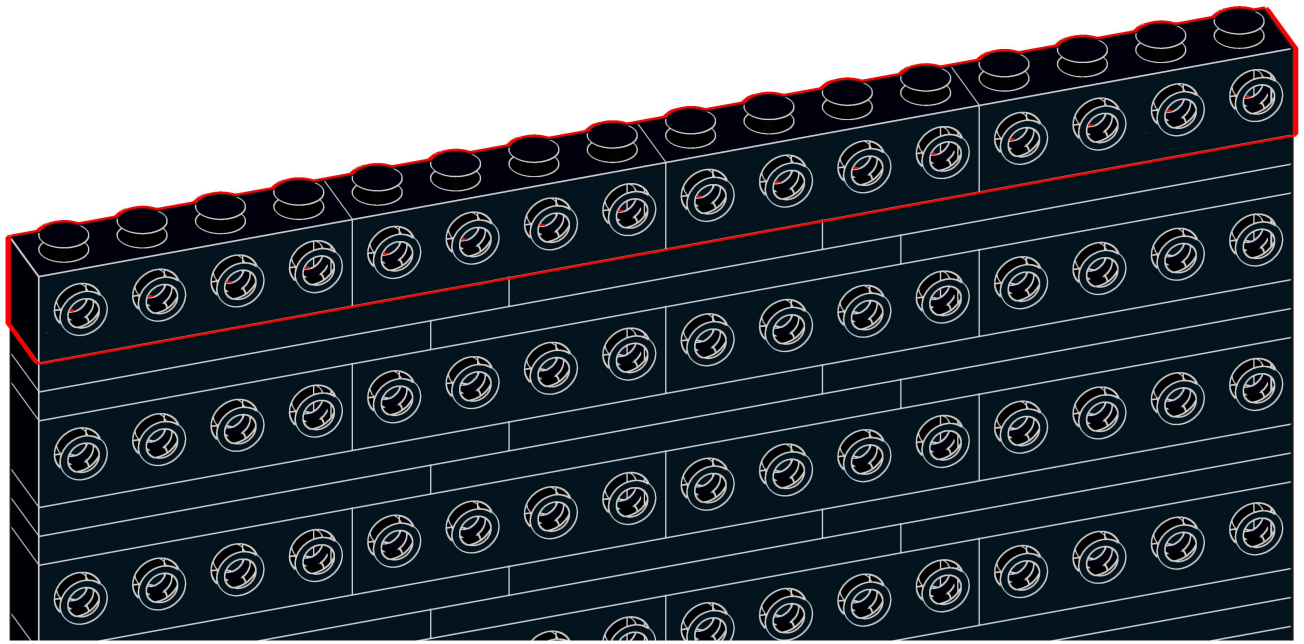

22

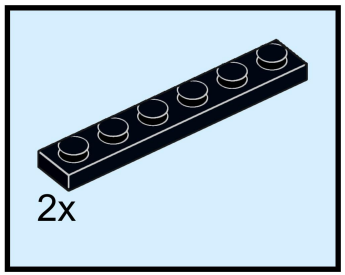

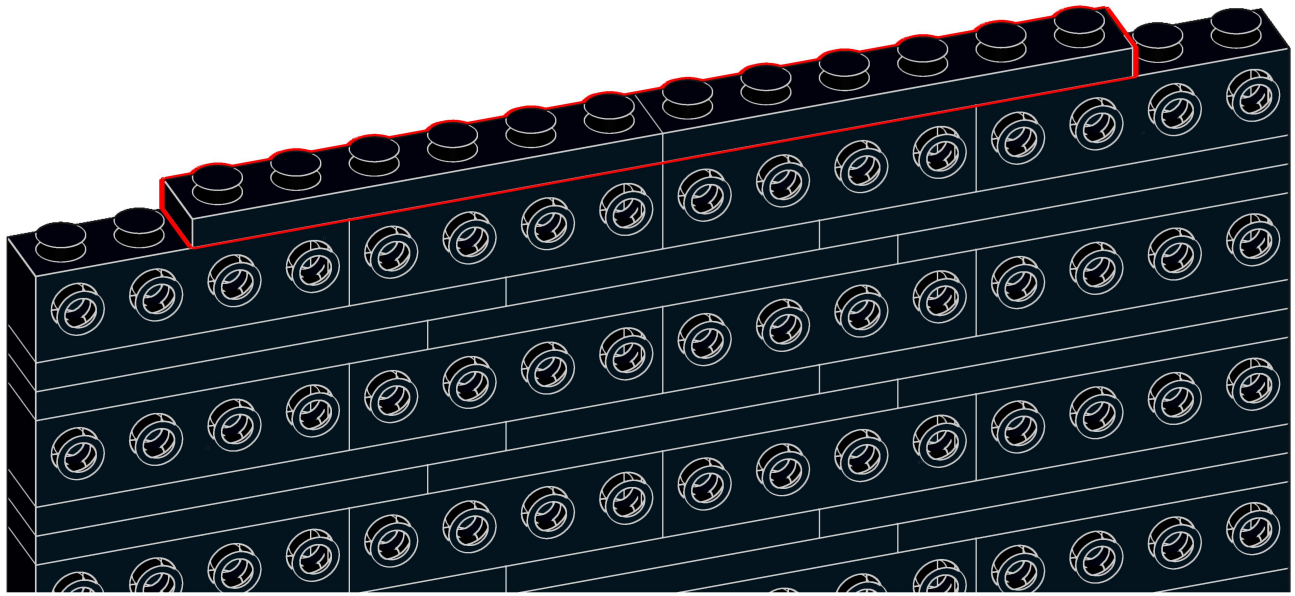

23

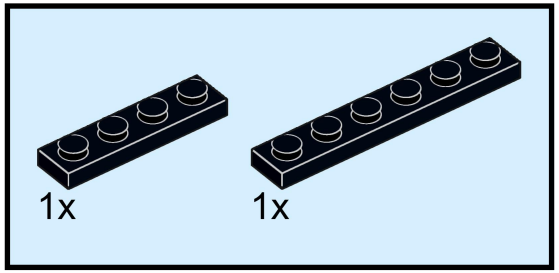

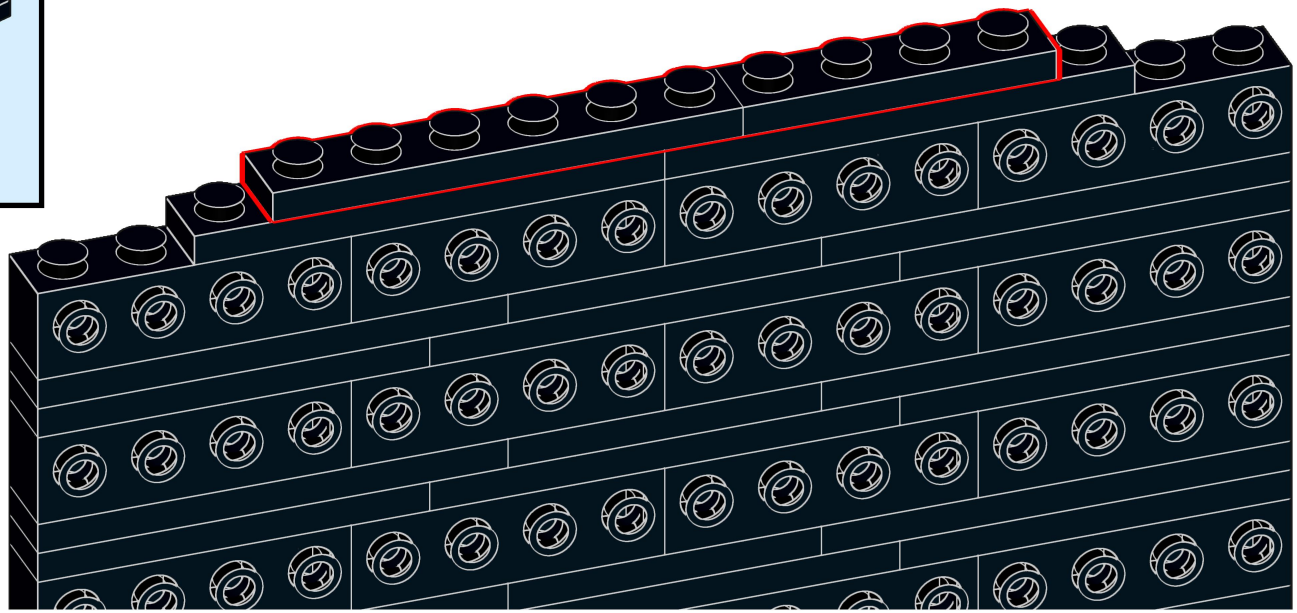

24

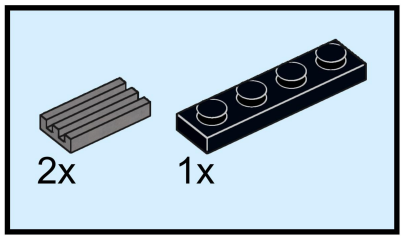

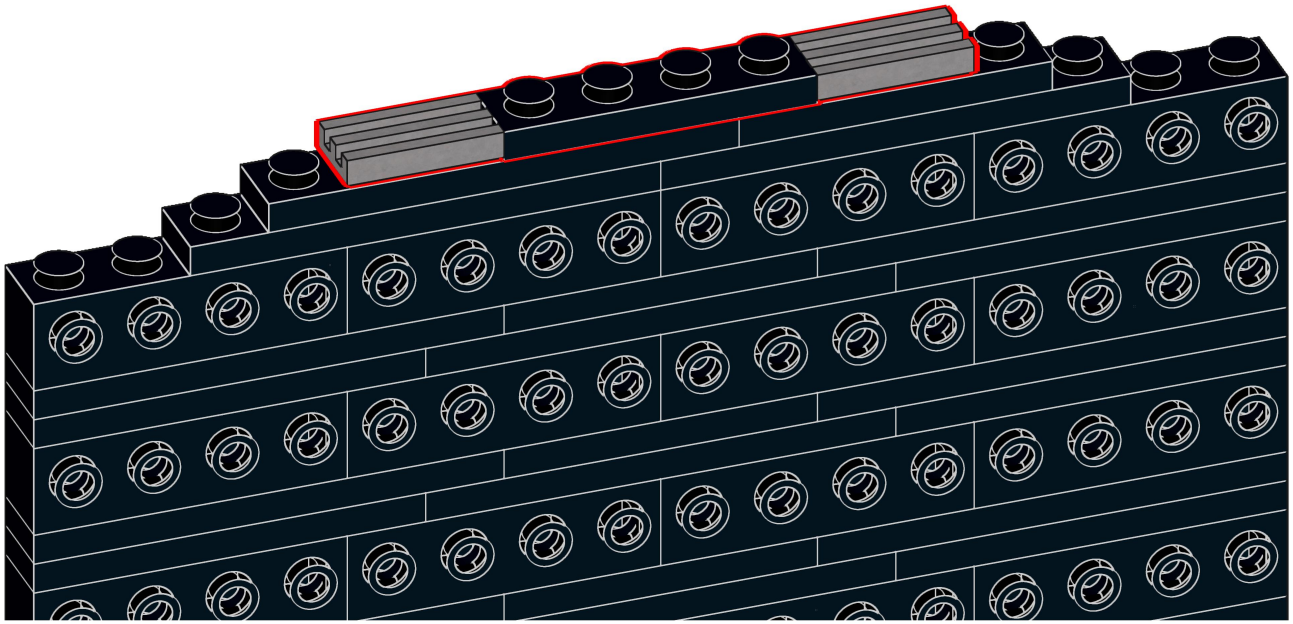

25

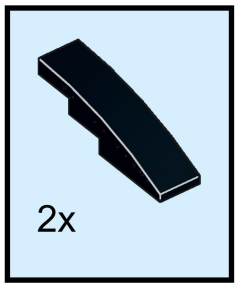

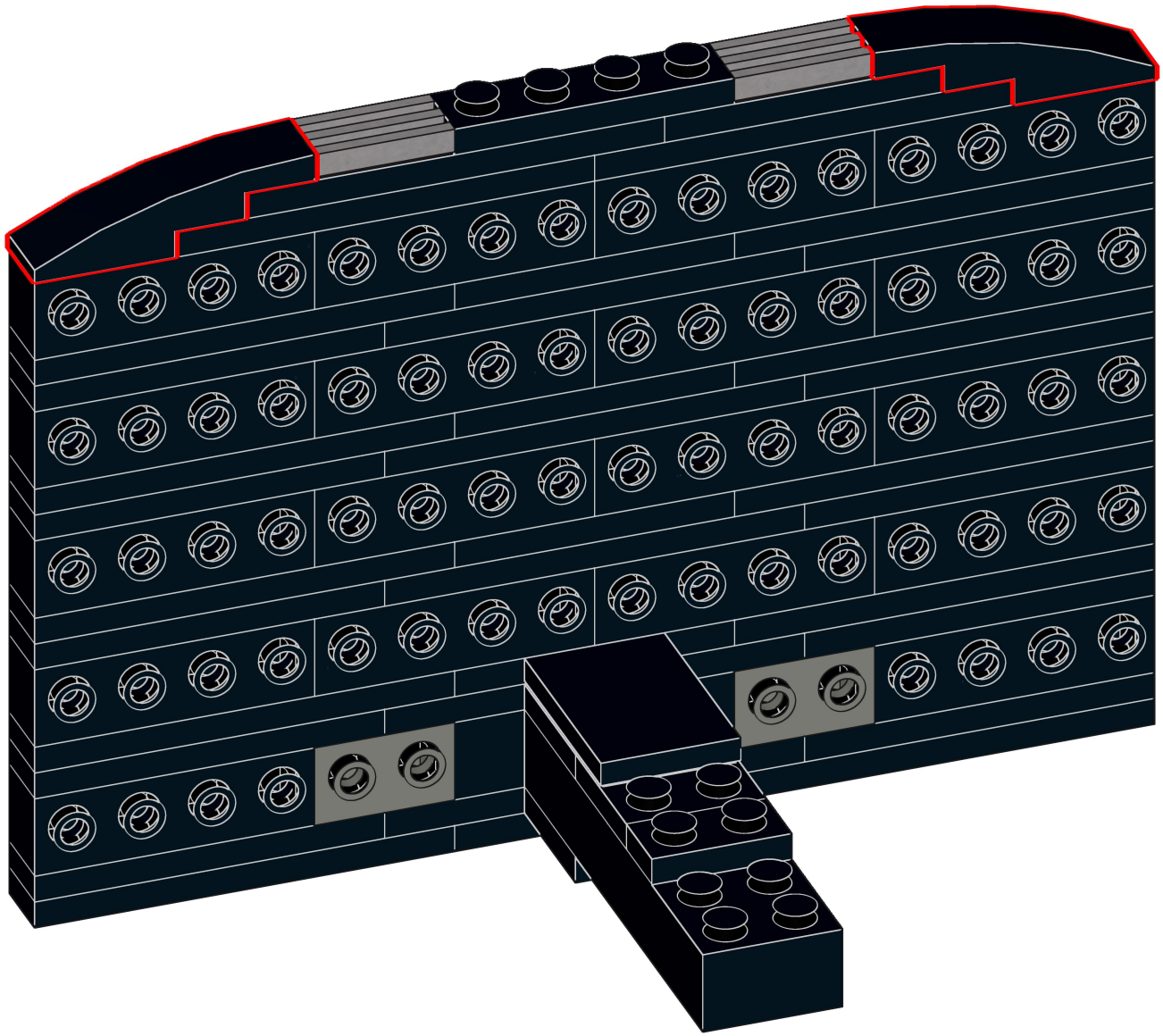

26

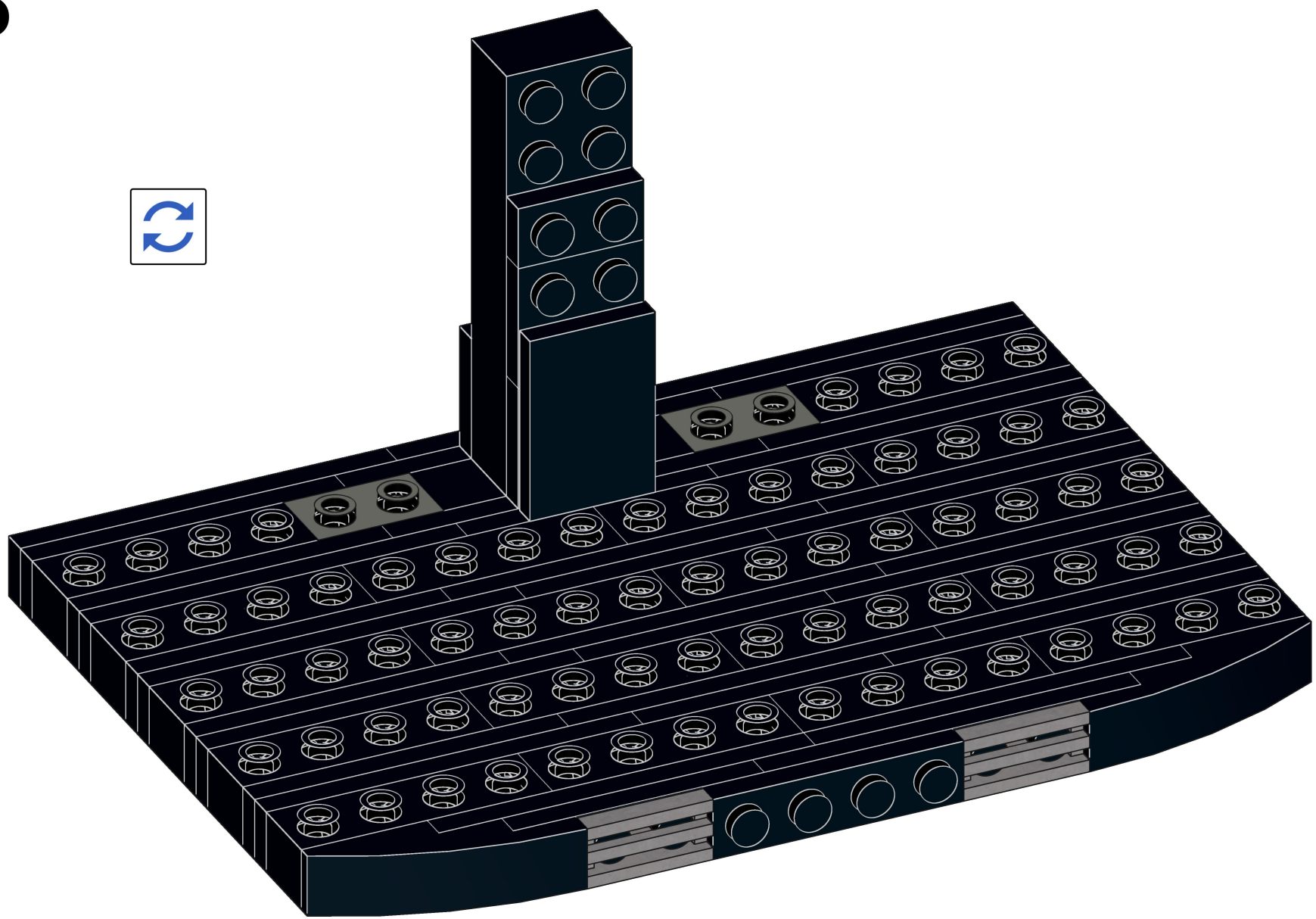

27

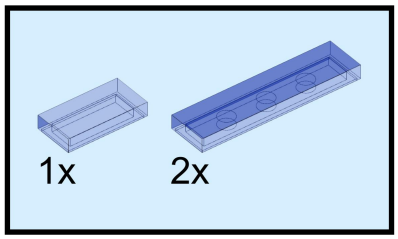

28

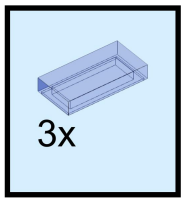

29

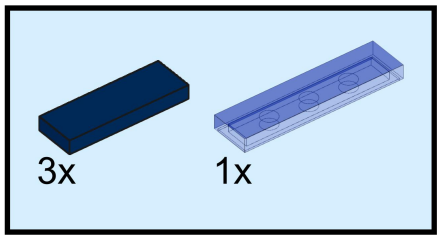

30

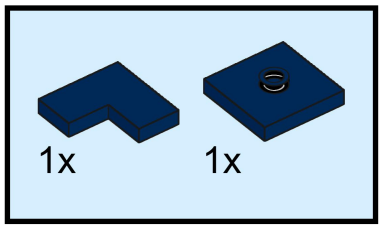

31

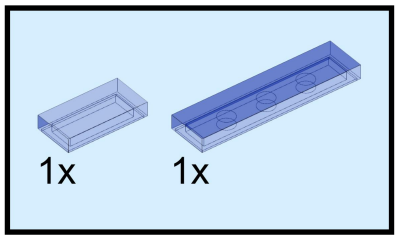

32

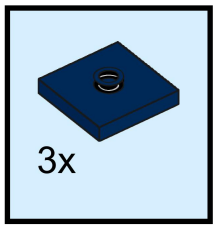

33

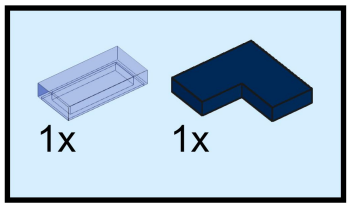

34

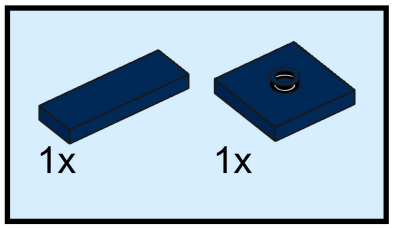

35

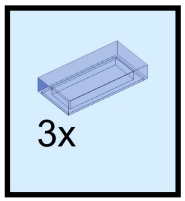

36

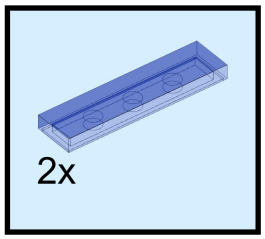

37

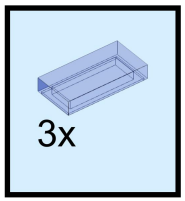

38

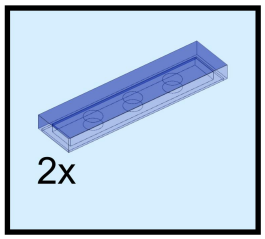

39

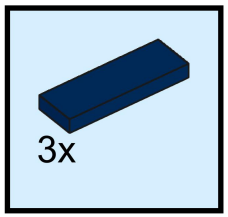

40

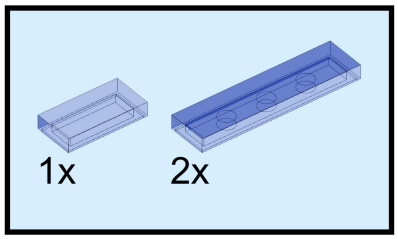

41

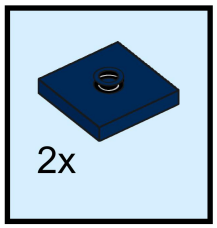

42

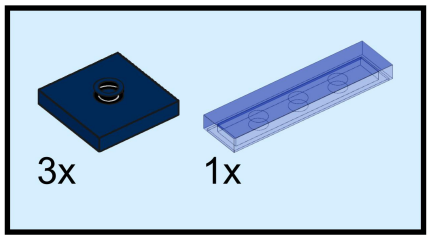

43

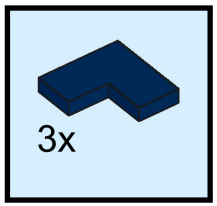

44

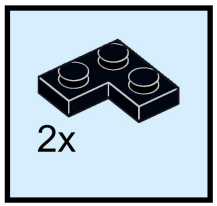

45

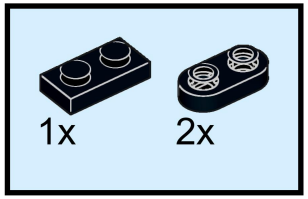

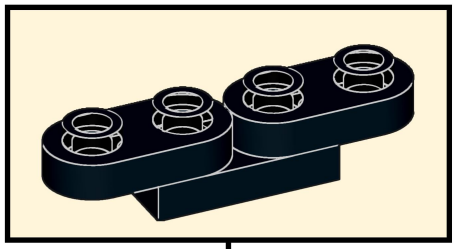

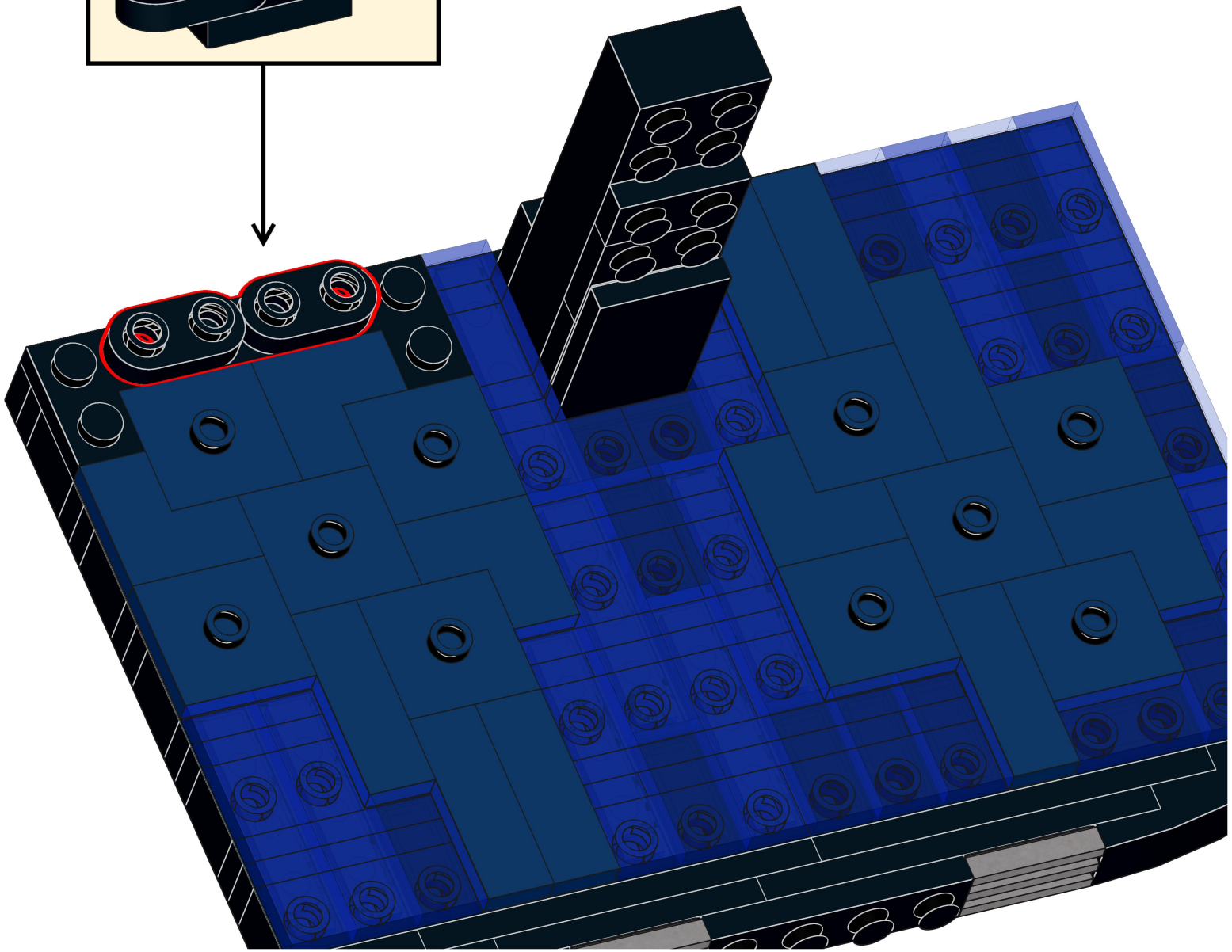

46

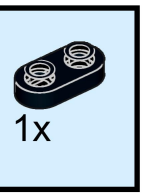

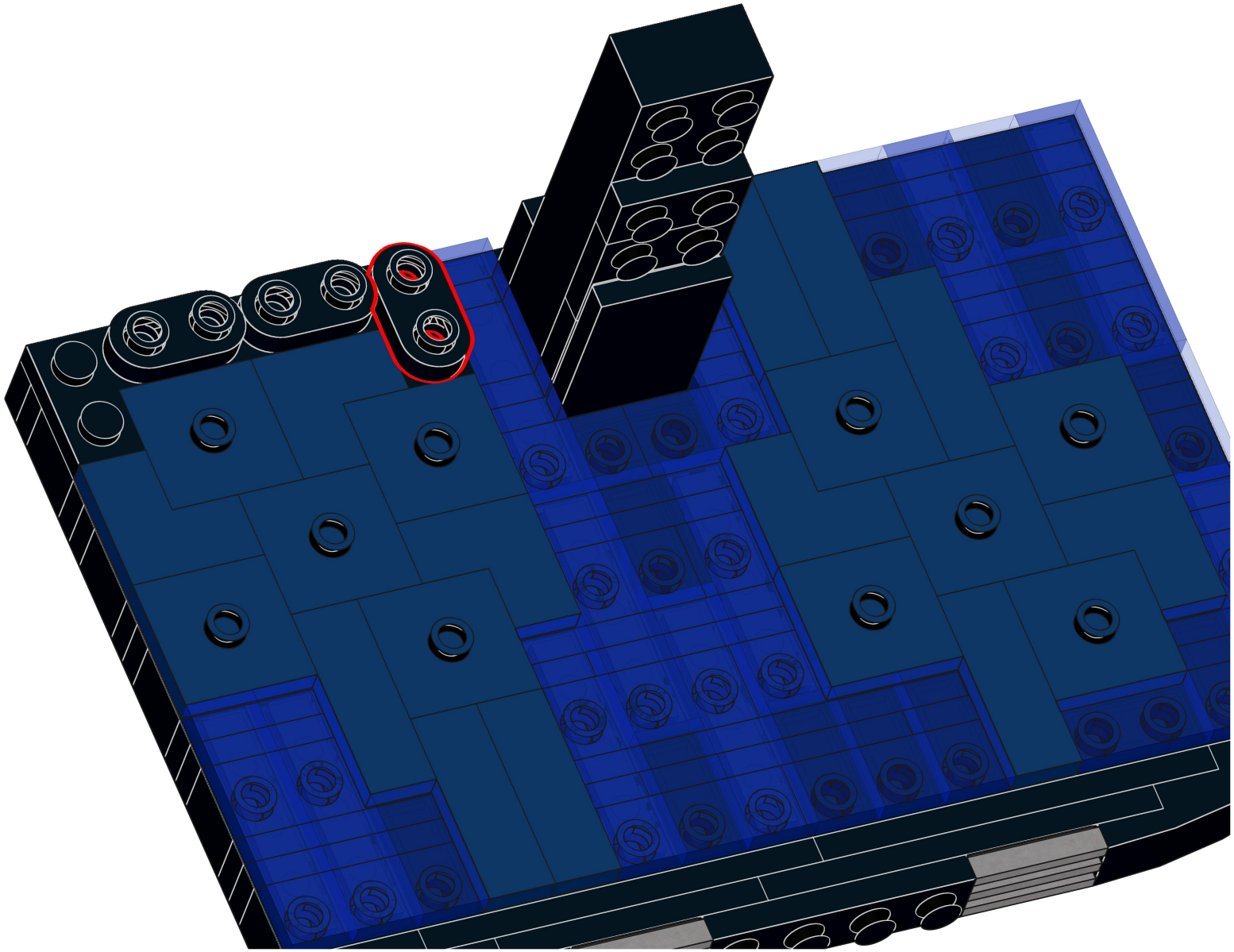

47

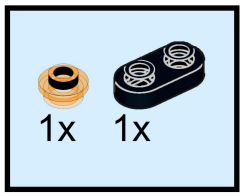

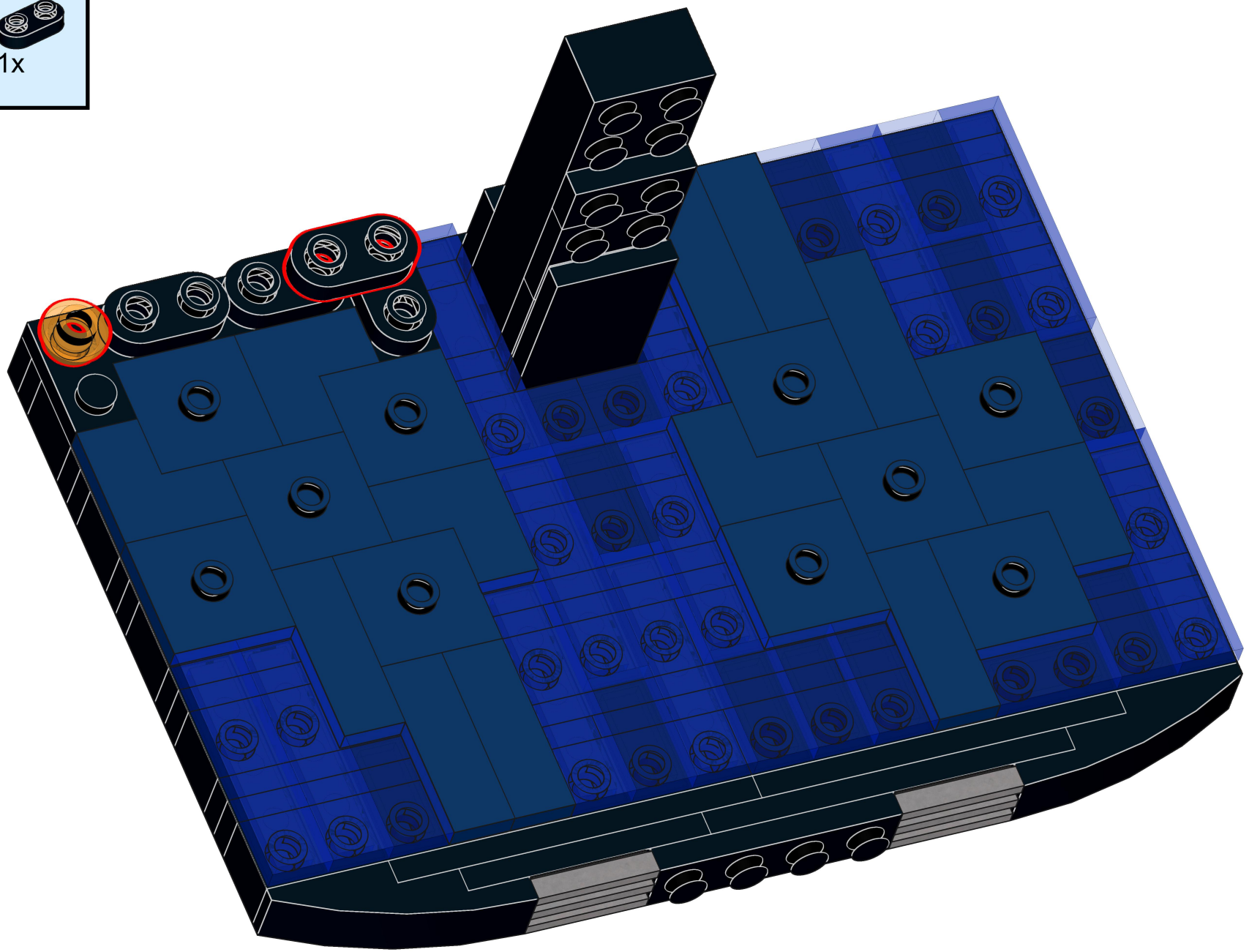

48

4x

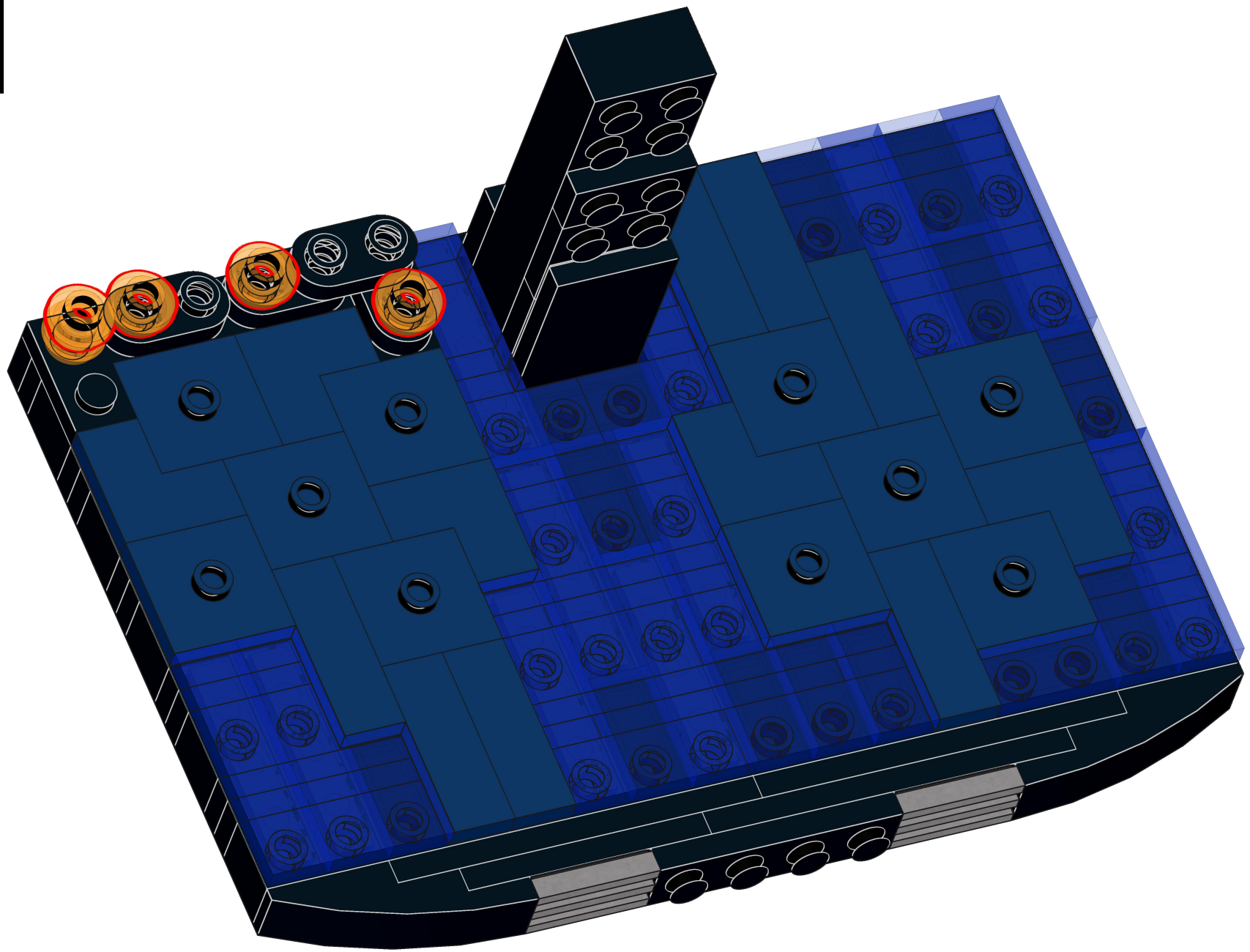

49

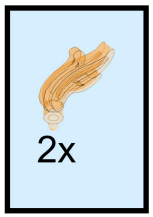

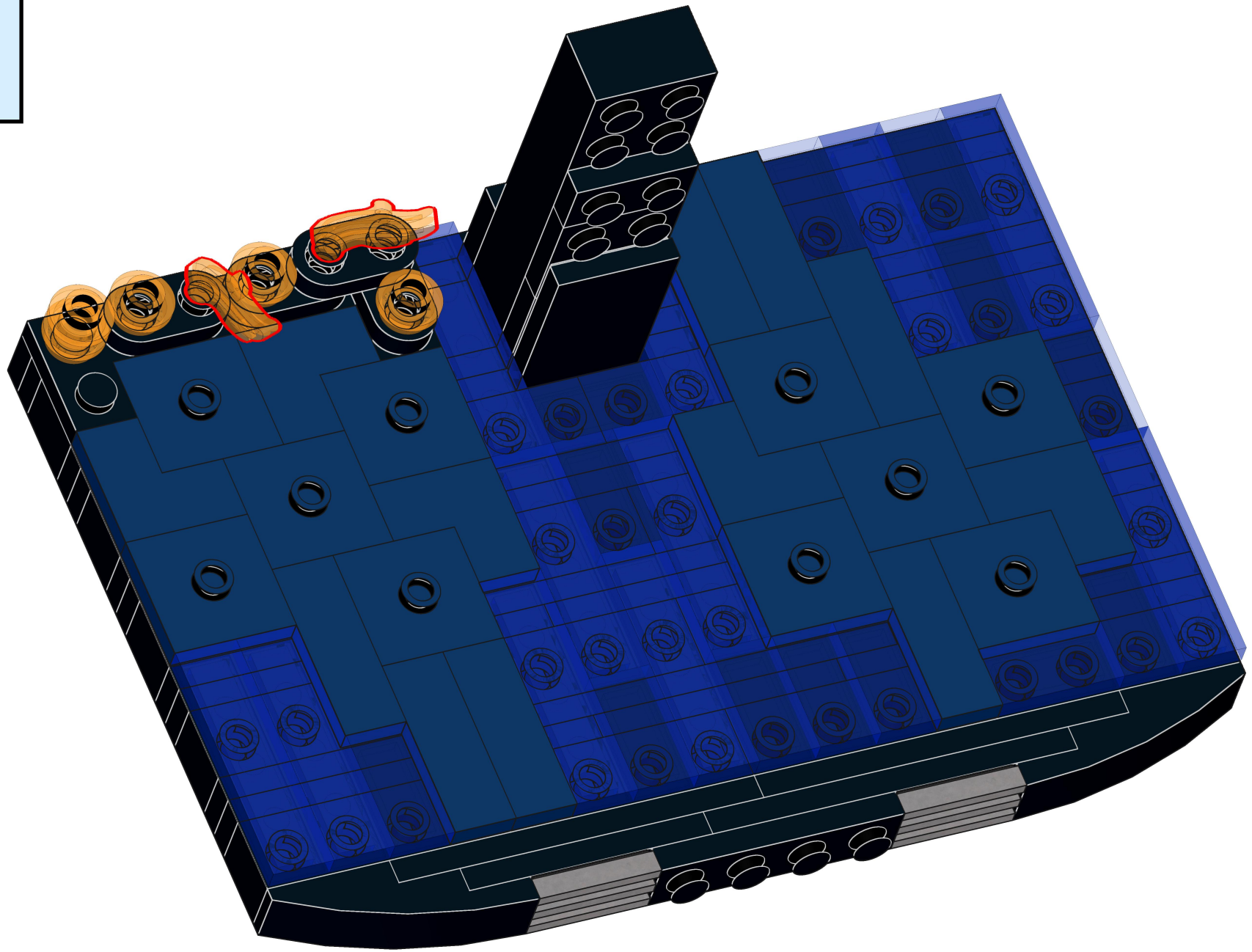

50

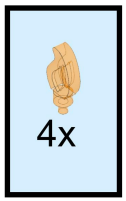

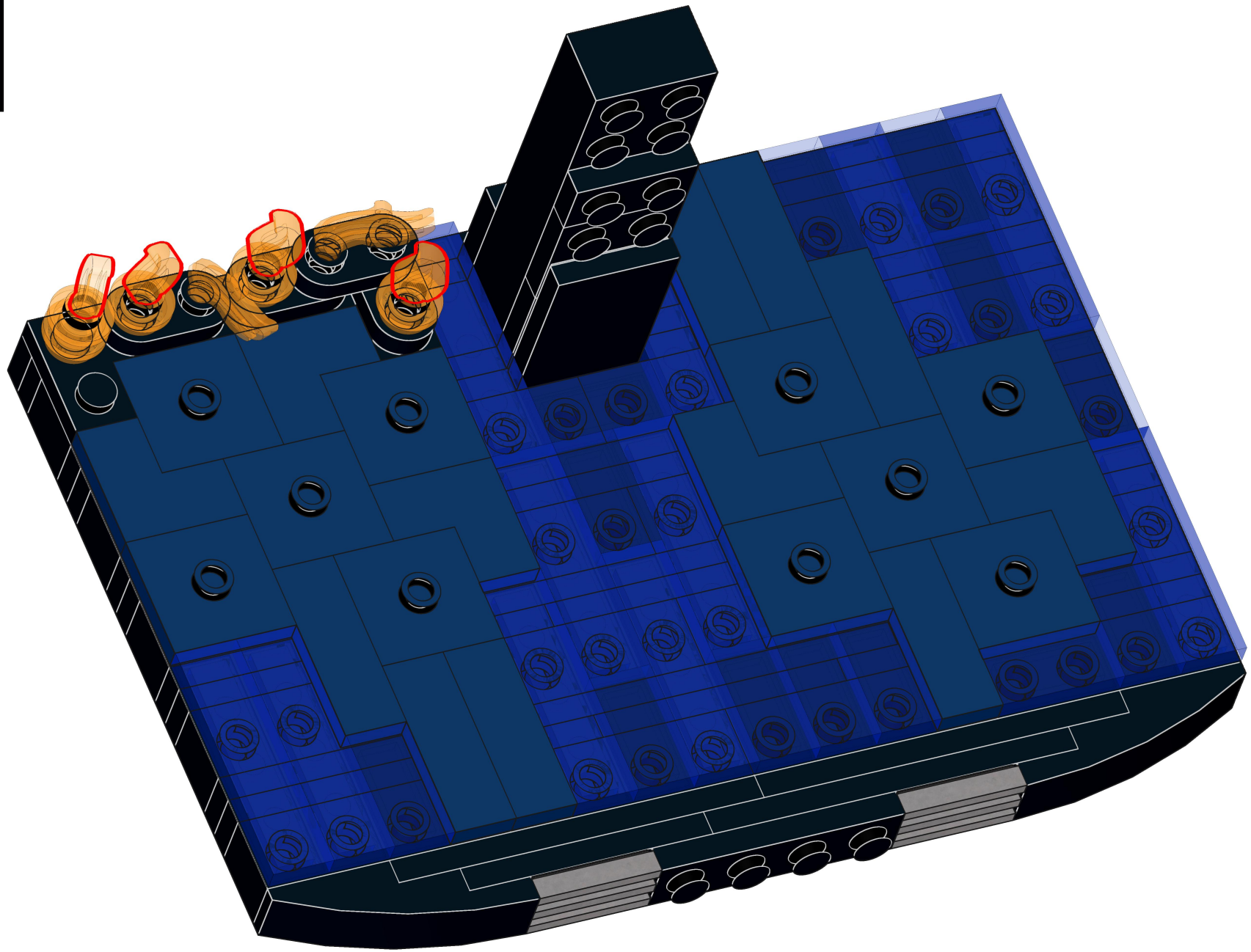

51

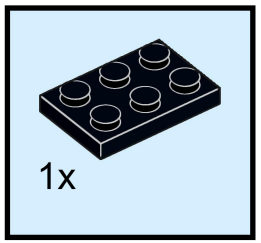



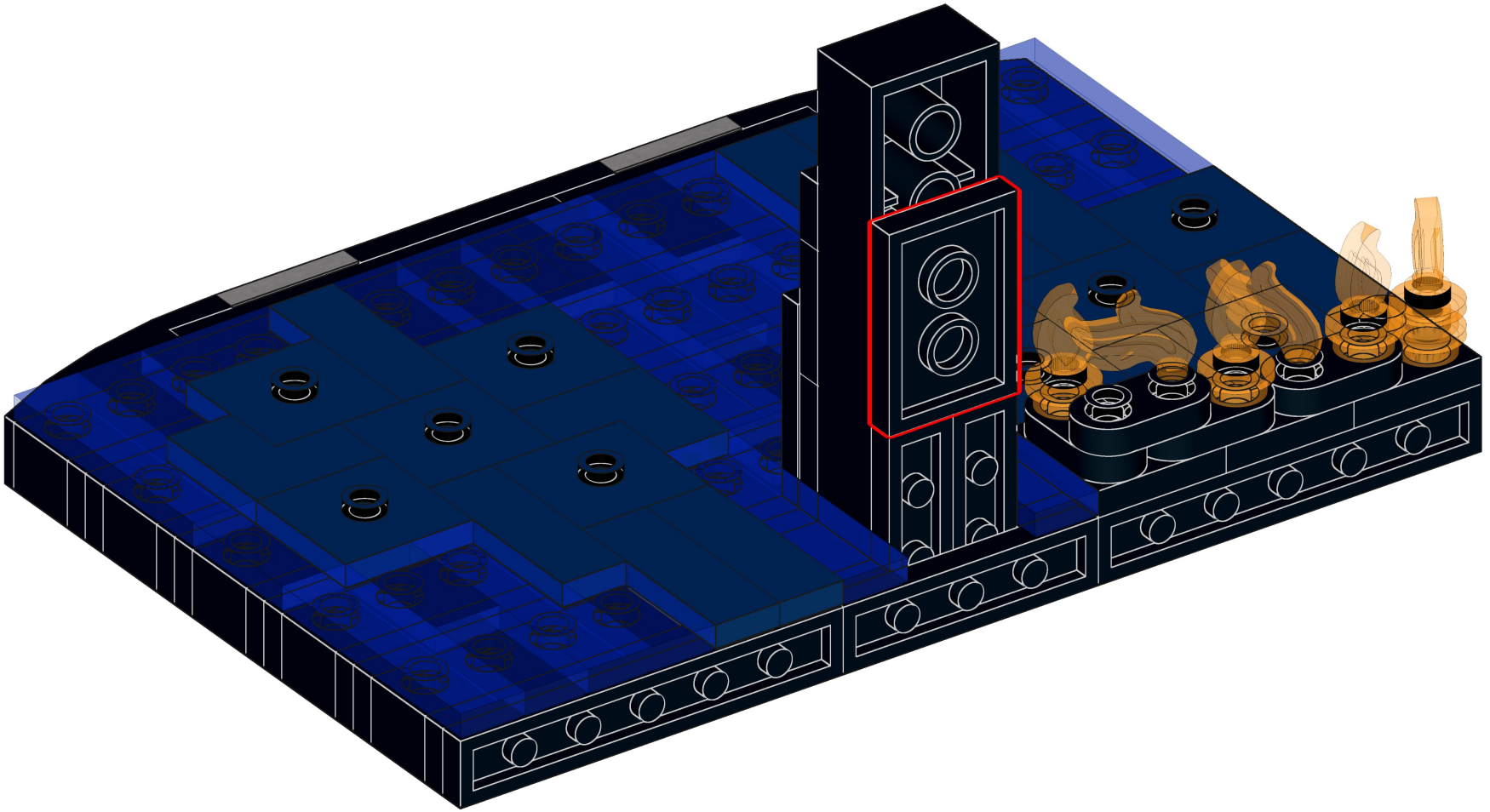

52

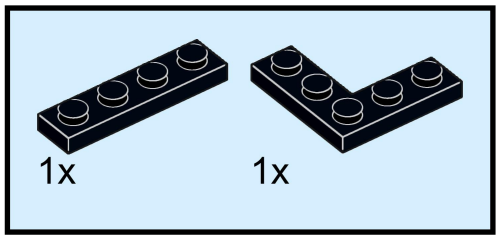

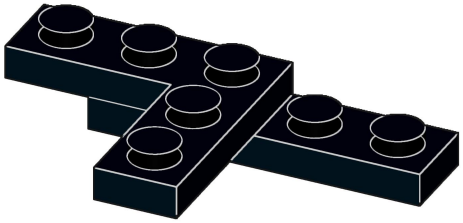

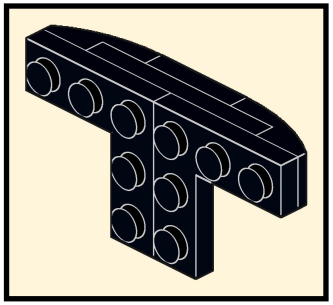

53

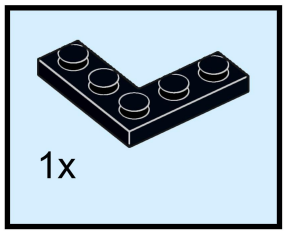

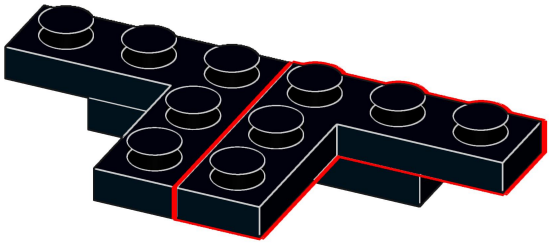

54

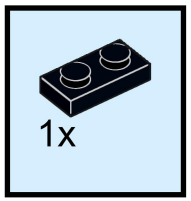



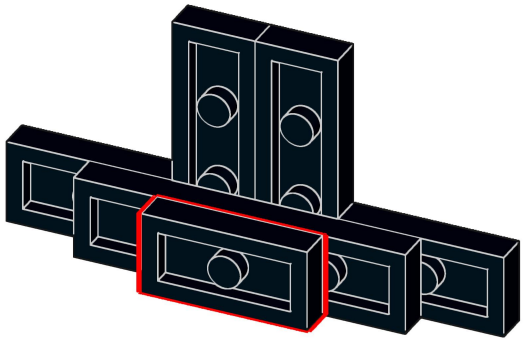

55

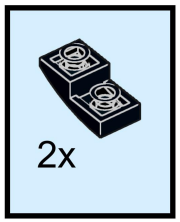

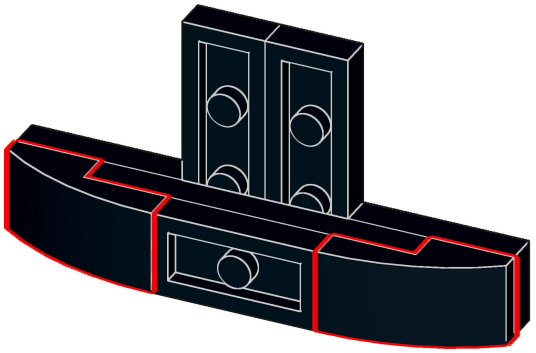

56

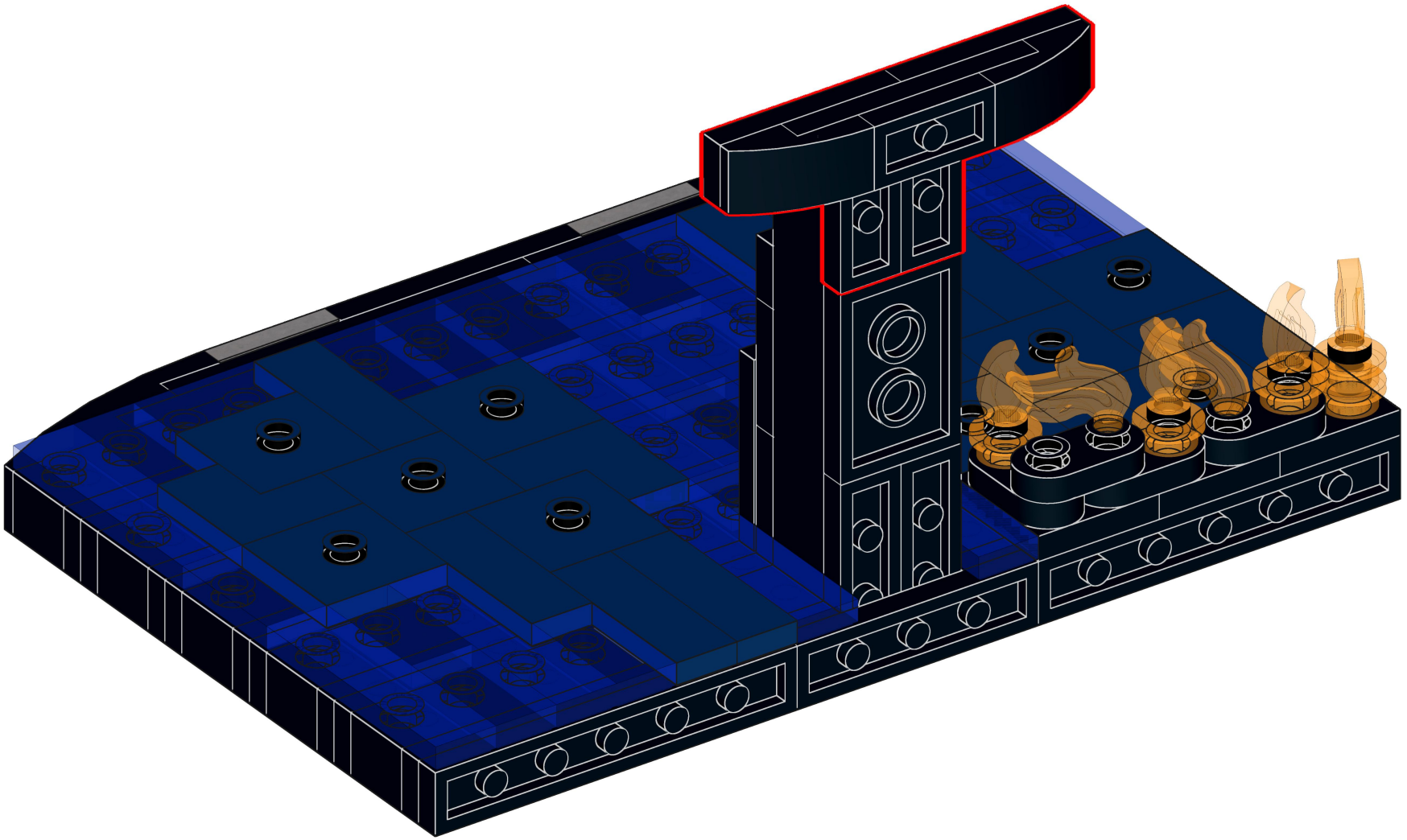

57

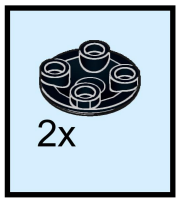

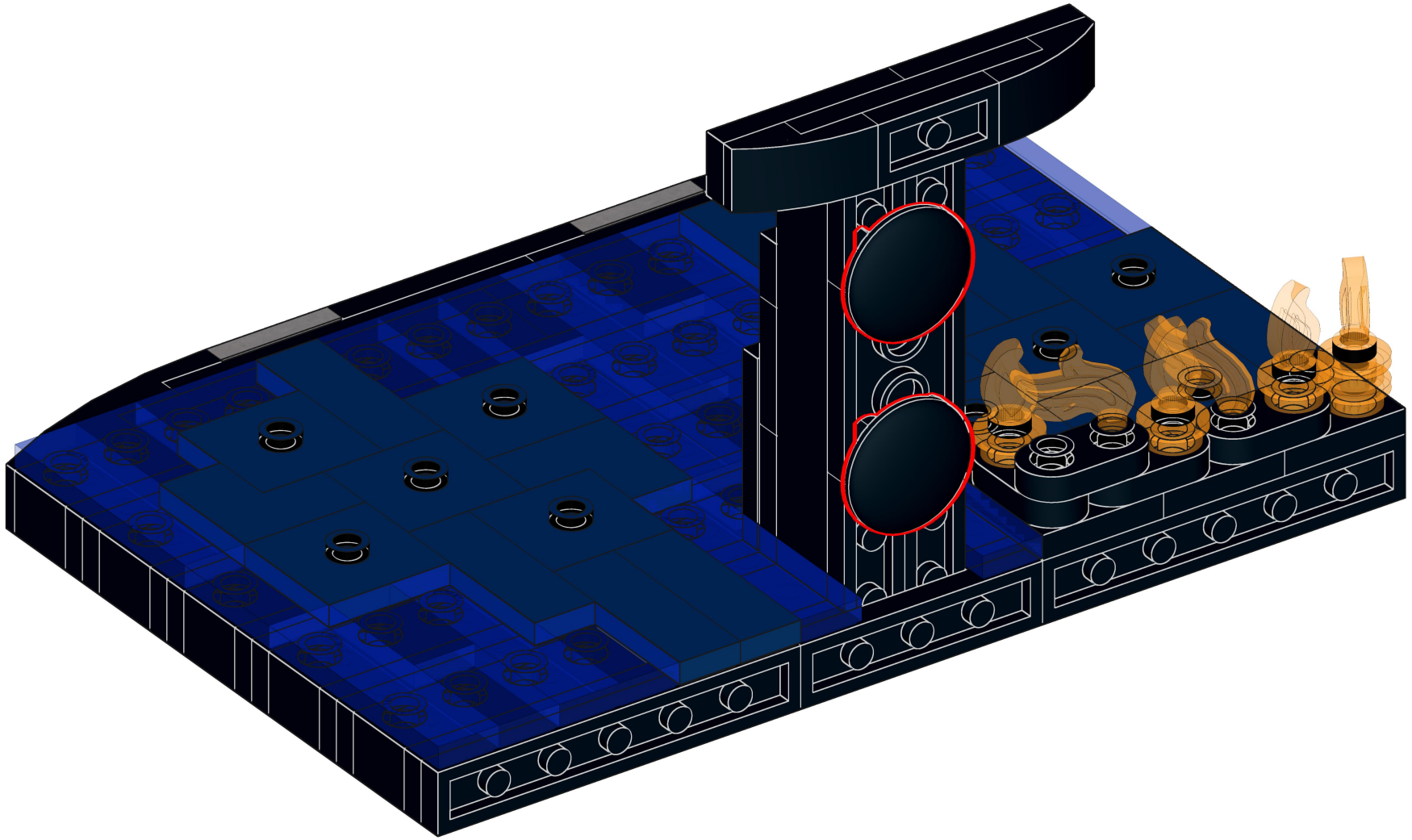

58

2x

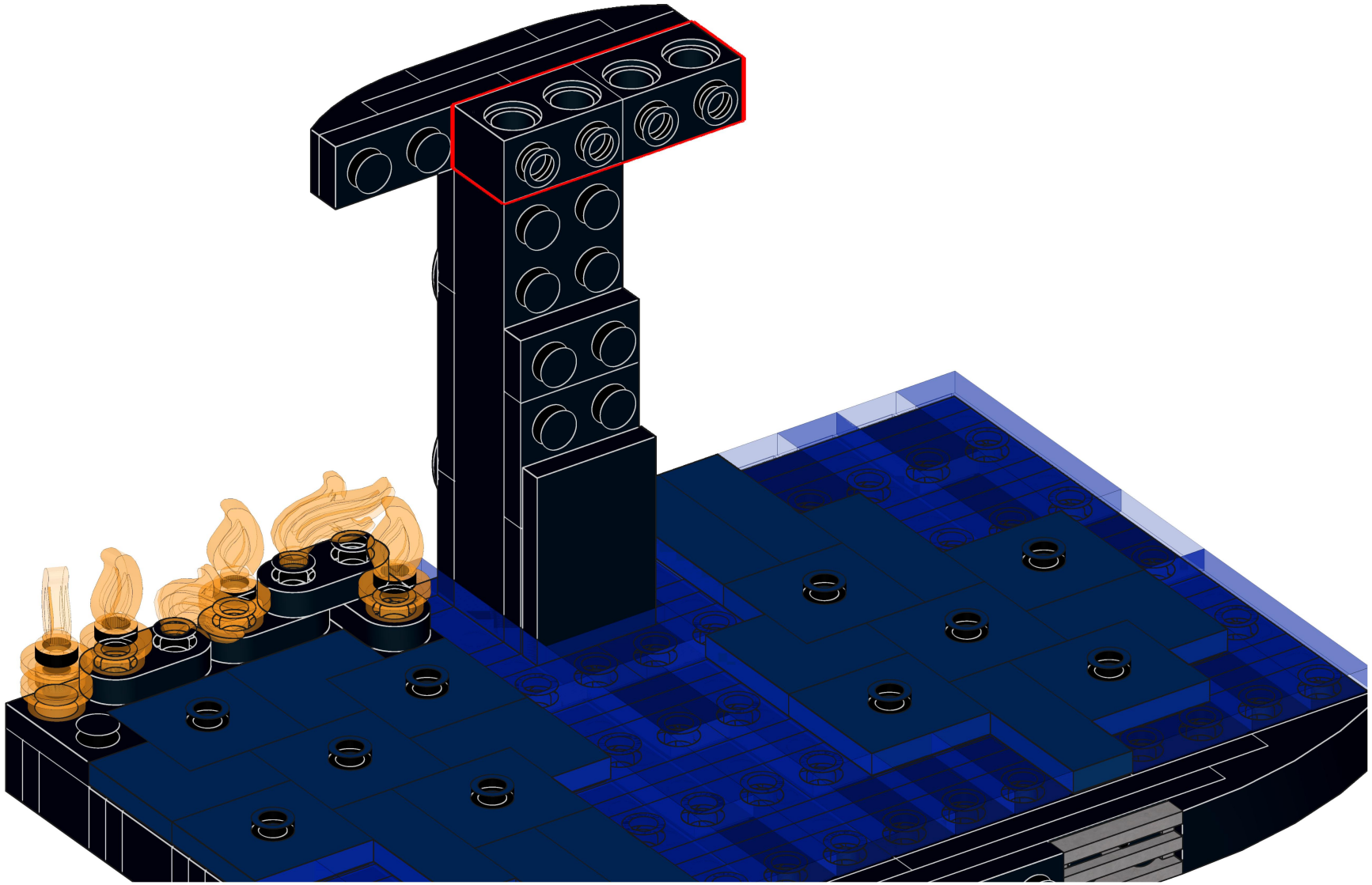

59

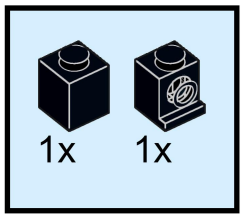

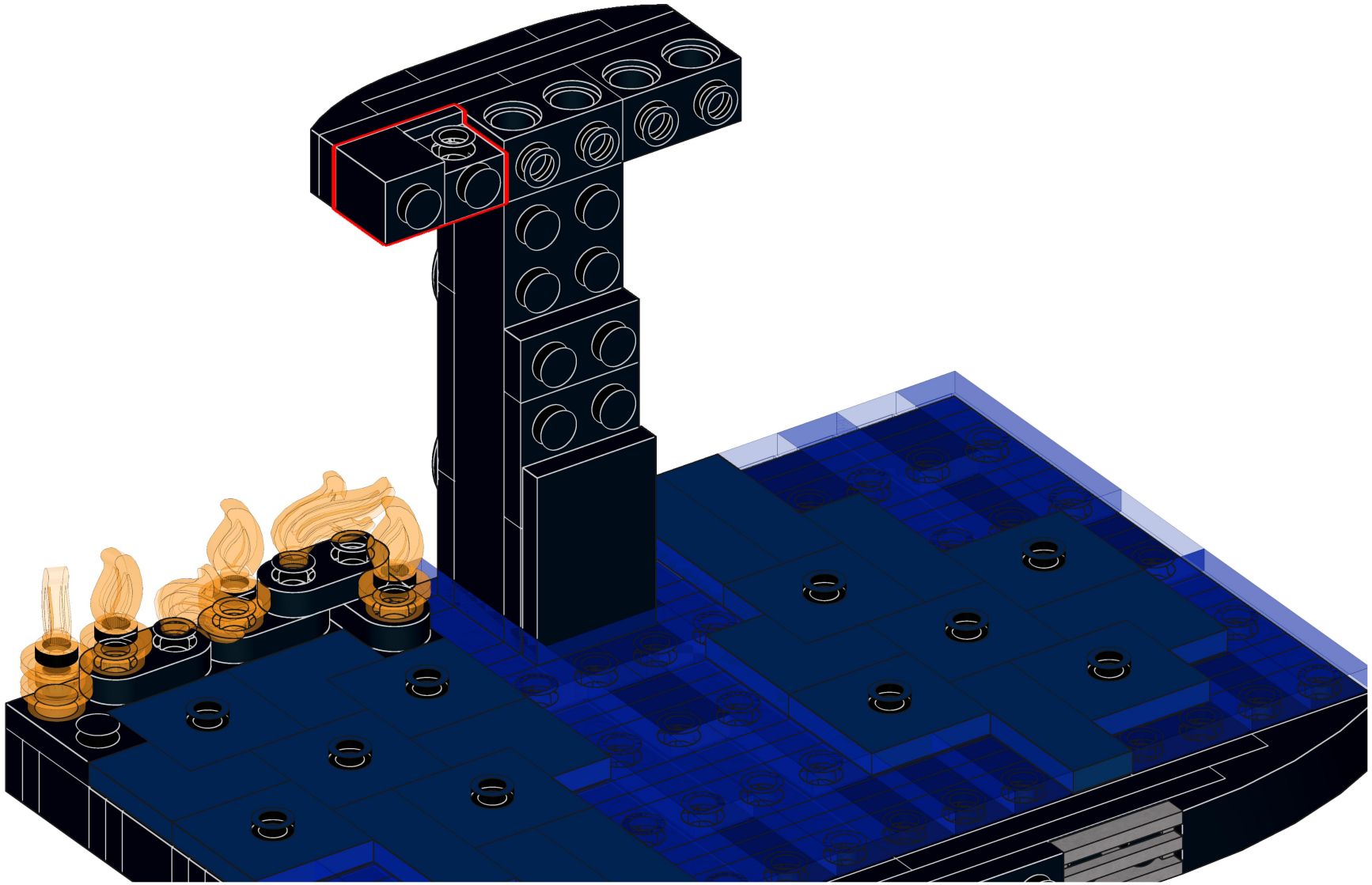

60

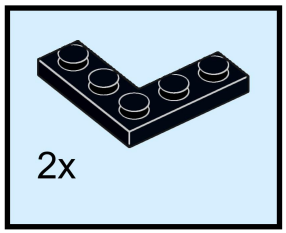

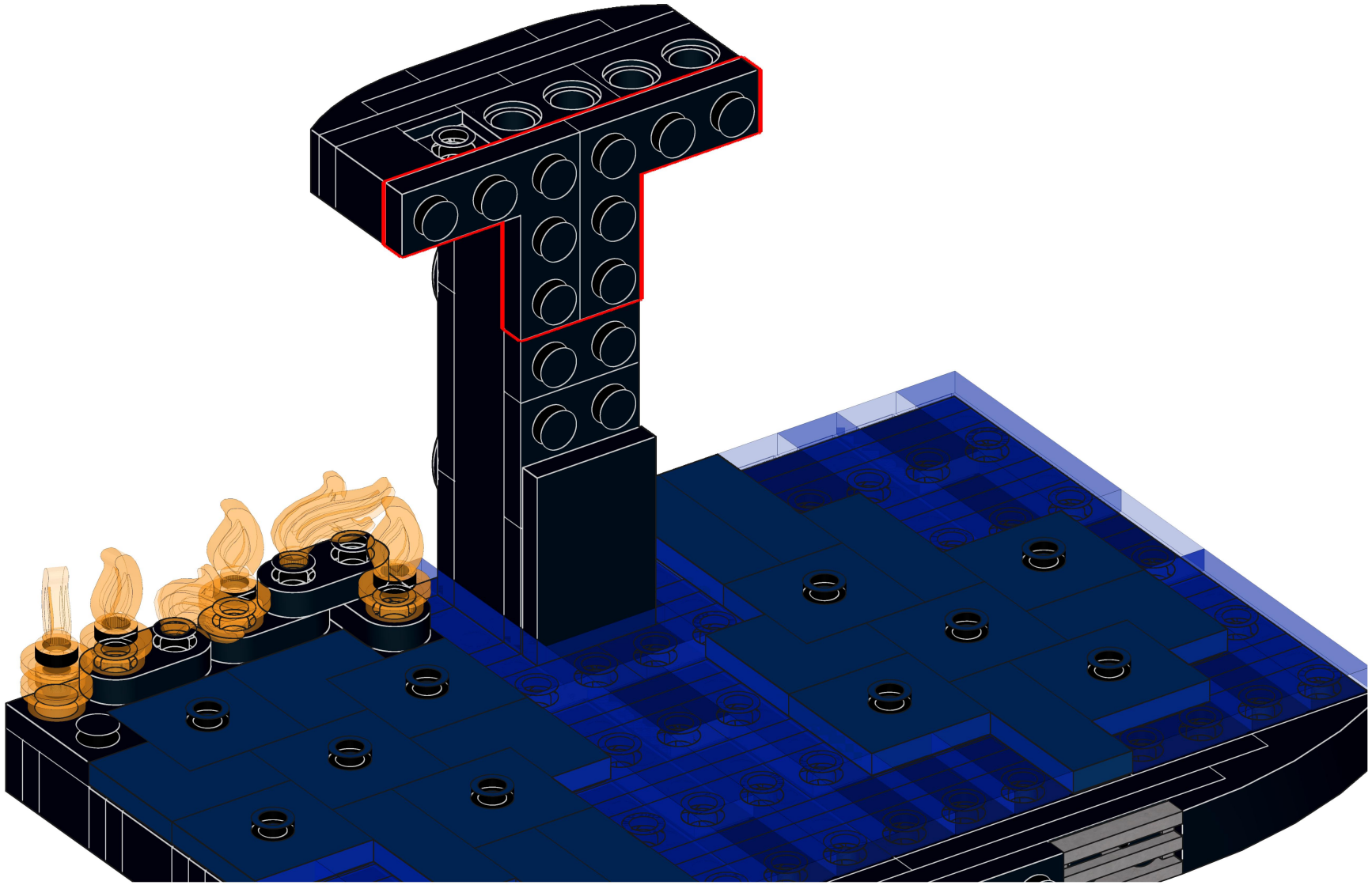

61

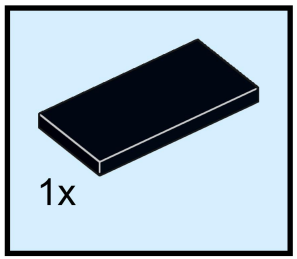

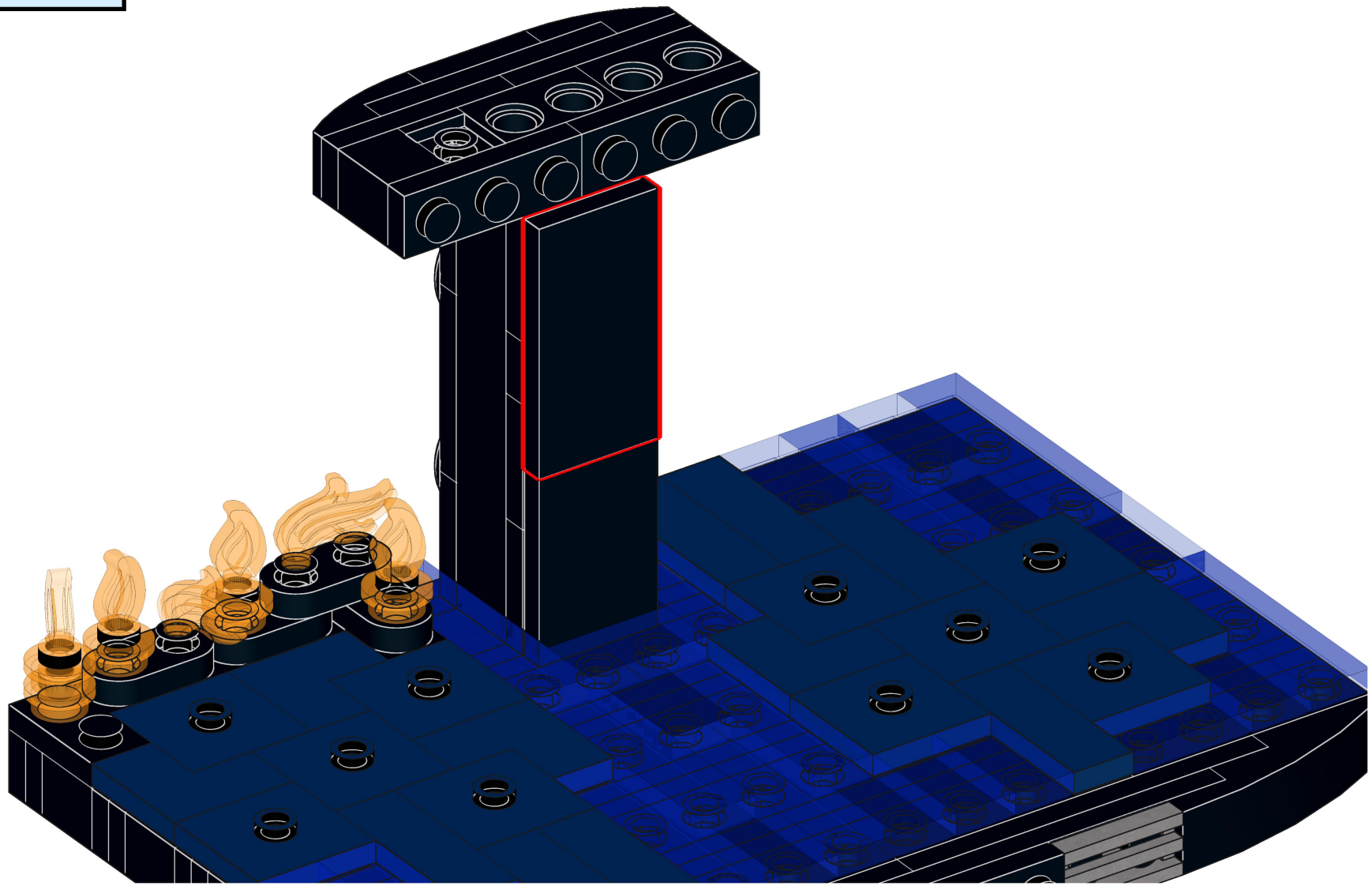

62

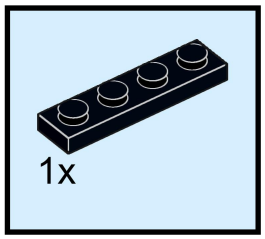

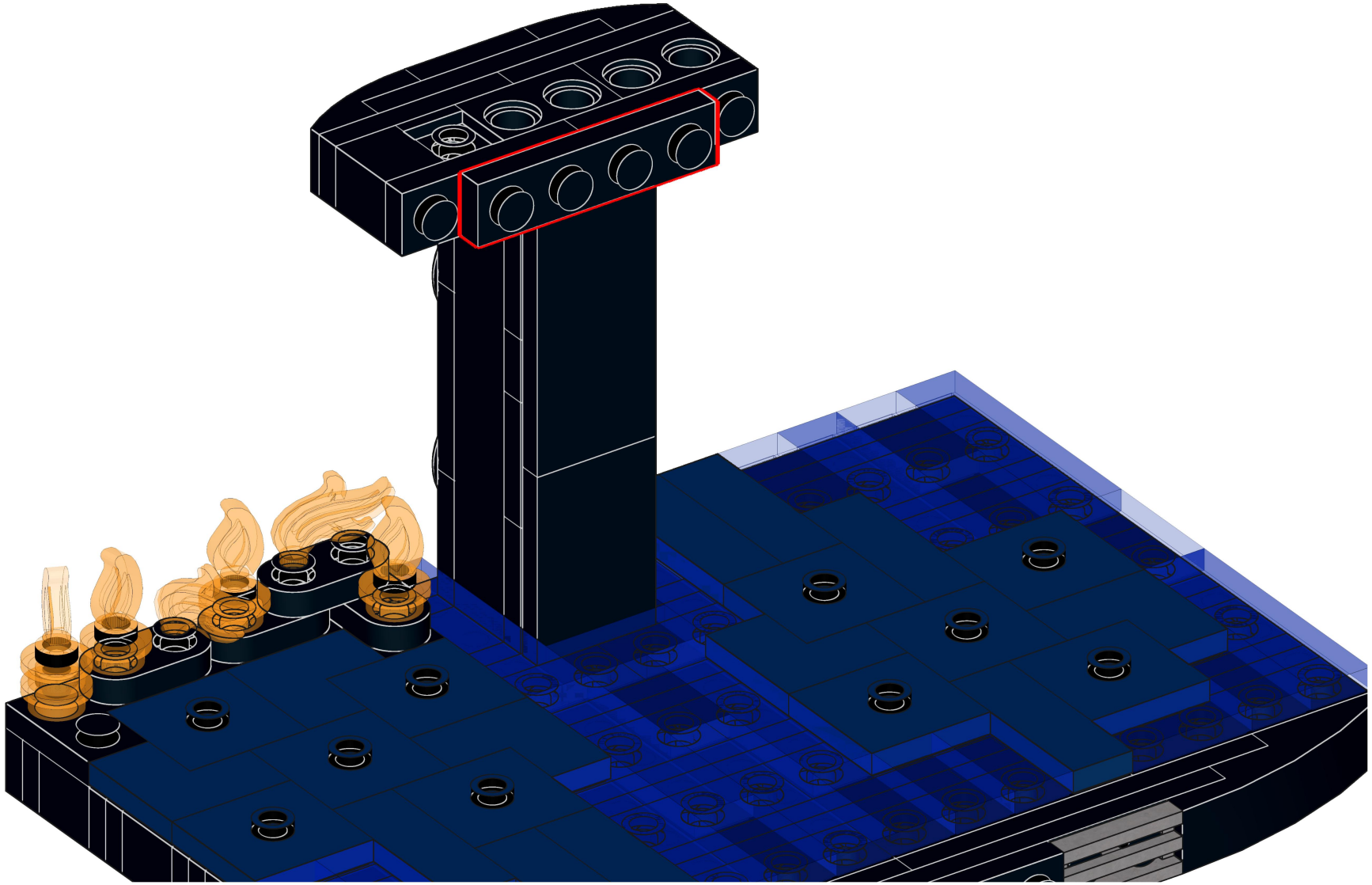

63

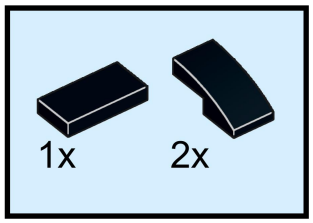

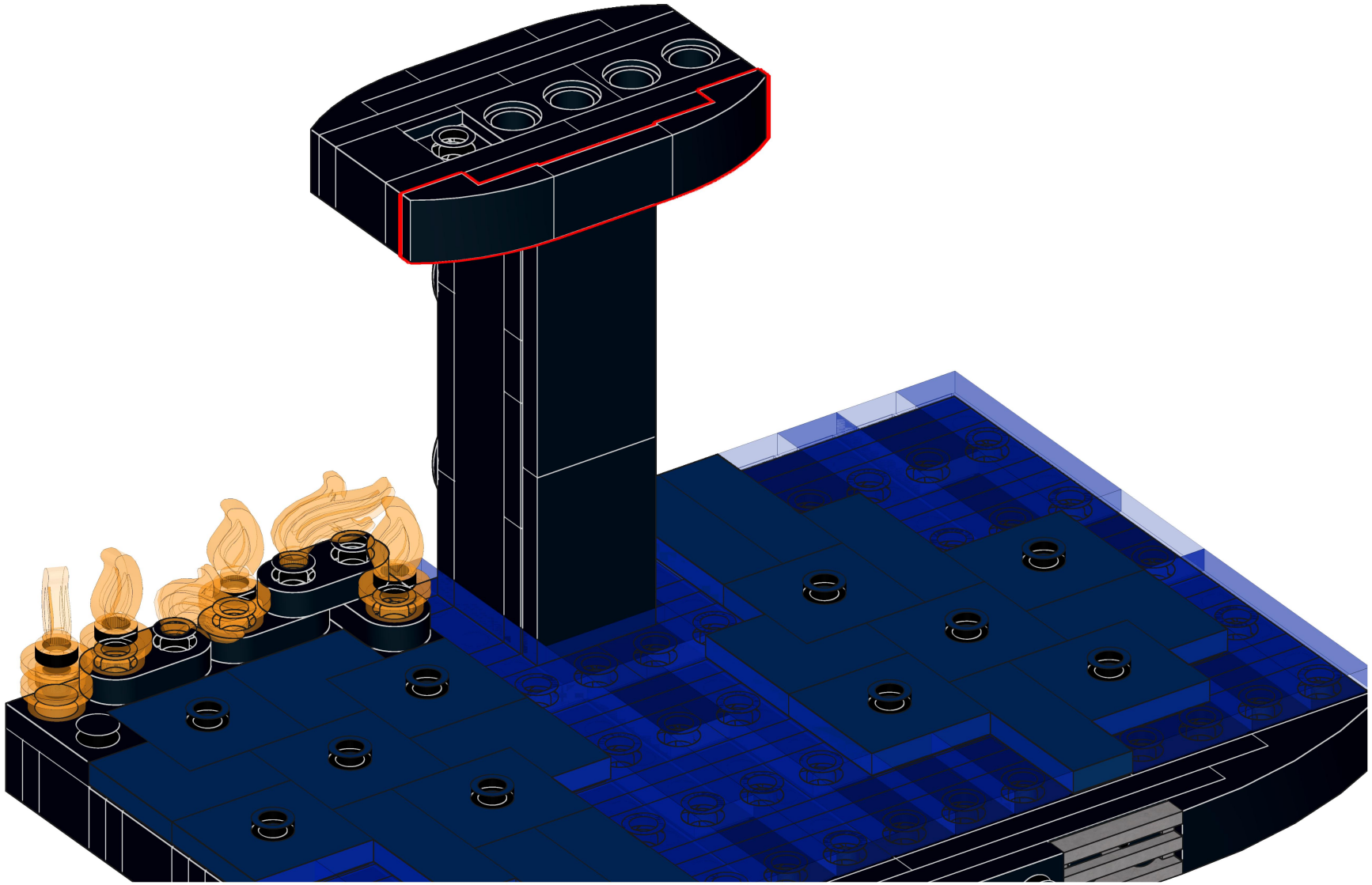

64



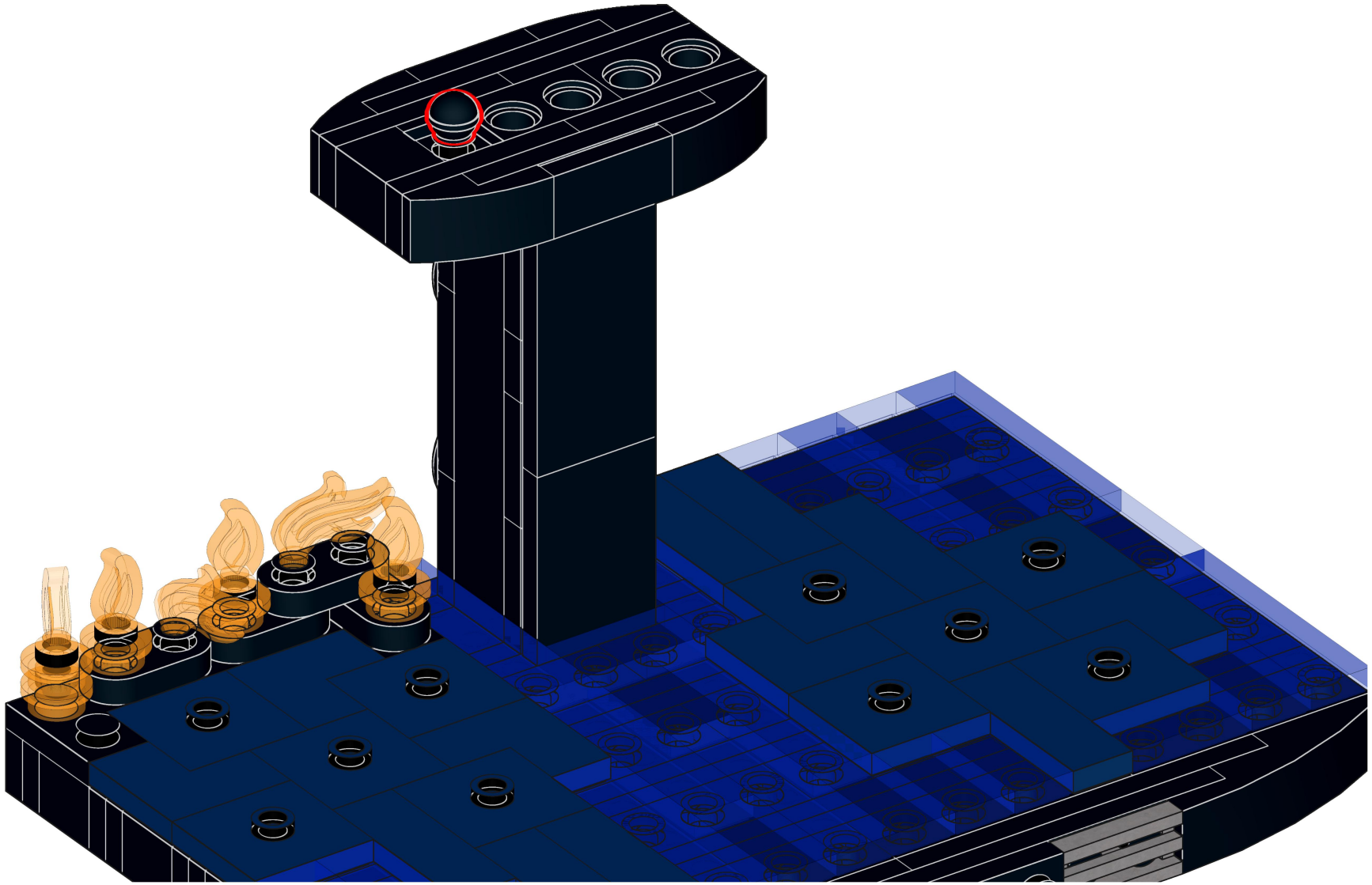

65

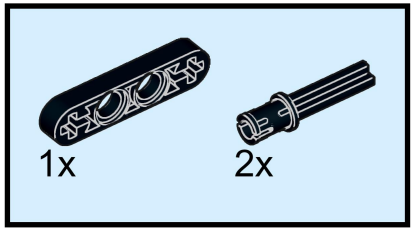

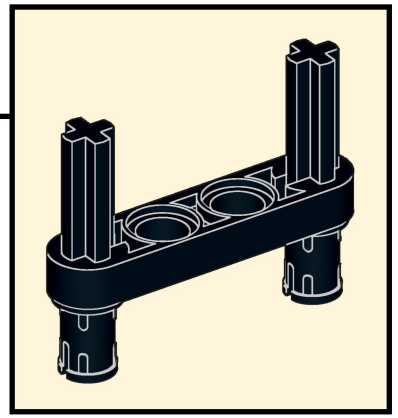

66

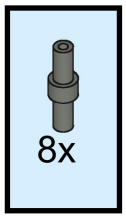

67

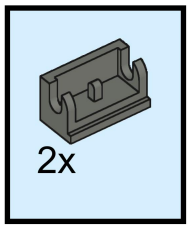

68

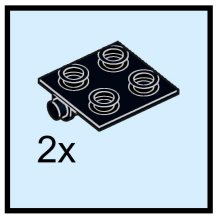

69

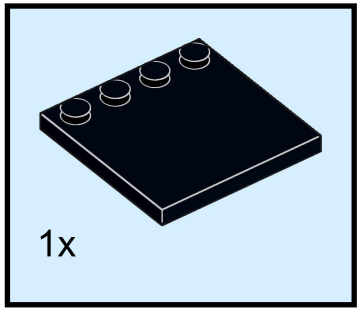

70

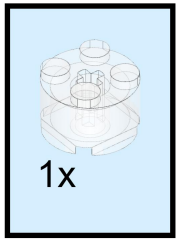

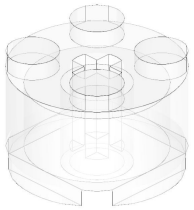

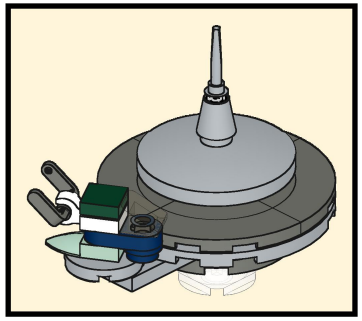

71

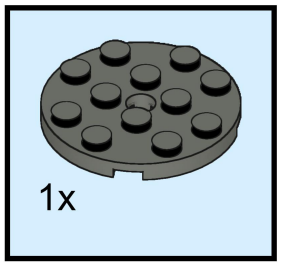

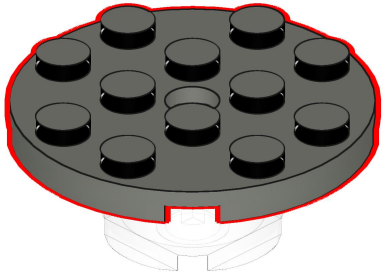

72

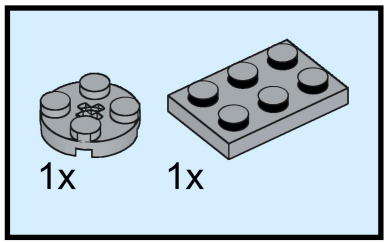

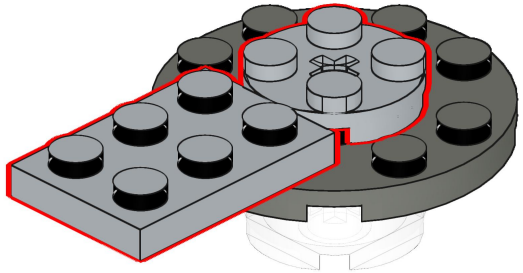

73

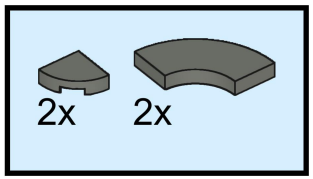

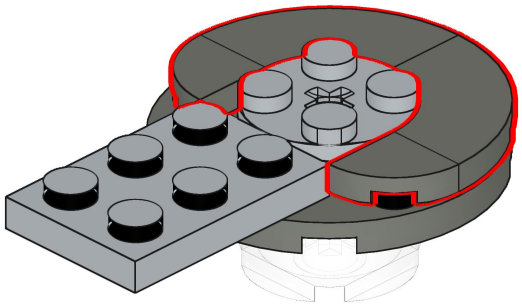

74

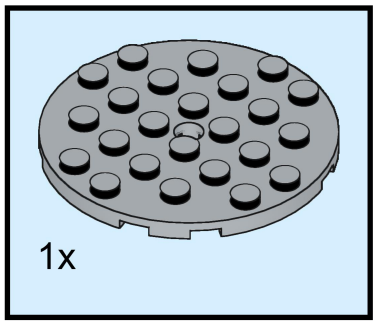

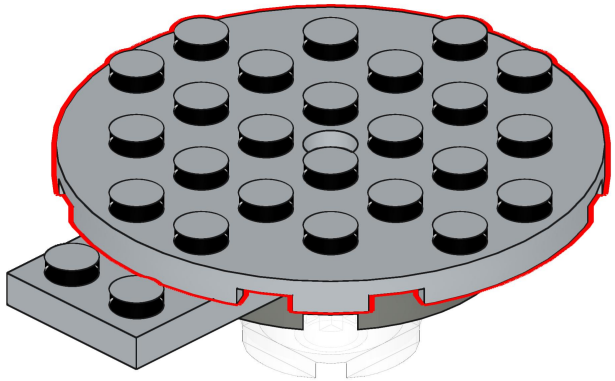

75

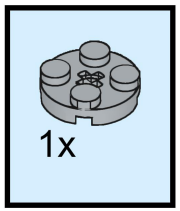

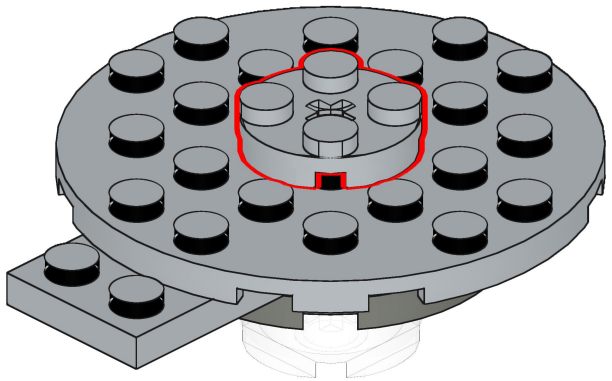

76

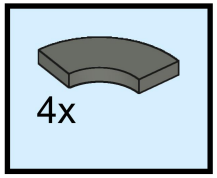

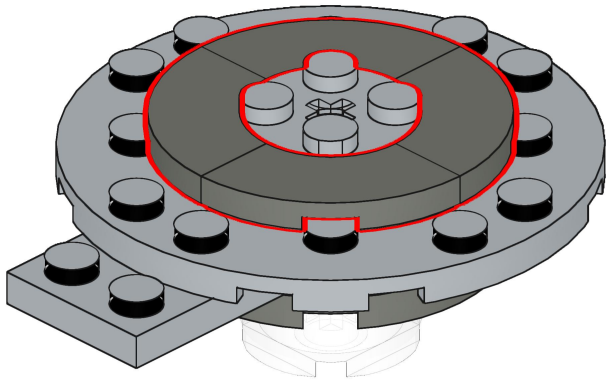

77

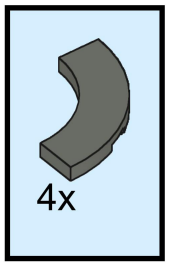

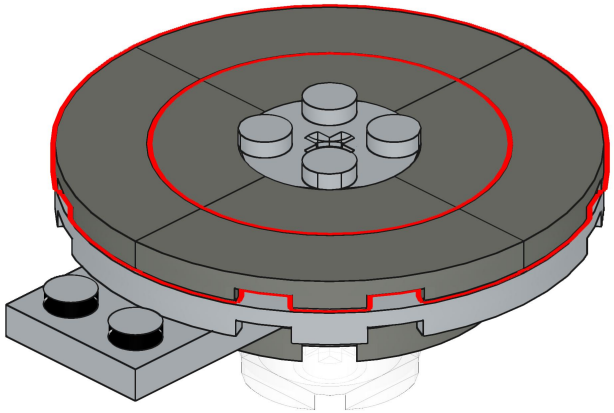

78

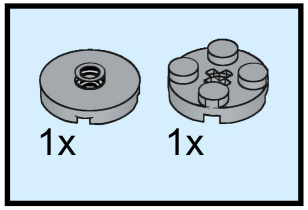

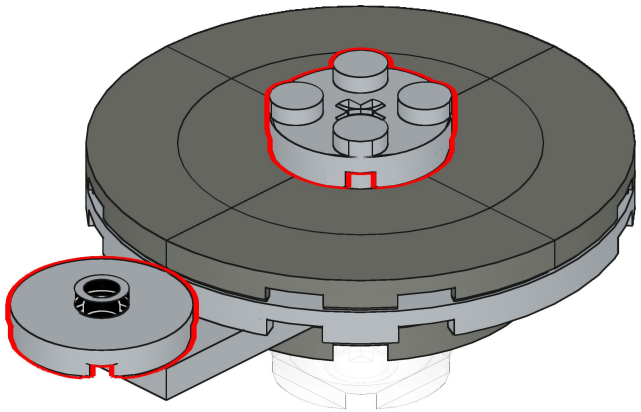

79

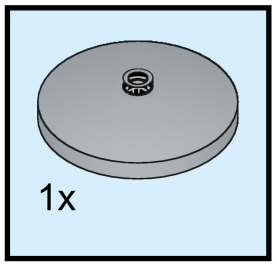

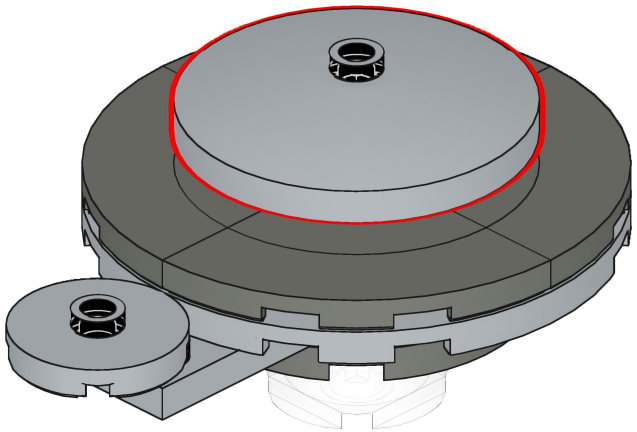

80

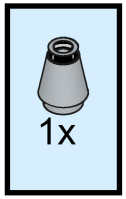

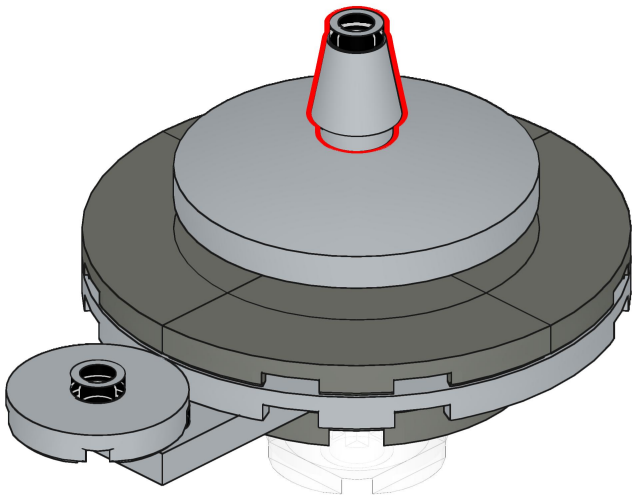

81

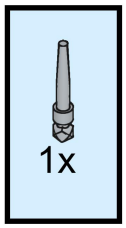

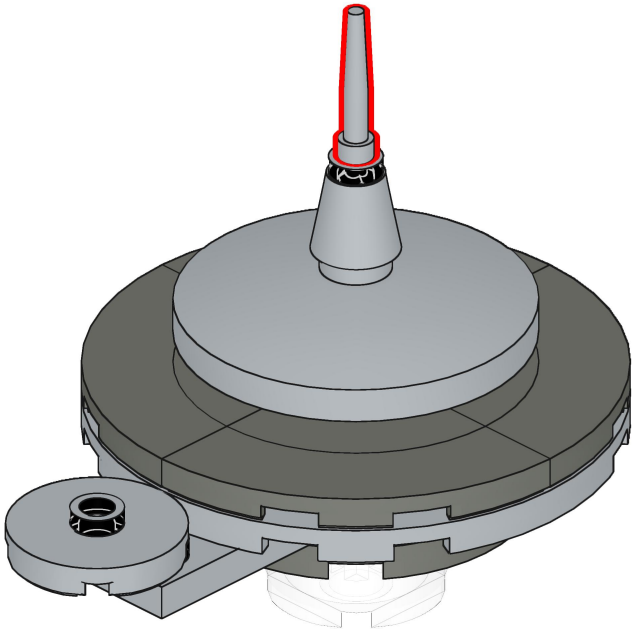

82

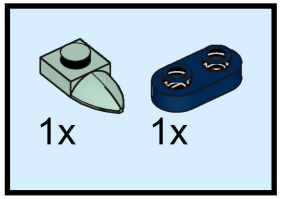

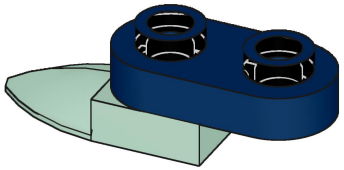

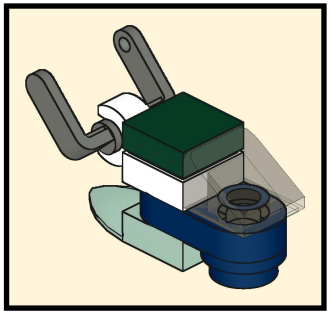

83

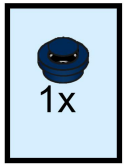

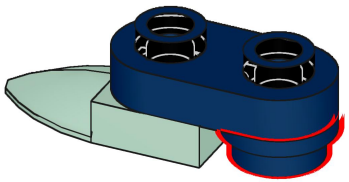

84

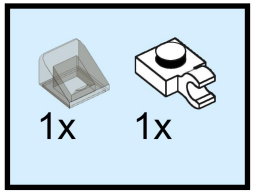

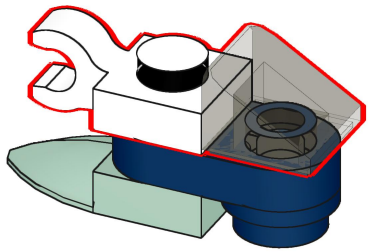

85

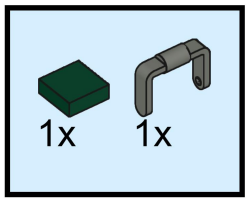

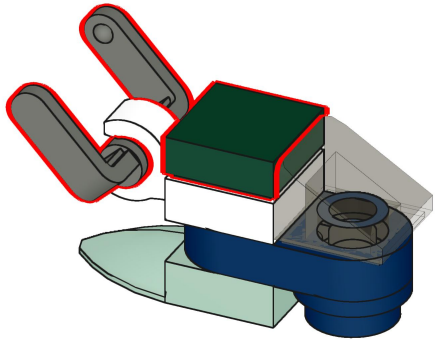

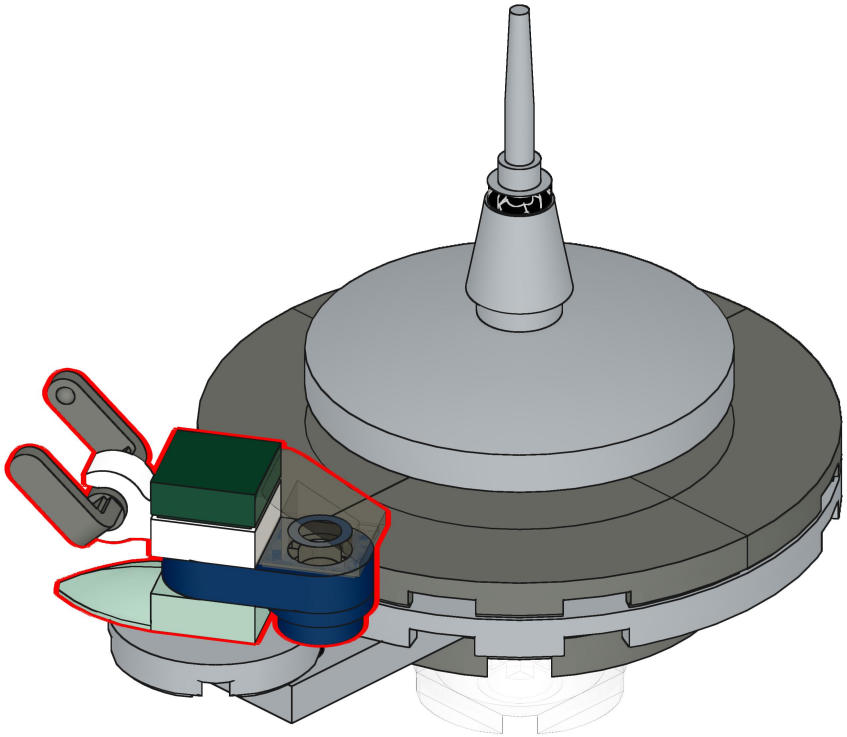

87

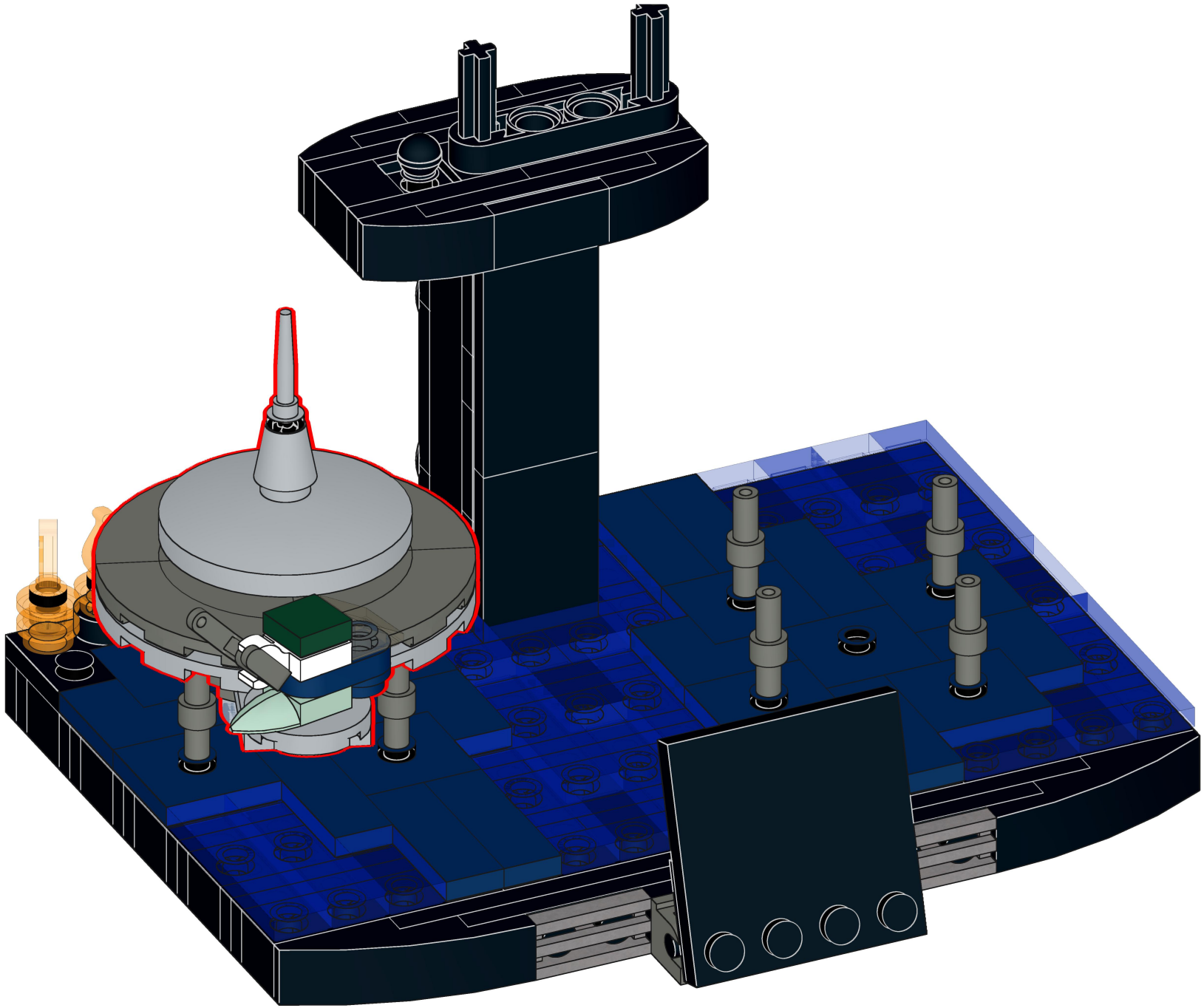

88

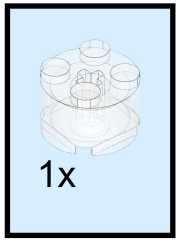

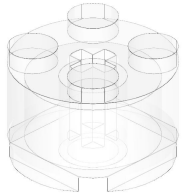

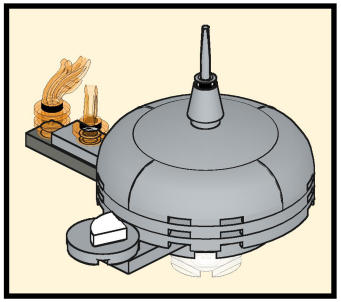

89

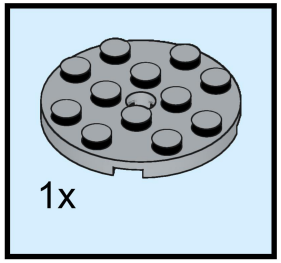

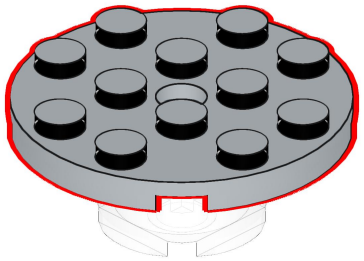

90

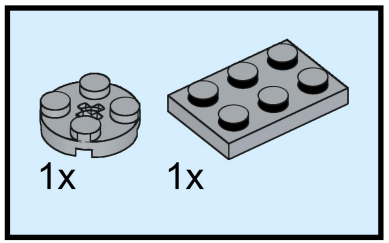

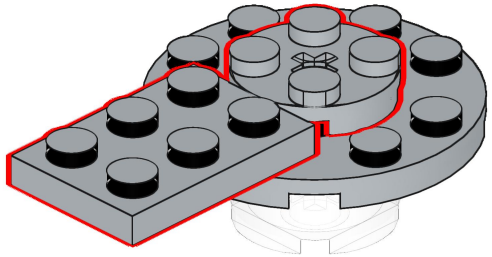

91

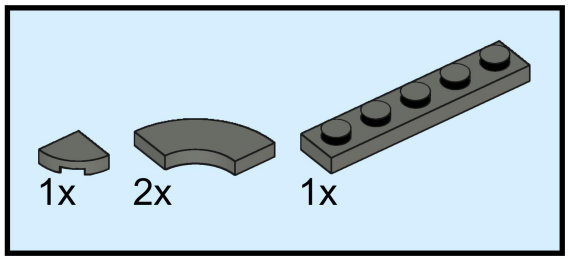

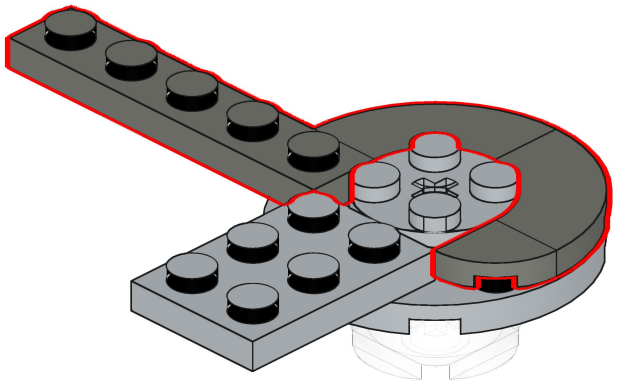

92

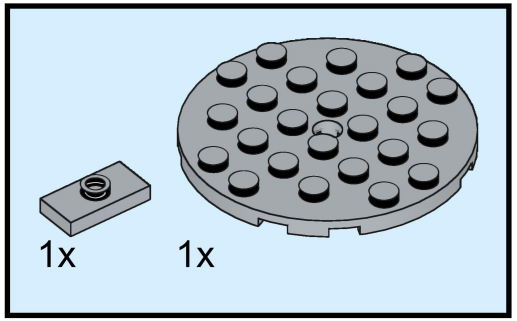

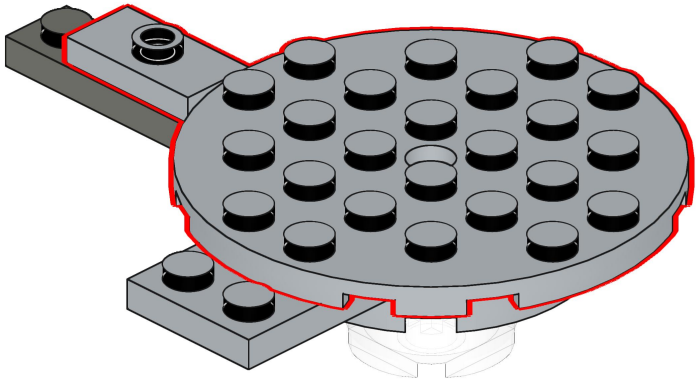

93

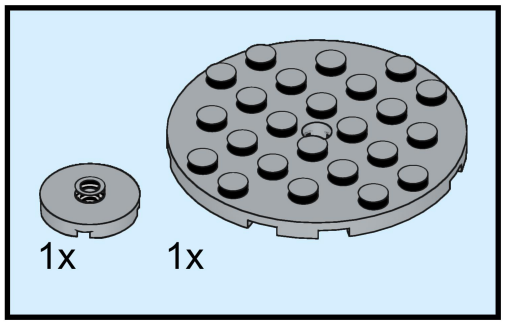

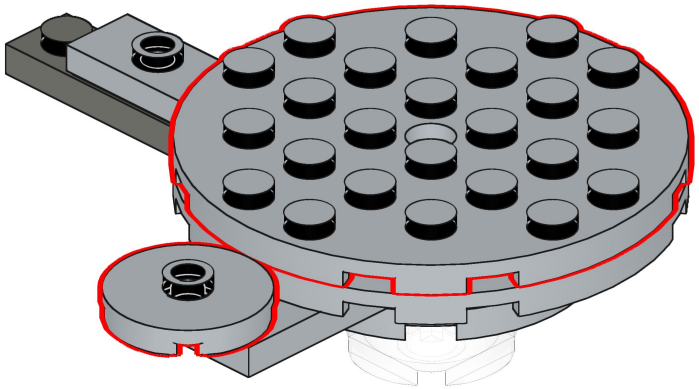

94

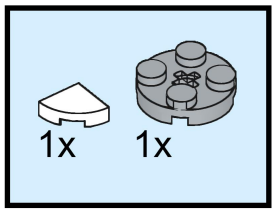

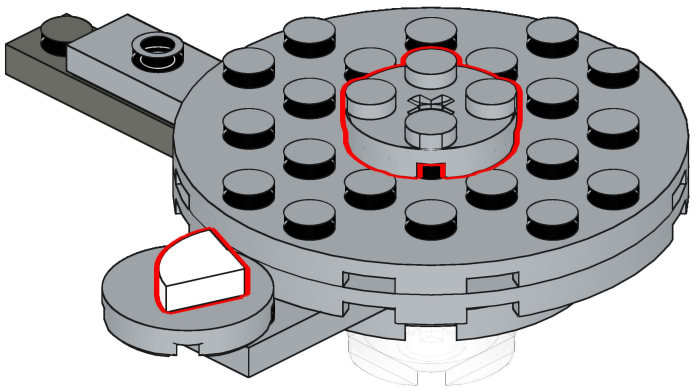

95

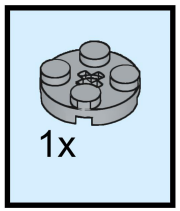

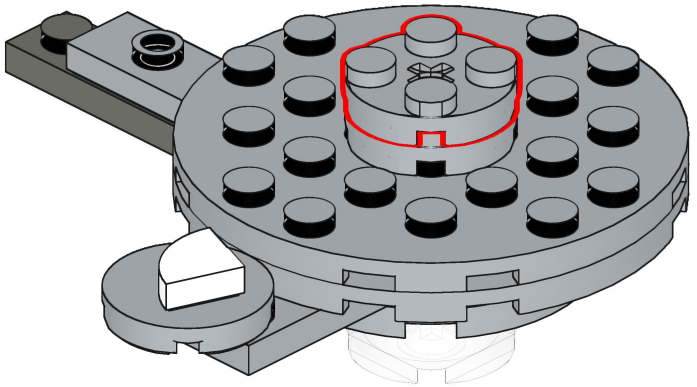

96

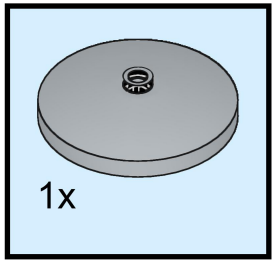

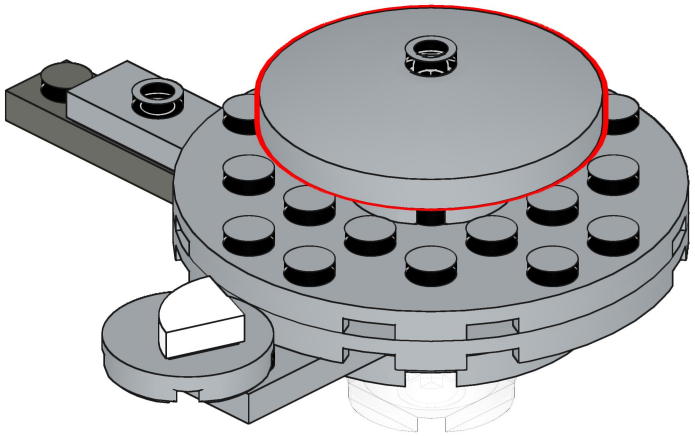

97

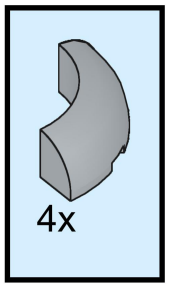

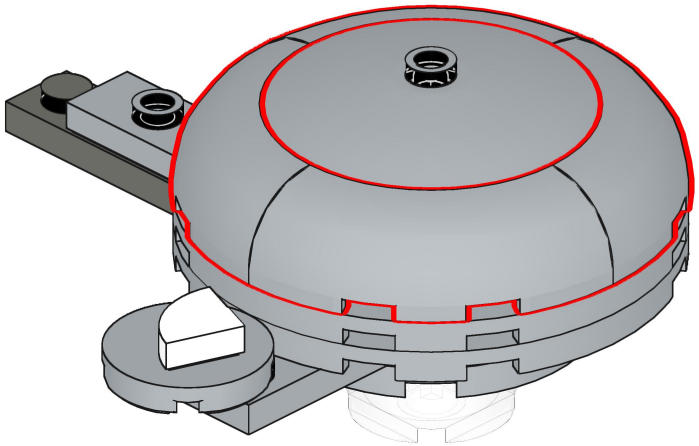

98

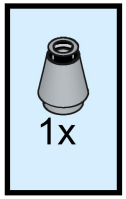

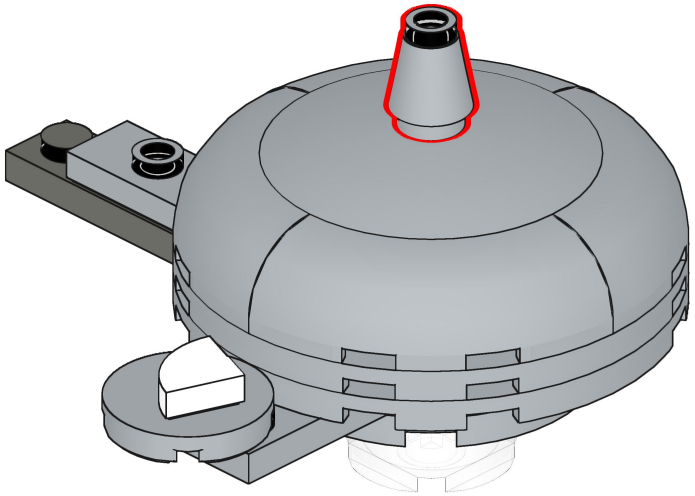

99

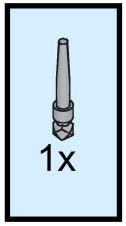

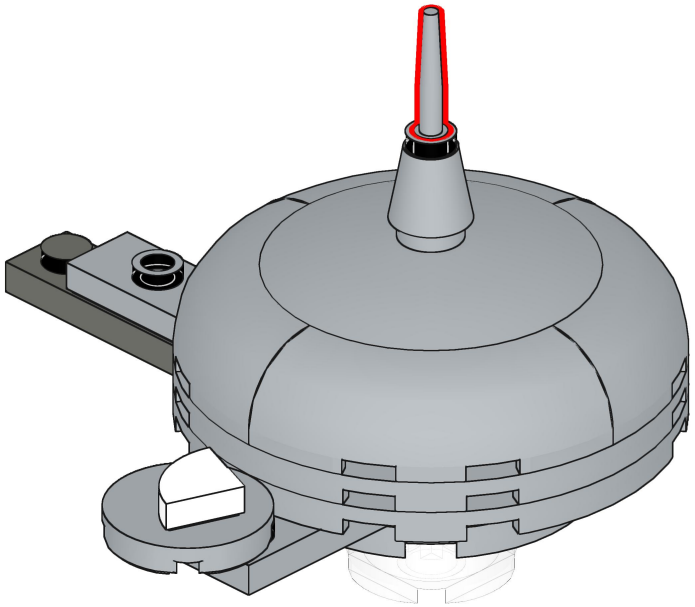

100

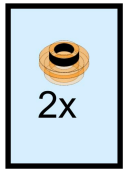



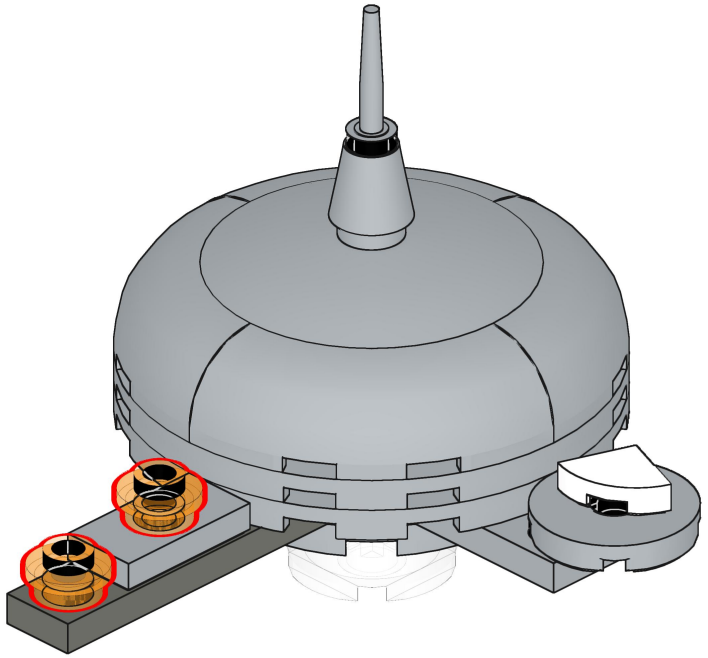

101

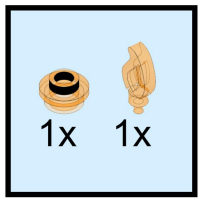

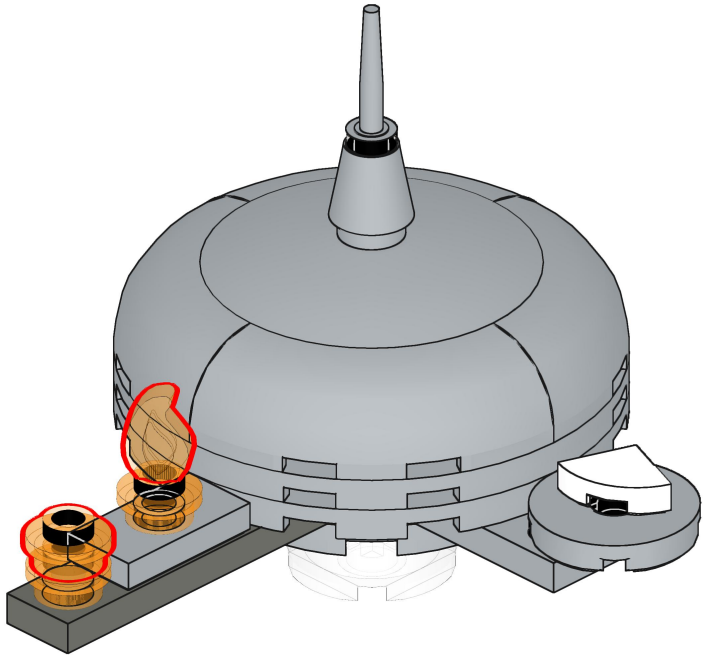

102

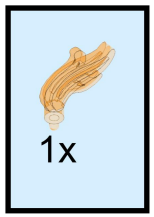

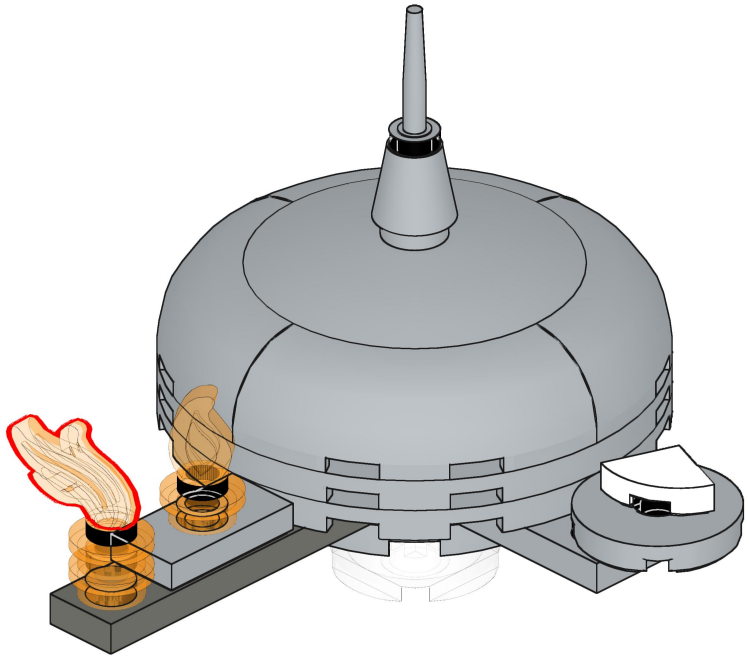

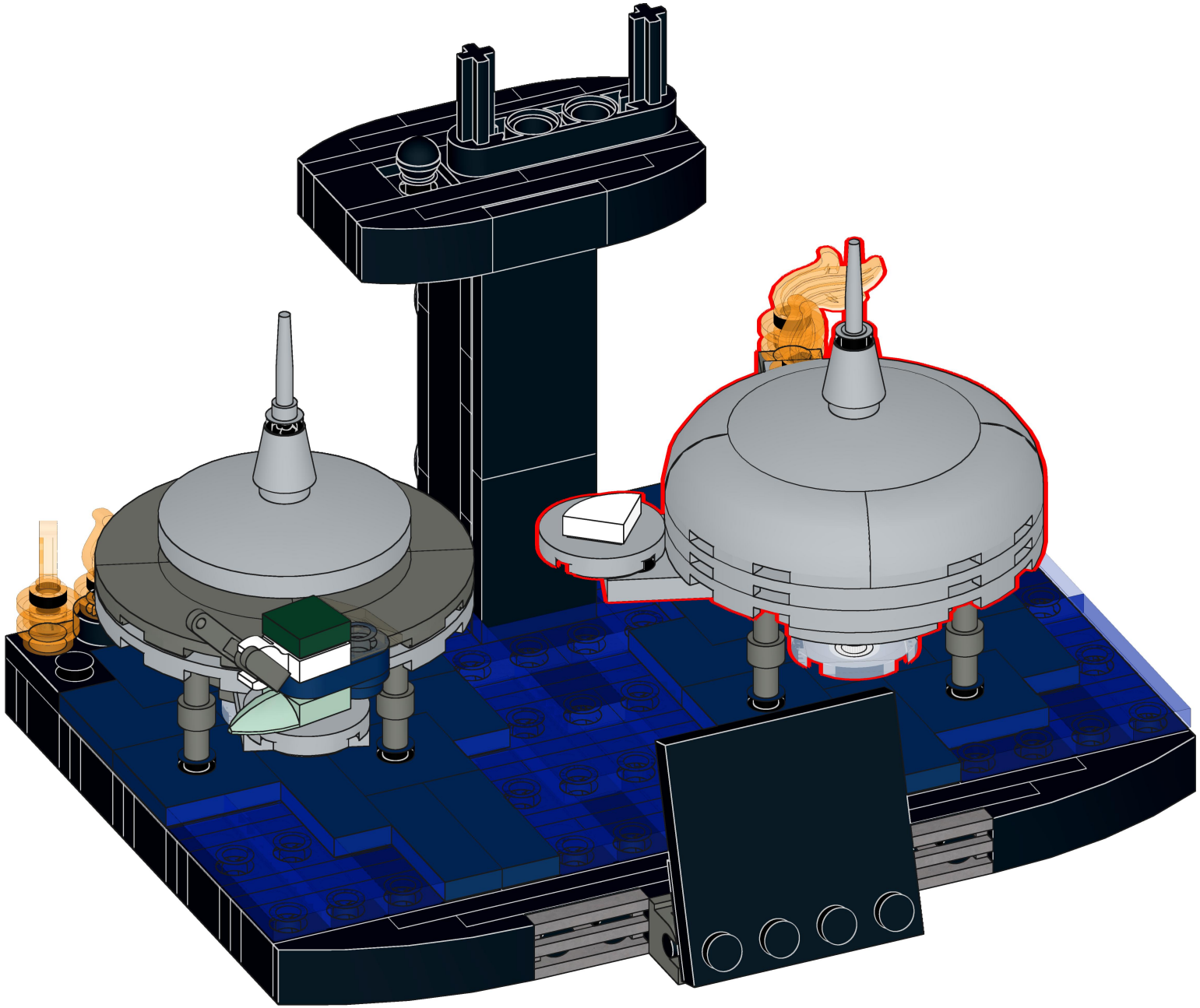

104

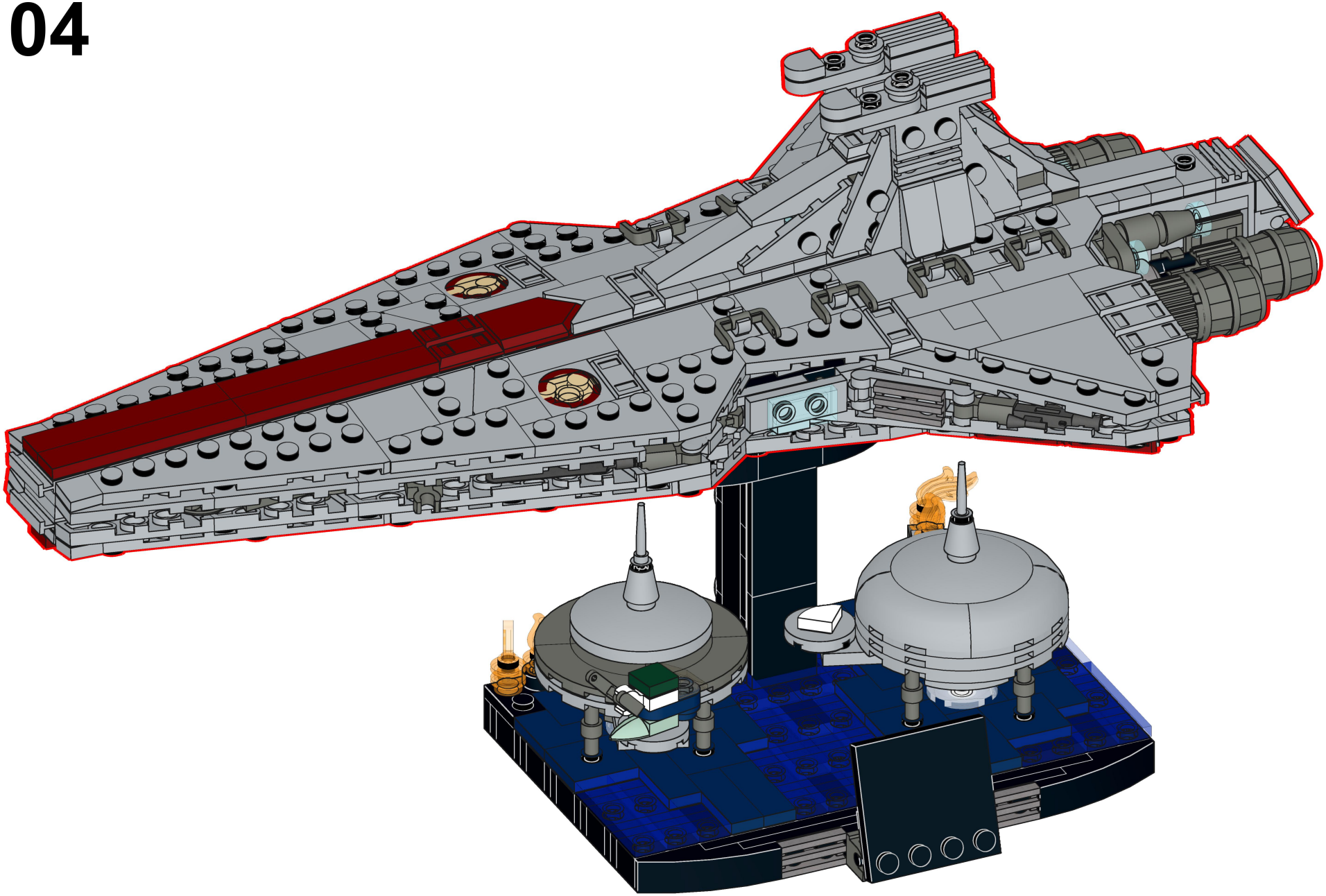

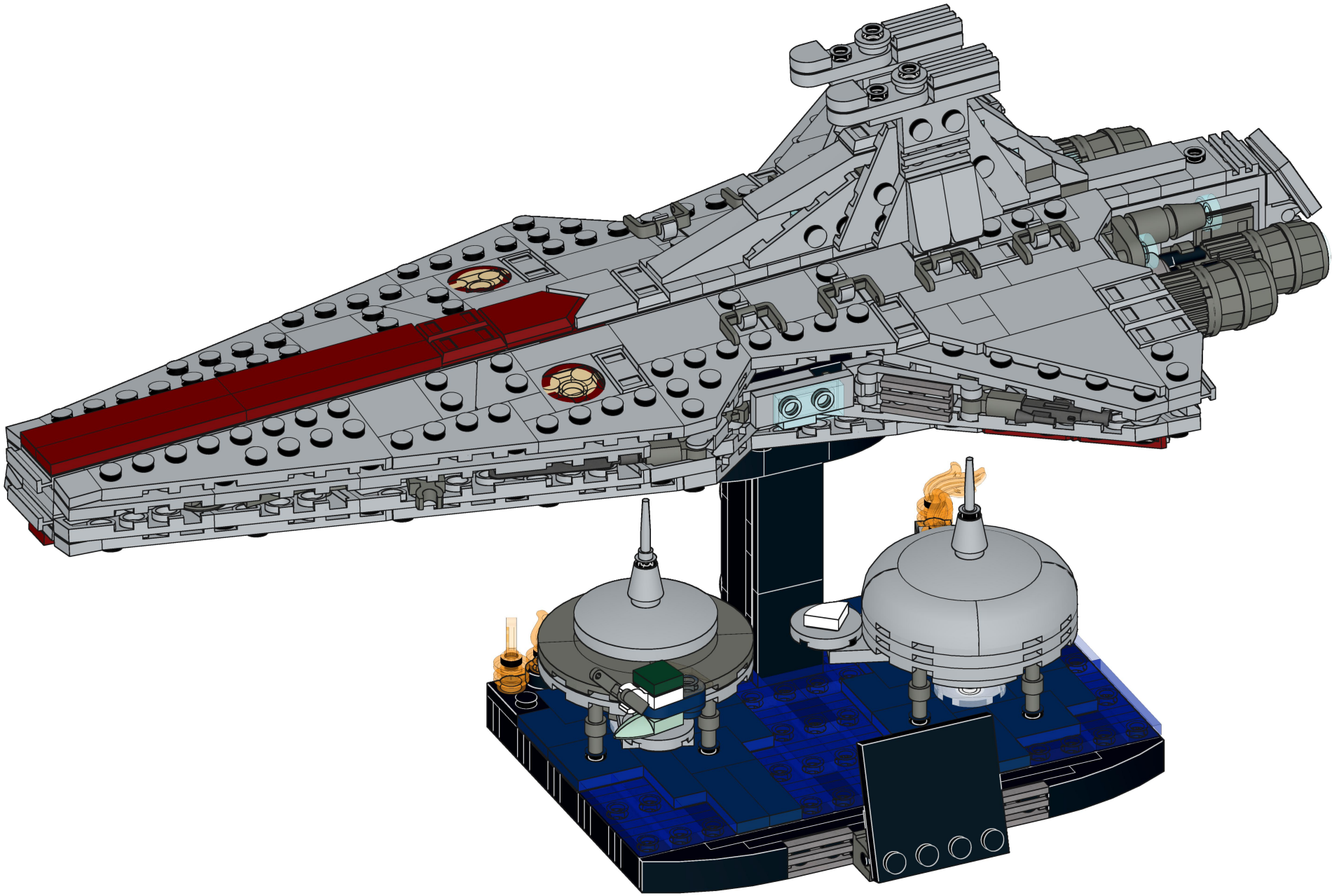



brixpando.com